Gestaltungszubehör

	Beschreibung		Breite cm	Kurz-bezeichnung	N
	Metall-Wandhalterung (1 Paar) Farbe: Edelstahl für Glas- und Holzböden für Bodenstärke 8-50 mm			**ZWH2E**	48
	Metall-Wandhalterung (1 Paar) Farbe: Schwarz für Glas- und Holzböden für Bodenstärke 8-50 mm			**ZWH2S**	48
	Glasboden Stärke: 8 mm Tiefe 200 mm		45 60 90 100	**ZGB45** **ZGB60** **ZGB90** **ZGB100**	29,60 32,00 38,00 44,00
	Kunststoff-Wangenschuh Feuchtigkeitsschutz für Wangen die auf dem Boden stehen Ausführungen: **FG 867 edelstahlfarbig** **FG 926 Schwarz** Lieferbar in den Breiten 16 mm, 25 mm, 40 mm. *Bitte grundsätzlich bei Bestellung Wangenstärke mit angeben.* *Wangenschuh trägt auf. Bitte Höhenkürzung der Wange um 8 mm berücksichtigen.*				
	Tiefe 600 mm 1 feste + 1 lose Kappe Tiefe 1500 mm 2 lose Kappen			**ZWST60** **ZWST150**	24,80 38,00
	Metall-Oberbodenwinkel Farbe: Weiß Für wandbefestigte Überbauböden oder Tischlösungen inklusive Befestigungsmaterial Maße: 50 x 200 mm (B x T)			**ZOW**	27,20
	Metall-Auflagewinkel Farbe: Weiß inklusive Befestigungsmaterial Für die Konstruktion von Thekenlösungen aus Arbeitsplattenstollen oder zur Wandbefestigung. Grundsätzlich mit der Metallstützkonsole **ZBL2E** ergänzen. Maße: 27 x 400 x 37 mm (H x B x T)			**Y090**	25,00
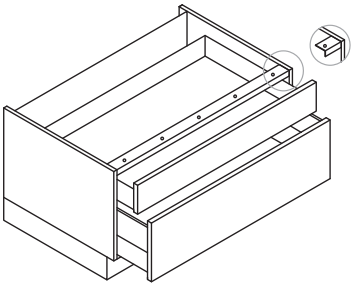	**Verstärkungstraverse** Verhindert das Durchbiegen des Bodens bei hoher Belastung. Höhe x Tiefe 20 x 50 mm		60 80 90 100 120	**ZMTR60** **ZMTR80** **ZMTR90** **ZMTR100** **ZMTR120**	70 74 76 78 82

Gestaltungszubehör

	Beschreibung		Breite cm	Kurz-bezeichnung	N
	Regal ERRE8 ohne Rückwand Aluminium (Stärke 8 mm) schwarz matt gebürstet inklusive Befestigungsmaterial Aufbau erfolgt bauseits waagerechte und senkrechte Montage möglich Ausführung: 360 x 600 x 140 mm (H x B x T) 360 x 900 x 140 mm (H x B x T) 360 x 1200 x 140 mm (H x B x T)	N		 **ZRE860S** **ZRE890S** **ZRE8120S**	 312 490 576
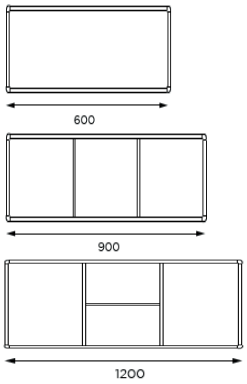	**wie vor, jedoch** **Regal ERRE8 PLUS** Regal - Vorbereitet für das Einlegen einer Rückwand Rückwand aus KVQ separat bestellen Materialstärke min. 4 mm, max. 18 mm für Ausführung B = 600 mm, Rückwand: 340 x 580 mm (H x B) für Ausführung B = 900 mm, Rückwand: 340 x 880 mm (H x B) für Ausführung B = 1200 mm, Rückwand: 340 x 1180 mm (H x B) Ausführung: 360 x 600 x 180 mm (H x B x T) 360 x 900 x 180 mm (H x B x T) 360 x 1200 x 180 mm (H x B x T)	N		 **ZRE8P60S** **ZRE8P90S** **ZRE8P120S**	 366 542 676
  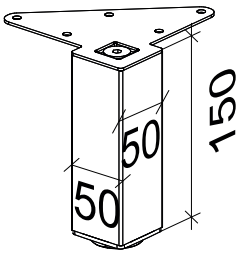	**Metallsockelfuß, eckig** höhenregulierbar: + 10 mm Montage mit 5 Schrauben Fußrohr: 50 x 50 mm Ausführung: Höhe 150 mm **edelstahlfarbig, matt** **schwarz geperlt**			 **ZSF615-1E** **ZSF615-1S**	 50 36
  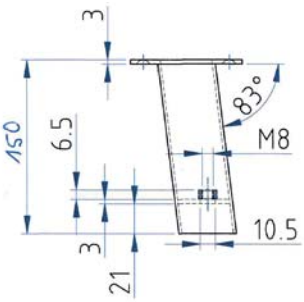	**Metallsockelfuß, eckig, Neigung: 7°** höhenregulierbar: + 10 mm Montage mit 4 Schrauben Fußrohr: 40 x 40mm **Farbe: schwarz matt** Ausführung: Höhe 150 mm			**ZSF15S**	98