gorenje

WIR KOCHEN. SIE GENIEßEN.

OptiBake - Einbau-Herde und -Backöfen wurden auf einer neuen Plattform entwickelt und gehen mit verschiedenen Ausstattungsmerkmalen gezielt auf die Bedürfnisse von Anfängern, Kochbegeisterten und nicht zuletzt erfahrenen Köchen ein. Die Programmpalette bietet mit Advanced- und Essential-Modellen ein umfassendes Angebot mit mehr als 40 Produkten für alle Anforderungen.

GERMAN DESIGN AWARD SPECIAL 2023

GERMAN DESIGN AWARD WINNER 2023

AUSGEZEICHNETE QUALITÄT

Gorenje konnte sich gleich zweimal beim renommierten German Design Award durchsetzen: Die international hochkarätig besetze Jury prämiert die innovativen OptiBake-Einbaubacköfen mit der „Winner"-Auszeichnung und vergibt eine „Special Mention" an die vollintegrierten UltraClean-Geschirrspüler. Mit diesem Erfolg stellt Gorenje auf ein Neues seine Position als führender europäischer Hausgerätehersteller unter Beweis.

MADE IN EUROPE

„MADE IN EUROPE"

Gorenje ist im gesamten europäischen Raum vertreten und punktet dabei durch seine europäische Produktion. Unsere Geräte werden zu einem großen Teil unter Einhaltung aller EU-Richtlinien **nachhaltig im EU-Raum produziert**. Dies ermöglicht eine gleichbleibende Produktqualität sowie kurze Lieferwege. Darüber hinaus sind wir uns unserer ökologischen und sozialen Verantwortung bewusst und punkten mit schnellen Reaktionszeiten.

gorenje

Gorenje Einbaukühlgeräte

Einbaukühlschrank**

Kurzbezeichnung	Ausführung	Kurzbezeichnung	Netto-Ident
RBI409EP1		**RBI409EP1**	**432**

einbaufähig / integrierbar
Schlepptürtechnik, Anschlagtechnik-Variante 05
Türanschlag rechts, wechselbar
Einbaumaße (H x B x T)
876-880 x 560 x 550 mm
Ausstattung Kühlteil
manuelle Abtauung
LED-Innenraumbeleuchtung
3 Glasablagen, davon 2 höhenverstellbar
1 Obst- und Gemüseschublade
1 Eierablage
Ausstattung Innentür
Flaschenablage
2 Türfächer
Ausstattung Gefrierteil
1 Eiswürfelschale

Technische Daten
Energieeffizienzklasse: **E** (Spektrum A bis G)
Energieverbrauch: 142 kWh/a
Nutzinhalt gesamt 118 l, davon 14 l ****Gefrierfach
Gefriervermögen: 2,4 kg / 24 h
Lagerzeit bei Störungen: 6,5 h
Klimaklasse: N-ST
Betriebsgeräusch: 39 dB(A) re1pW
Luftschallemissionsklasse: C
Anschlusswert: 70 W
Absicherung: 10 A

Mehrwert Ausstattung
vertieftes Türfach
LED-Beleuchtung

N
880
LED
E

Passende Geräteschränke zu diesem Elektrogerät entnehmen Sie bitte der Zuordnung in den IDM-Daten.

Einbaukühlschrank

Kurzbezeichnung	Ausführung	Kurzbezeichnung	Netto-Ident
RI412EE1		**RI412EE1**	**820**

einbaufähig / integrierbar
Schlepptürtechnik, Anschlagtechnik-Variante 05
Türanschlag rechts, wechselbar
Einbaumaße (H x B x T)
1225-1230 x 560-570 x 560 mm
Ausstattung Kühlteil
LED-Innenraumbeleuchtung
5 Glasabstellflächen
MultiAdjust-Ablagen
1 CrispZone Schubfach mit Feuchteregler
Ausstattung Innentür
Flaschenablage
2 Türfächer

Technische Daten
Energieeffizienzklasse: **E** (Spektrum A bis G)
Energieverbrauch: 101 kWh/a
Nutzinhalt 199 l
Klimaklasse: SN-N-ST
Betriebsgeräusch: 35 dB(A) re1pW
Luftschallemissionsklasse: B
Anschlusswert: 66 W
Absicherung: 10 A

Mehrwert Ausstattung
vertieftes Türfach
LED-Beleuchtung
MultiAdjust-Ablagen

N
1230
LED
E

Passende Geräteschränke zu diesem Elektrogerät entnehmen Sie bitte der Zuordnung in den IDM-Daten.

Einbaukühlschrank**

Kurzbezeichnung	Ausführung	Kurzbezeichnung	Netto-Ident
RBI412EE1		**RBI412EE1**	**856**

einbaufähig / integrierbar
Schlepptürtechnik, Anschlagtechnik-Variante 05
Türanschlag rechts, wechselbar
Einbaumaße (H x B x T)
1225-1230 x 560-570 x 560 mm
Ausstattung Kühlteil
Vollautomatische Abtauung im Kühlraum
EcoMode Programm
LED-Innenraumbeleuchtung
4 Glasablagen, davon 3 höhenverstellbar
MultiAdjust-Ablagen
1 CrispZone Schubfach mit Feuchteregler
Ausstattung Innentür
Flaschenablage
2 Türfächer
Ausstattung Gefrierteil
1 Eiswürfelschale

Technische Daten
Energieeffizienzklasse: **E** (Spektrum A bis G)
Energieverbrauch: 146 kWh/a
Nutzinhalt gesamt 180 l, davon 15 l ****Gefrierfach
Gefriervermögen: 2 kg / 24 h
Lagerzeit bei Störungen: 6 h
Klimaklasse: N-ST
Betriebsgeräusch: 39 dB(A) re1pW
Luftschallemissionsklasse: C
Anschlusswert: 67 W
Absicherung: 10 A

Mehrwert Ausstattung
vertieftes Türfach
LED-Beleuchtung
MultiAdjust-Ablagen

N
1230
LED
E

Passende Geräteschränke zu diesem Elektrogerät entnehmen Sie bitte der Zuordnung in den IDM-Daten.

Maßskizzen finden Sie am Ende des Registers.
Piktogramm Hinweise siehe Vorspann

Gorenje Einbaukühlgeräte

Einbaukühl-Gefrierkombination****

Kurzbezeichnung	Ausführung	Kurzbezeichnung	Netto-Ident
RFI4152P1		**RFI4152P1**	**616**

einbaufähig / integrierbar
Schlepptürtechnik, Anschlagtechnik-Variante 05
Türanschlag rechts, wechselbar
Einbaumaße (H x B x T)
1445-1450 x 560-570 x 550 mm
Ausstattung Kühlteil
Vollautomatische Abtauung im Kühlraum
LED-Innenraumbeleuchtung
4 Glasablagen, davon 3 höhenverstellbar
1 CrispZone Schubfach
1 Eierablage
Ausstattung Innentür
Flaschenablage
2 Türfächer
Ausstattung Gefrierteil
1 Eiswürfelschale

Technische Daten
Energieeffizienzklasse: **E** (Spektrum A bis G)
Energieverbrauch: 175 kWh/a
Nutzinhalt gesamt 205 l, davon 36 l ****Gefrierfach
Gefriervermögen: 2,4 kg / 24 h
Lagerzeit bei Störungen: 18 h
Klimaklasse: N-ST
Betriebsgeräusch: 39 dB(A) re1pW
Luftschallemissionsklasse: C
Anschlusswert: 70 W

Mehrwert Ausstattung
vertieftes Türfach
LED-Beleuchtung

Passende Geräteschränke zu diesem Elektrogerät entnehmen Sie bitte der Zuordnung in den IDM-Daten.

Einbaukühl-Gefrierkombination****

Kurzbezeichnung	Ausführung	Kurzbezeichnung	Netto-Ident
RKI415EP1		**RKI415EP1**	**856**

einbaufähig / integrierbar
Schlepptürtechnik, Anschlagtechnik-Variante 05
Türanschlag rechts, wechselbar
Einbaumaße (H x B x T)
1443-1450 x 560 x 550 mm
Ausstattung Kühlteil
Vollautomatische Abtauung im Kühlraum
LED-Innenraumbeleuchtung
4 Glasablagen, davon 3 höhenverstellbar
2 CrispZone Schubfächer
1 Eierablage
Ausstattung Innentür
Flaschenablage
2 Türfächer
Ausstattung Gefrierteil
2 Gefriergutschubladen
1 Eiswürfelschale

Technische Daten
Energieeffizienzklasse: **E** (Spektrum A bis G)
Energieverbrauch: 193 kWh/a
Nutzinhalt gesamt 212 l, davon 50 l ****Gefrierfach
Gefriervermögen: 2,6 kg / 24 h
Lagerzeit bei Störungen: 12 h
Klimaklasse: N-ST
Betriebsgeräusch: 39 dB(A) re1pW
Luftschallemissionsklasse: C
Anschlusswert: 120 W

Mehrwert Ausstattung
LED-Beleuchtung

Passende Geräteschränke zu diesem Elektrogerät entnehmen Sie bitte der Zuordnung in den IDM-Daten.

Gorenje Einbaukühlgeräte

Einbaukühlschrank

Kurzbezeichnung	Ausführung	Kurzbezeichnung	Netto-Ident
RI418EE0		**RI418EE0**	**1092**

einbaufähig / integrierbar
Schlepptürtechnik, Anschlagtechnik-Variante 05
Türanschlag rechts, wechselbar
Einbaumaße (H x B x T)
1775-1780 x 560-570 x 560 mm
Ausstattung Kühlteil
Vollautomatische Abtauung im Kühlraum
mechanische Steuerung
EcoMode Programm
LED-Innenraumbeleuchtung
7 Glasablagen, davon 6 höhenverstellbar
MultiAdjust-Ablagen
2 CrispZone Schubfächer, eines davon mit Feuchteregler
1 Eierablage
Ausstattung Innentür
2 Flaschenablagen
3 Türfächer

Technische Daten
Energieeffizienzklasse: **E** (Spektrum A bis G)
Energieverbrauch: 113 kWh/a
Nutzinhalt 301 l
Klimaklasse: SN-N-ST
Betriebsgeräusch: 36 dB(A) re1pW
Luftschallemissionsklasse: C
Anschlusswert: 75 W
Absicherung: 10 A

Mehrwert Ausstattung
vertieftes Türfach
LED-Beleuchtung
MultiAdjust-Ablagen

Passende Geräteschränke zu diesem Elektrogerät entnehmen Sie bitte der Zuordnung in den IDM-Daten.

Einbaukühlschrank****

Kurzbezeichnung	Ausführung	Kurzbezeichnung	Netto-Ident
RBI418EE0		**RBI418EE0**	**1128**

einbaufähig / integrierbar
Schlepptürtechnik, Anschlagtechnik-Variante 05
Türanschlag rechts, wechselbar
Einbaumaße (H x B x T)
1775-1780 x 560-570 x 560 mm
Ausstattung Kühlteil
Vollautomatische Abtauung im Kühlraum
LED-Innenraumbeleuchtung
5 Glasablagen
1 CrispZone Schubfach
1 CrispZone Schubfach mit Feuchteregler
1 Eierablage
Ausstattung Innentür
2 Flaschenablagen
4 Türablagen
Ausstattung Gefrierteil
1 Eiswürfelschale

Technische Daten
Energieeffizienzklasse: **E** (Spektrum A bis G)
Energieverbrauch: 170 kWh/a
Nutzinhalt gesamt 280 l, davon 29 l ****Gefrierfach
Gefriervermögen: 2 kg / 24 h
Lagerzeit bei Störungen: 11 h
Klimaklasse: N-ST
Betriebsgeräusch: 38 dB(A) re1pW
Luftschallemissionsklasse: C
Anschlusswert: 105 W

Mehrwert Ausstattung
vertieftes Türfach
LED-Beleuchtung

Passende Geräteschränke zu diesem Elektrogerät entnehmen Sie bitte der Zuordnung in den IDM-Daten.

Maßskizzen finden Sie am Ende des Registers.
Piktogramm Hinweise siehe Vorspann

Gorenje Einbaukühlgeräte

Einbaukühl-Gefrierkombination**

Kurzbezeichnung	Ausführung	Kurzbezeichnung	Netto-Ident
NRKI418EP1		**NRKI418EP1**	**964**

einbaufähig / integrierbar
Schlepptürtechnik, Anschlagtechnik-Variante 05
Türanschlag rechts, wechselbar
Einbaumaße (H x B x T)
1775-1780 x 560-570 x 560 mm
Ausstattung Kühlteil
Vollautomatische Abtauung im Kühlraum
LED-Innenraumbeleuchtung
4 Glasablagen, davon 3 höhenverstellbar
1 Obst- und Gemüseschublade
NoFrost DualAdvance
SuperCool
akustische und optische Temperaturwarnung
akustischer Türalarm
1 Flaschengitter
2 Eierablagen
Ausstattung Innentür
Flaschenablage
2 Türfächer
Ausstattung Gefrierteil
3 Gefriergutschubladen
1 Eiswürfelschale

Technische Daten
Energieeffizienzklasse: **E** (Spektrum A bis G)
Energieverbrauch: 217 kWh/a
Nutzinhalt gesamt 246 l, davon 63 l ****Gefrierfach
Gefriervermögen: 3 kg / 24 h
Lagerzeit bei Störungen: 12 h
Klimaklasse: N-ST
Betriebsgeräusch: 38 dB(A) re1pW
Luftschallemissionsklasse: C
Anschlusswert: 130 W

Mehrwert Ausstattung
LED-Beleuchtung
NoFrost DualAdvance
SuperCool

Passende Geräteschränke zu diesem Elektrogerät entnehmen Sie bitte der Zuordnung in den IDM-Daten.

Einbaugefrierschrank**

Kurzbezeichnung	Ausführung	Kurzbezeichnung	Netto-Ident
FNI418EE1		**FNI418EE1**	**1344**

einbaufähig / integrierbar
Schlepptürtechnik, Anschlagtechnik-Variante 05
Türanschlag rechts, wechselbar
Einbaumaße (H x B x T)
1775-1780 x 560-570 x 560 mm
Ausstattung Gefrierteil
Vollautomatische Abtauung im Gefrierteil
7 Gefriergutschubladen
LED-Innenraumbeleuchtung
digitale Temperaturanzeige
blinkende Beleuchtung bei offener Tür
NoFrost
FastFreeze
XL-SpaceBox 38 l

Technische Daten
Energieeffizienzklasse: **E** (Spektrum A bis G)
Energieverbrauch: 237 kWh/a
Nutzinhalt 212 l ****Gefrierfach
Gefriervermögen: 12 kg / 24 h
Lagerzeit bei Störungen: 8 h
Klimaklasse: SN-N-ST-T
Betriebsgeräusch: 38 dB(A) re1pW
Luftschallemissionsklasse: C
Anschlusswert: 80 W
Absicherung: 10 A

Mehrwert Ausstattung
LED-Beleuchtung
NoFrost
FastFreeze
XL-SpaceBox 38 l

Passende Geräteschränke zu diesem Elektrogerät entnehmen Sie bitte der Zuordnung in den IDM-Daten.

Gorenje Einbaukühlgeräte

Einbaukühlschrank

Kurzbezeichnung	Ausführung	Kurzbezeichnung	Netto-Ident
RI518EA1		**RI518EA1**	**1812**

einbaufähig / integrierbar
Festtürtechnik, Anschlagtechnik-Variante 06
Türanschlag rechts, wechselbar
Einbaumaße (H x B x T)
1775-1780 x 560-570 x 560 mm
Ausstattung Kühlteil
Vollautomatische Abtauung im Kühlraum
elektronische Steuerung
LED-Innenraumbeleuchtung
7 Glasablagen, davon 6 höhenverstellbar
MultiAdjust-Ablagen
1 CrispZone Schubfach mit Feuchteregler
1 FreshZone Schubfach
AdaptTech
IonAir und DynamiCooling
SuperCool
digitale Temperaturanzeige für das Kühlteil
akustischer Türalarm
1 Flaschengitter
1 Eierablage
1 MultiBox 3-in-1
Ausstattung Innentür
2 Flaschenablagen
4 Türfächer

Technische Daten
Energieeffizienzklasse: **E** (Spektrum A bis G)
Energieverbrauch: 113 kWh/a
Nutzinhalt 301 l
Klimaklasse: SN-N-ST
Betriebsgeräusch: 36 dB(A) re1pW
Luftschallemissionsklasse: C
Anschlusswert: 75 W
Absicherung: 10 A

Mehrwert Ausstattung
vertieftes Türfach
LED-Beleuchtung
MultiAdjust-Ablagen
IonAir und DynamiCooling
SuperCool
AdaptTech
CrispZone mit VitaLight und SmartHumidity

Passende Geräteschränke zu diesem Elektrogerät entnehmen Sie bitte der Zuordnung in den IDM-Daten.

Einbaukühl-Gefrierkombination****

Kurzbezeichnung	Ausführung	Kurzbezeichnung	Netto-Ident
NRKI518EA1		**NRKI518EA1**	**1920**

einbaufähig / integrierbar
Festtürtechnik, Anschlagtechnik-Variante 06
Türanschlag rechts, wechselbar
Einbaumaße (H x B x T)
1775-1780 x 560-570 x 560 mm
Ausstattung Kühlteil
NoFrost - automatische Abtauung im Kühl- und im Gefrierteil
LED-Innenraumbeleuchtung
5 Glasablagen, davon 3 höhenverstellbar
MultiAdjust-Ablagen
1 CrispZone Schubfach mit Feuchteregler
1 FreshZone Schubfach
AdaptTech
NoFrost DualAdvance
IonAir und DynamiCooling
Smart FastFreeze
SuperCool
digitale Temperaturanzeige für das Kühlteil
akustischer und optischer Temperaturalarm
1 Flaschengitter
1 Eierablage
1 MultiBox 3-in-1
Ausstattung Innentür
Flaschenablage
2 Türfächer
Ausstattung Gefrierteil
3 Gefriergutschubladen
1 Eiswürfelschale

Technische Daten
Energieeffizienzklasse: **E** (Spektrum A bis G)
Energieverbrauch: 224 kWh/a
Nutzinhalt gesamt 248 l, davon 68 l ****Gefrierfach
Gefriervermögen: 3,1 kg / 24 h
Lagerzeit bei Störungen: 9 h
Klimaklasse: SN-N-ST
Betriebsgeräusch: 38 dB(A) re1pW
Luftschallemissionsklasse: C
Anschlusswert: 115 W

Mehrwert Ausstattung
LED-Beleuchtung
MultiAdjust-Ablagen
NoFrost DualAdvance
SuperCool
AdaptTech
IonAir und DynamiCooling
CrispZone mit VitaLight und SmartHumidity

Passende Geräteschränke zu diesem Elektrogerät entnehmen Sie bitte der Zuordnung in den IDM-Daten.

Maßskizzen finden Sie am Ende des Registers.
Piktogramm Hinweise siehe Vorspann

Einbaugefrierschrank**

Kurzbezeichnung	Ausführung	Kurzbezeichnung	Netto-Ident
FNI518EA1		**FNI518EA1**	**1812**

einbaufähig / integrierbar
Festtürtechnik, Anschlagtechnik-Variante 06
Türanschlag rechts, wechselbar
Einbaumaße (H x B x T)
1775-1780 x 560-570 x 560 mm
Ausstattung Gefrierteil
Vollautomatische Abtauung im Gefrierteil
7 Gefriergutschubladen
LED-Innenraumbeleuchtung
digitale Temperaturanzeige
akustischer Türalarm
NoFrost
Smart FastFreeze
FastFreeze
XL-SpaceBox 38 l

Technische Daten
Energieeffizienzklasse: **E** (Spektrum A bis G)
Energieverbrauch: 237 kWh/a
Nutzinhalt 212 l ****Gefrierfach
Gefriervermögen: 12 kg / 24 h
Lagerzeit bei Störungen: 8 h
Klimaklasse: SN-N-ST-T
Betriebsgeräusch: 38 dB(A) re1pW
Luftschallemissionsklasse: C
Anschlusswert: 80 W
Absicherung: 10 A

Mehrwert Ausstattung
LED-Beleuchtung
NoFrost
Smart FastFreeze
XL-SpaceBox 38 l

Passende Geräteschränke zu diesem Elektrogerät entnehmen Sie bitte der Zuordnung in den IDM-Daten.

Gorenje Einbaukühlgeräte

Kühl-/Gefrierkombination

Kurzbezeichnung	Ausführung	Kurzbezeichnung	Netto-Ident
NRKI419EP1		**NRKI419EP1**	**1616**

einbaufähig / integrierbar
Schlepptürtechnik, Anschlagtechnik-Variante 05
Türanschlag rechts, wechselbar
Einbaumaße (H x B x T)
1939-1942 x 560-570 x 560 mm
Ausstattung Kühlteil
Vollautomatische Abtauung im Kühlraum
LED-Innenraumbeleuchtung
digitale Temperaturanzeige für das Kühlteil
5 Glasablagen, davon 3 höhenverstellbar
MultiAdjust-Ablagen
1 CrispZone Schubfach
1 FreshZone Schubfach
NoFrost DualAdvance
1 Flaschengitter
1 Eierablage
Ausstattung Innentür
Flaschenablage
3 Türablagen
Ausstattung Gefrierteil
3 Gefriergutschubladen
1 Eiswürfelschale

Technische Daten
Energieeffizienzklasse: **E** (Spektrum A bis G)
Energieverbrauch: 206 kWh/a
Nutzinhalt gesamt 281 l, davon 56 l ****Gefrierfach
Gefriervermögen: 2,6 kg / 24 h
Lagerzeit bei Störungen: 11 h
Klimaklasse: N-ST
Betriebsgeräusch: 40 dB(A) re1pW
Luftschallemissionsklasse: C
Anschlusswert: 100 W

Mehrwert Ausstattung
LED-Beleuchtung
NoFrost DualAdvance
MultiAdjust-Ablagen

Passende Geräteschränke zu diesem Elektrogerät entnehmen Sie bitte der Zuordnung in den IDM-Daten.

Gorenje Unterbaukühlgeräte

Unterbaukühlschrank

Kurzbezeichnung	Ausführung	Kurzbezeichnung	Netto-Ident
RIU609EA1		**RIU609EA1**	**632**

unterbaufähig / integrierbar
Festtürtechnik, Anschlagtechnik-Variante 06
Türanschlag rechts, wechselbar
Einbaumaße (H x B x T)
820-900 x 600 x 550 mm
Ausstattung Kühlteil
Be- und Entlüftung im Sockel
Vollautomatische Abtauung im Kühlraum
elektronische Steuerung
LED-Innenraumbeleuchtung
LED-Display
akustischer Türalarm
digitale Temperaturanzeige
3 höhenverstellbare Glasablagen
SuperCool
Ausstattung Innentür
Flaschenablage
1 höhenverstellbare Ablage

Technische Daten
Energieeffizienzklasse: **E** (Spektrum A bis G)
Energieverbrauch: 93 kWh/a
Nutzinhalt 138 l Klimaklasse: SN-N-ST
Betriebsgeräusch: 37 dB(A) re1pW
Luftschallemissionsklasse: C
Anschlusswert: 60 W
Absicherung: 10 A

Mehrwert Ausstattung
LED-Beleuchtung
SuperCool

Maßskizzen finden Sie am Ende des Registers.
Piktogramm Hinweise siehe Vorspann

Gorenje Unterbaukühlgeräte

Unterbaukühlschrank****

Kurzbezeichnung	Ausführung	Kurzbezeichnung	Netto-Ident
RBIU609EA1		**RBIU609EA1**	**652**

unterbaufähig / integrierbar
Festtürtechnik, Anschlagtechnik-Variante 06
Türanschlag rechts, wechselbar
Einbaumaße (H x B x T)
820-900 x 600 x 550 mm
Ausstattung Kühlteil
Be- und Entlüftung im Sockel
Vollautomatische Abtauung im Kühlraum
elektronische Steuerung
LED-Innenraumbeleuchtung
LED-Display
akustischer Türalarm
digitale Temperaturanzeige
2 höhenverstellbare Glasablagen
SuperCool
Ausstattung Innentür
Flaschenablage
1 höhenverstellbare Ablage

Technische Daten
Energieeffizienzklasse: **E** (Spektrum A bis G)
Energieverbrauch: 148 kWh/a
Nutzinhalt gesamt 121 l, davon 17 l ****Gefrierfach
Gefriervermögen: 2 kg / 24 h
Lagerzeit bei Störungen: 9 h
Klimaklasse: SN-N-ST
Betriebsgeräusch: 38 dB(A) re1pW
Luftschallemissionsklasse: C
Anschlusswert: 90 W
Absicherung: 10 A

Mehrwert Ausstattung
LED-Beleuchtung
SuperCool

Gorenje Einbauherde

Einbauherd

Kurzbezeichnung	Ausführung	Kurzbezeichnung	Netto-Ident
BC6715E02XK	**Edelstahl**	**BC6715E02XK**	**672**

Heizarten:
Schnellaufheizen
Umluft (Ober-/ Unterhitze mit Ventilator)
Grill mit Ventilator
Ober-/ Unterhitze
Grill
GentleBake
Pizzafunktion
FrozenBake
Auftauen
AquaClean
Beleuchtung
Ausstattung
Backmuffe HomeMADE 77 L
Stangengriff Edelstahl
C (CompactDoor) 2-fach verglast
Kühlgebläse mit automatischem Nachlauf
Backofen mit EcoClean-Email emailliert, katalytisch beschichtet
Antifingerprint-Beschichtung
aushängbare Edelstahl-Vollglas-Backofentür
Serienzubehör
1 Fettpfanne
1 Grillrost
seitliche Einhängegitter

Technische Daten
Energieeffizienzklasse: **A** (Spektrum A+++ bis D)
Energieverbrauch (Konventionell): 0,97 kWh
Energieverbrauch (Umluft/Heißluft): 0,82 kWh
Backofenvolumen: 77 Liter SuperSize
Einbaumaße (H x B x T) 595 x 595 x 564 mm
Anschlusswert: 2,5 kW

Mehrwert Ausstattung
Backmuffe HomeMADE 77 L
Antifingerprint-Beschichtung
AquaClean

Maßskizzen finden Sie am Ende des Registers.
Piktogramm Hinweise siehe Vorspann

Gorenje Einbauherde

Einbauherd

Kurzbezeichnung	Ausführung	Kurzbezeichnung	Netto-Ident
BC6737E02X	**Edelstahl**	**BC6737E02X**	**760**

Heizarten:
Schnellaufheizen
Umluft (Ober-/ Unterhitze mit Ventilator)
Grill mit Ventilator
Airfry
Heißluft mit Dampfoption
Ober-/ Unterhitze mit Dampfoption
Grill
GentleBake
Pizzafunktion
FrozenBake
Auftauen
AquaClean
Beleuchtung

Ausstattung
Backmuffe HomeMADE 77 L
versenkbare Bedienknebel
Stangengriff Edelstahl
C (CompactDoor) 2-fach verglast
Kühlgebläse mit automatischem Nachlauf
Backofen mit EcoClean-Email emailliert, katalytisch beschichtet
Antifingerprint-Beschichtung
aushängbare Edelstahl-Vollglas-Backofentür
thermoelektrische Sicherung

Serienzubehör
1 Fettpfanne
1 Grillrost
seitliche Einhängegitter

Technische Daten
Energieeffizienzklasse: **A** (Spektrum A+++ bis D)
Energieverbrauch (Konventionell): 0,97 kWh
Energieverbrauch (Umluft/Heißluft): 0,82 kWh
Backofenvolumen: 77 Liter SuperSize
Einbaumaße (H x B x T) 595 x 595 x 564 mm
Anschlusswert: 3,5 kW

Mehrwert Ausstattung
Backmuffe HomeMADE 77 L
Antifingerprint-Beschichtung
AquaClean

Einbauherd

Kurzbezeichnung	Ausführung	Kurzbezeichnung	Netto-Ident
BCS6737E06X	**Edelstahl**	**BCS6737E06X**	**856**
BCS6737E06BG	**Glas Schwarz**	**BCS6737E06BG**	**856**

Heizarten:
Schnellaufheizen
Umluft (Ober-/ Unterhitze mit Ventilator)
Grill mit Ventilator
Airfry
Heißluft mit Dampfoption
Ober-/ Unterhitze mit Dampfoption
Grill
GentleBake
Pizzafunktion
FrozenBake
Auftauen
AquaClean
Beleuchtung

Ausstattung
Backmuffe HomeMADE 77 L
versenkbare Bedienknebel
Stangengriff Edelstahl
C (CompactDoor) 2-fach verglast
Kühlgebläse mit automatischem Nachlauf
Backofen mit EcoClean-Email emailliert, katalytisch beschichtet
Antifingerprint-Beschichtung
aushängbare Glas-Backofentür

Serienzubehör
1 Backblech
1 Fettpfanne
1 Grillrost
1-fach Teleskopauszug

Technische Daten
Energieeffizienzklasse: **A** (Spektrum A+++ bis D)
Energieverbrauch (Konventionell): 0,97 kWh
Energieverbrauch (Umluft/Heißluft): 0,82 kWh
Backofenvolumen: 77 Liter SuperSize
Einbaumaße (H x B x T) 595 x 595 x 564 mm
Anschlusswert: 2,5 kW

Mehrwert Ausstattung
Backmuffe HomeMADE 77 L
ExtraSteam
GentleClose
Antifingerprint-Beschichtung
AquaClean

Maßskizzen finden Sie am Ende des Registers.
Piktogramm Hinweise siehe Vorspann

Gorenje Kochfelder

Glaskeramik-Kochfeld

Kurzbezeichnung	Ausführung	Kurzbezeichnung	Netto-Ident
ECD641BX	**Edelstahl**	**ECD641BX**	**316**

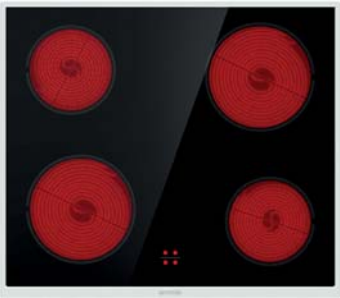

Ausstattung
kombinierbar mit allen Gorenje BC..., BCS..., BCP... und BCPS... Modellen
2 HiLight-Kochzonen Ø 145 mm 1,2 kW
2 HiLight-Kochzonen Ø 180 mm 1,8 kW
Restwärmeanzeige

Technische Daten
Einbaumaße (H x B x T) 70 x 560 x 490 mm
Anschlusswert: 6,0 kW

Glaskeramik-Kochfeld

Kurzbezeichnung	Ausführung	Kurzbezeichnung	Netto-Ident
ECD643BX	**Edelstahl**	**ECD643BX**	**336**
ECD643BSC	**Rahmenlos**	**ECD643BSC**	**324**

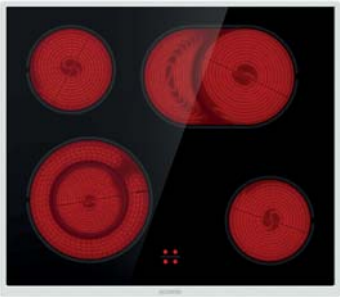

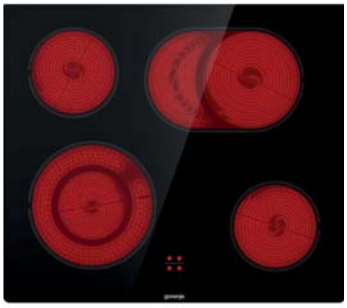

Ausstattung
kombinierbar mit allen Gorenje BC..., BCS..., BCP... und BCPS... Modellen
2 HiLight-Kochzonen Ø 145 mm 1,2 kW
1 HiLight Zweikreis-Kochzone: Ø 120/210 mm 0,8 / 2,2 kW
1 HiLight-Bräterzone ø 170 x 265 mm 1,5 / 2,4 kW
Restwärmeanzeige

Technische Daten
Einbaumaße (H x B x T) 70 x 560 x 490 mm
Anschlusswert: 7,0 kW

Maßskizzen finden Sie am Ende des Registers.
Piktogramm Hinweise siehe Vorspann

Gorenje Einbaubacköfen

Einbaubackofen

Kurzbezeichnung	Ausführung	Kurzbezeichnung	Netto-Ident
BO6717E03X	**Edelstahl**	**BO6717E03X**	**616**

Backofenfunktionen
Schnellaufheizen
Umluft (Ober-/ Unterhitze mit Ventilator)
Grill mit Ventilator
Airfry
Heißluft
Ober-/ Unterhitze
Grill
GentleBake
Pizzafunktion
FrozenBake
Auftauen
AquaClean
Beleuchtung
Ausstattung
Backmuffe HomeMADE 77 L
versenkbare Bedienknebel
Stangengriff Edelstahl
C (CompactDoor) 2-fach verglast
Kühlgebläse
Backofen mit EcoClean-Email emailliert, katalytisch beschichtet
Antifingerprint-Beschichtung
aushängbare Glas-Backofentür
mechanische Kindersicherung
Serienzubehör
1 Backblech
1 Fettpfanne
1 Grillrost
seitliche Einhängegitter

Technische Daten
Energieeffizienzklasse: **A** (Spektrum A+++ bis D)
Energieverbrauch (Konventionell): 0,94 kWh
Energieverbrauch (Umluft/Heißluft): 0,81 kWh
Backofenvolumen: 77 Liter SuperSize
Einbaumaße (H x B x T) 583-600 x 560-568 x 550 mm
Anschlusswert: 3,3 kW

Mehrwert Ausstattung
Backmuffe HomeMADE 77 L
Antifingerprint-Beschichtung
AquaClean

Einbaubackofen

Kurzbezeichnung	Ausführung	Kurzbezeichnung	Netto-Ident
BOS6737E13BG	**Schwarz**	**BOS6737E13BG**	**796**

Backofenfunktionen
Schnellaufheizen
Umluft (Ober-/ Unterhitze mit Ventilator)
Grill mit Ventilator
Airfry
Heißluft mit Dampfoption
Ober-/ Unterhitze mit Dampfoption
Grill
GentleBake
Pizzafunktion
FrozenBake
Auftauen
AquaClean
Beleuchtung
Ausstattung
Backmuffe HomeMADE 77 L
versenkbare Bedienknebel
Stangengriff dunkelgraues gebürstetes Edelstahl
C (CompactDoor) 2-fach verglast
GentleClose Türeinzug
Kühlgebläse mit automatischem Nachlauf
IconLED
Backofen mit EcoClean-Email emailliert, katalytisch beschichtet
aushängbare Glas-Backofentür
Kindersicherung
Serienzubehör
1 Backblech
1 Fettpfanne
1 Grillrost
1-fach Teleskopauszug höhenverstellbar

Technische Daten
Energieeffizienzklasse: **A** (Spektrum A+++ bis D)
Energieverbrauch (Konventionell): 0,97 kWh
Energieverbrauch (Umluft/Heißluft): 0,82 kWh
Backofenvolumen: 77 Liter SuperSize
Einbaumaße (H x B x T) 590-600 x 560-564 x 550 mm
Anschlusswert: 3,5 kW

Mehrwert Ausstattung
Backmuffe HomeMADE 77 L
ExtraSteam
GentleClose
AquaClean

Maßskizzen finden Sie am Ende des Registers.
Piktogramm Hinweise siehe Vorspann

Gorenje Einbaubacköfen

Einbaubackofen

Kurzbezeichnung	Ausführung	Kurzbezeichnung	Netto-Ident
BPS6737E14BG	**Schwarz**	**BPS6737E14BG**	**940**

Backofenfunktionen
Schnellaufheizen
Umluft (Ober-/ Unterhitze mit Ventilator)
Grill mit Ventilator
Airfry
Heißluft mit Dampfoption
Ober-/ Unterhitze mit Dampfoption
Grill
GentleBake
Pizzafunktion
FrozenBake
Auftauen
Pyrolyse
Beleuchtung
Ausstattung
Backmuffe HomeMADE 77 L
versenkbare Bedienknebel
Stangengriff Edelstahl
QUCD (Quadro Ultra Cool Door) 4-fach verglast
GentleClose Türeinzug
Pyrolyse-Reinigung
Kühlgebläse mit automatischem Nachlauf
Backofen mit EcoClean-Email emailliert, katalytisch beschichtet
aushängbare Edelstahl-Vollglas-Backofentür
Kindersicherung
Serienzubehör
2 Backbleche
1 Fettpfanne
1 Grillrost
1-fach Teleskopauszug höhenverstellbar

Technische Daten
Energieeffizienzklasse: **A+** (Spektrum A+++ bis D)
Energieverbrauch (Konventionell): 1,03 kWh
Energieverbrauch (Umluft/Heißluft): 0,71 kWh
Backofenvolumen: 77 Liter SuperSize
Einbaumaße (H x B x T) 583-600 x 560-568 x 550 mm
Anschlusswert: 3,5 kW

Mehrwert Ausstattung
Backmuffe HomeMADE 77 L
Pyrolyse
ExtraSteam
GentleClose

Einbaubackofen

Kurzbezeichnung	Ausführung	Kurzbezeichnung	Netto-Ident
BPS6737E04DBG	**Schwarz**	**BPS6737E04DBG**	**976**

Backofenfunktionen
Schnellaufheizen
Umluft (Ober-/ Unterhitze mit Ventilator)
Grill mit Ventilator
Airfry
Heißluft mit Dampfoption
Ober-/ Unterhitze mit Dampfoption
Grill
GentleBake
Pizzafunktion
FrozenBake
Auftauen
Pyrolyse
Beleuchtung
Ausstattung
Backmuffe HomeMADE 77 L
versenkbare Bedienknebel
Stangengriff dunkelgraues gebürstetes Edelstahl
QUCD (Quadro Ultra Cool Door) 4-fach verglast
GentleClose Türeinzug
Pyrolyse-Reinigung
Kühlgebläse mit automatischem Nachlauf
IconLED
Backofen mit EcoClean-Email emailliert, katalytisch beschichtet
Kindersicherung
aushängbare Edelstahl-Vollglas-Backofentür
Serienzubehör
2 Backbleche
1 Fettpfanne
1 Grillrost

Technische Daten
Energieeffizienzklasse: **A+** (Spektrum A+++ bis D)
Energieverbrauch (Konventionell): 0,97 kWh
Energieverbrauch (Umluft/Heißluft): 0,71 kWh
Backofenvolumen: 77 Liter SuperSize
Einbaumaße (H x B x T) 583-600 x 560-568 x 550 mm
Anschlusswert: 3,5 kW

Mehrwert Ausstattung
Backmuffe HomeMADE 77 L
Pyrolyse
ExtraSteam
GentleClose

Gorenje Einbaubacköfen

Einbaubackofen

Kurzbezeichnung	Ausführung	Kurzbezeichnung	Netto-Ident
BSA6747DGWI	**Schwarz**	**BSA6747DGWI**	**1012**

Backofenfunktionen
Schnellaufheizen
Umluft (Ober-/ Unterhitze mit Ventilator)
Grill mit Ventilator
Airfry
Heißluft
Ober-/Unterhitze mit Ventilator und Dampfoption
Grill
GentleBake
Pizzafunktion
FrozenBake
Auftauen
AquaClean
Tellerwärmer
Sabbath Funktion
SteamAssist
Beleuchtung
Ausstattung
Backmuffe HomeMADE 77 L
Ergonomische Knebel
CD (Cool Door) 3-fach verglast
GentleClose Türeinzug
dynamisches Kühlgebläse mit Nachlaufautomatik (DC+)
IconTouch
WiFi Funktion „ConnectLife“
Backofen mit EcoClean-Email emailliert, katalytisch beschichtet
aushängbare Edelstahl-Vollglas-Backofentür
Serienzubehör
1 Backblech
1 perforiertes Backblech für die Airfry-Funktion
1 Fettpfanne, 1 Grillrost
2-fach Teleskopauszug
Bratenthermometer

Technische Daten
Energieeffizienzklasse: **A+** (Spektrum A+++ bis D)
Energieverbrauch (Konventionell): 0,97 kWh
Energieverbrauch (Umluft/Heißluft): 0,71 kWh
Backofenvolumen: 77 Liter SuperSize
Einbaumaße (H x B x T)
590-600 x 560-564 x 550 mm
Anschlusswert: 3,5 kW

Mehrwert Ausstattung
Backmuffe HomeMADE 77 L
ExtraSteam
GentleClose
AquaClean
WiFi Funktion „ConnectLife“

Gorenje Kompaktgeräte

Mikrowellen-Kompakt-Backofen

Kurzbezeichnung	Ausführung	Kurzbezeichnung	Netto-Ident
BCM4547A10X	**Edelstahl**	**BCM4547A10X**	**1992**
BCM4547A10BG	**Glas Schwarz**	**BCM4547A10BG**	**1992**

Heizarten:
Mikrowelle
Umluft (Ober-/ Unterhitze mit Ventilator)
Airfry
Heißluft
Großflächengrill
GentleBake
Pizzafunktion
FrozenBake
Auftauen
AquaClean
Tellerwärmer
Beleuchtung
Ausstattung
Kompaktbackofen mit Einhängegittern
Backmuffe HomeMADE 50 L
Ergonomische Knebel
Mikrowellenleistung 1000 W
UCD (Ultra Cool Door) 3-fach verglast
GentleClose Türeinzug
dynamisches Kühlgebläse mit Nachlaufautomatik (DC+)
IconTouch
MultiFlow 360°
Supreme-Beschichtung
Antifingerprint-Beschichtung beim Edelstahl-Modell
aushängbare Glas-Backofentür
Serienzubehör
1 Backblech, 1 Glasbackschale
1 Grillrost, seitliche Einhängegitter

Technische Daten
Backofenvolumen: 50 Liter
Gerätemaße (H x B x T) 455 x 595 x 545 mm
Einbaumaße (H x B x T) 450 x 560 x 550 mm
Anschlusswert: 3,0 kW

Mehrwert Ausstattung
Backmuffe HomeMADE 50 L
ExtraSteam
GentleClose
Antifingerprint-Beschichtung beim Edelstahl-Modell
AquaClean

Maßskizzen finden Sie am Ende des Registers.
Piktogramm Hinweise siehe Vorspann

Gorenje Kompaktgeräte

Einbau-Wärmeschublade

Kurzbezeichnung	Ausführung	Kurzbezeichnung	Netto-Ident
WD1410BG	**Glas Schwarz**	**WD1410BG**	**940**

Funktionen
Vorwärmen
Hitzebewahrung
Auftaufunktion
Ausstattung
Push&Pull Öffnung
manuelle Temperatur- und Timereinstellung
TouchControl Steuerung
Kapazität für 6 Maßgedecke
CoolFront
Timer: 60-240 Minuten
Antifingerprint-Beschichtung

Technische Daten
Nutzvolumen 19,8 Liter
Gerätemaße (H x B x T) 140 x 595 x 560 mm
Einbaumaße (H x B x T) 140 x 564-570 x 550 mm
Anschlusswert: 410 W

Gorenje Autarke Kochfelder

Glaskeramik-Kochfeld

Kurzbezeichnung	Ausführung	Kurzbezeichnung	Netto-Ident
ECT322BCSC	**Facettenschliff vorne**	**ECT322BCSC**	**316**

Ausstattung
1 HiLight-Kochzone Ø 145 mm 1,2 kW
1 HiLight Zweikreis-Kochzone: Ø 120/180 mm 0,7 / 1,7 kW
TouchControl-Sensorbedienung
Timer
Stop+Go Funktion
StayWarm
Restwärmeanzeige
automatische Sicherheitsabschaltung
Kindersicherung

Technische Daten
Einbaumaße (H x B x T) 67 x 283 x 490 mm
Anschlusswert: 2,9 kW

Glaskeramik-Kochfeld

Kurzbezeichnung	Ausführung	Kurzbezeichnung	Netto-Ident
ECT643BX	**Edelstahl**	**ECT643BX**	**456**
ECT643BSC	**Rahmenlos**	**ECT643BSC**	**420**

Ausstattung
4 HiLight-Kochzonen
2 HiLight-Kochzonen Ø 145 mm 1,2 kW
1 HiLight Zweikreis-Kochzone: Ø 120/210 mm 0,8 / 2,2 kW
1 Bräterkochzone: Ø 170/265 mm 1,5 / 2,4 kW
TouchControl-Sensorbedienung
Timer
Stop+Go Funktion
StayWarm
Restwärmeanzeige
automatische Sicherheitsabschaltung
Kindersicherung

Technische Daten
Einbaumaße (H x B x T) 70 x 560 x 490 mm
Anschlusswert: 7,0 kW

Flächenbündiger Einbau ist nur bei rahmenlosen Modellen möglich!

Gorenje Autarke Kochfelder

Glaskeramik-Kochfeld

Kurzbezeichnung	Ausführung	Kurzbezeichnung	Netto-Ident
ECT843BX	**Edelstahlrahmen**	**ECT843BX**	**688**

Ausstattung
4 HiLight-Kochzonen
1 HiLight Zweikreis-Kochzone: Ø 120/210 mm 0,8 / 2,2 kW
2 HiLight-Kochzonen Ø 145 mm 1,2 kW
1 Bräterkochzone: Ø 170/265 mm 1,5 / 2,4 kW
TouchControl-Sensorbedienung
Timer
Stop+Go Funktion
StayWarm
Restwärmeanzeige
automatische Sicherheitsabschaltung
Kindersicherung

Technische Daten
Einbaumaße (H x B x T) 67 x 750 x 490 mm
Anschlusswert: 7,0 kW

Induktion-Glaskeramik-Kochfeld

Kurzbezeichnung	Ausführung	Kurzbezeichnung	Netto-Ident
IT64ASC	**Rahmenlos**	**IT64ASC**	**468**

Ausstattung
4 Induktions-Kochzonen
2 x 180 mm Ø, 1200 W (Boost 1500 W)
2 x 180 mm Ø, 1500 W (Boost 1800 W)
TouchControl-Sensorbedienung
Timer
PowerBoost
Restwärmeanzeige
automatische Sicherheitsabschaltung
Kindersicherung

Technische Daten
Einbaumaße (H x B x T) 50 x 564 x 494 mm
Anschlusswert: 7,0 kW

Induktion-Glaskeramik-Kochfeld

Kurzbezeichnung	Ausführung	Kurzbezeichnung	Netto-Ident
GI6401BX	**Edelstahlrahmen**	**GI6401BX**	**652**

Ausstattung
4 Induktions-Kochzonen
2 x 180 mm Ø, 1500/2000 W
1 x 230 mm Ø, 1500/2000 W
1 x 145 mm Ø, 1200/1600 W
TouchControl-Sensorbedienung
Timer
PowerBoost
Topferkennung: AutoDedect
Restwärmeanzeige
automatische Sicherheitsabschaltung
Kindersicherung

Technische Daten
Einbaumaße (H x B x T) 70 x 560 x 490 mm
Anschlusswert: 7,2 kW

Maßskizzen finden Sie am Ende des Registers.
Piktogramm Hinweise siehe Vorspann

Gorenje Autarke Kochfelder

Induktion-Glaskeramik-Kochfeld

Kurzbezeichnung	Ausführung	Kurzbezeichnung	Netto-Ident
IT643BX7	**Edelstahlrahmen**	**IT643BX7**	**688**

Ausstattung
4 Induktions-Kochzonen
1 x Ø 145 mm, 1,2 kW (Boost 1,6W)
2 x Ø 180 mm, 1,5 kW (Boost 2 kW)
1 x Ø 210 mm, 1,5 kW (Boost 2 kW)
SmartControl-Bedienung
Timer
Stop+Go Funktion
StayWarm
Schmelzfunktion
Bridge-Funktion
PowerBoost
Überhitzungsschutz
Kindersicherung

Technische Daten
Einbaumaße (H x B x T) 74 x 560-562 x 490 mm
Anschlusswert: 7,2 kW

Induktion-Glaskeramik-Kochfeld

Kurzbezeichnung	Ausführung	Kurzbezeichnung	Netto-Ident
IT843BX	**Edelstahlrahmen**	**IT843BX**	**1012**

Ausstattung
4 Induktions-Kochzonen
1 x Ø 160 mm, 1,4 kW (Boost 1,85 kW)
2 x Ø 180 mm, 1,4 kW (Boost 2,1 kW)
1 x Ø 210 mm, 2,3 kW (Boost 3 kW)
TouchControl-Sensorbedienung
Timer
Stop+Go Funktion
StayWarm
Schmelzfunktion
Bridge-Funktion
PowerBoost
Restwärmeanzeige
automatische Sicherheitsabschaltung
Kindersicherung

Technische Daten
Einbaumaße (H x B x T) 70 x 750-752 x 490 mm
Anschlusswert: 7,2 kW

Maßskizzen finden Sie am Ende des Registers.
Piktogramm Hinweise siehe Vorspann

Gorenje Muldenlüfter

Muldenlüfter

Kurzbezeichnung	Ausführung	Kurzbezeichnung	Netto-Ident
HET749BSC	**Rahmenlos**	**HET749BSC**	**3448**

Ausstattung
AREAFLEX - Bridge Funktion
4 Induktions-Kochzonen
4 x 210 x 190 mm Ø,2100W (max. Powerstufe 3000W)
Touch Control
9 Leistungsstufen
PowerBoost
2 stufige Restwärmeanzeige je Kochzone
Hauptschalter
Überhitzungsschutz
Topferkennung
Timerfunktion
Schmelzfunktion
Abruffunktion
Pausen-Funktion
Überhitzungsschutz
Kindersicherung
Ausstattung Haube
Abluft- oder Umluftbetrieb
Lüfterleistung nach EN 61591
Max. Lüfterleistung im Abluftbetrieb: 500 m³/h
Abluftleistung Stufe 1: 230 m³/h; erhöhte Luftzirkulation: 700 m³/h
Anzahl der Motoren: 1, Dunstabzug-Timer
Metallfettfilter, spülmaschinengeeignet
Filtersättigungsanzeige
Regenerativer Keramikfilter
automatisches Einschalten des Lüftungssystems bei Nutzung einer Kochzone
automatische verzögerte Abschaltung nach dem Kochen, um störende Gerüche zu vermeiden

Technische Daten
Energieeffizienzklasse: **A++** (Spektrum A+++ bis D)
Fluiddynamische Effizienzklasse: A
Fettfiltereffizienzklasse: C
durchschnittlicher Energieverbrauch: 30,3 kWh/a
Einbaumaße (H x B x T) 240 x 560 x 490 mm
Gerätemaße (H x B x T) 230 x 700 x 520 mm
Anschlusswert: 7,62 kW, 220-240 V
Absicherung: 10 A

Ersatzbedarf
Fettfilter 821450
Keramikfilter 864405
Umluftset sowie die Filter sind bereits im Lieferumfang enthalten.

Muldenlüfter

Kurzbezeichnung	Ausführung	Kurzbezeichnung	Netto-Ident
HET949BSC	**Rahmenlos**	**HET949BSC**	**3812**

Ausstattung
AREAFLEX - Bridge Funktion
4 Induktions-Kochzonen
4 x 210 x 190 mm Ø,2100W (max. Powerstufe 3000W)
Touch Control
9 Leistungsstufen
PowerBoost
2 stufige Restwärmeanzeige je Kochzone
Hauptschalter
Überhitzungsschutz
Topferkennung
Timerfunktion
Schmelzfunktion
Abruffunktion
Pausen-Funktion
Überhitzungsschutz
Kindersicherung
Ausstattung Haube
Abluft- oder Umluftbetrieb
Lüfterleistung nach EN 61591
Intensivstufe 700 m³/h - 72 dB(A)
bei Abluftbetrieb max. 620 m³/h - 66 dB(A)
bei Umluftbetrieb max. 332 m³/h - 66 dB(A)
3 Leistungsstufen und 1 Intensivstufe
touch-Bedienung
Dunstabzug-Timer
Metallfettfilter, spülmaschinengeeignet
Filtersättigungsanzeige
automatisches Einschalten des Lüftungssystems bei Nutzung einer Kochzone
automatische verzögerte Abschaltung nach dem Kochen, um störende Gerüche zu vermeiden

Technische Daten
Energieeffizienzklasse: **A++** (Spektrum A+++ bis D)
Fluiddynamische Effizienzklasse: A
Fettfiltereffizienzklasse: B
durchschnittlicher Energieverbrauch: 28,7 kWh/a
Einbaumaße (H x B x T) 240 x 770 x 490 mm
Gerätemaße (H x B x T) 230 x 830 x 520 mm
Anschlusswert: 7,62 kW, 220-240 V

Ersatzbedarf
Fettfilter 821450
Keramikfilter 864405
Umluftset sowie die Filter sind bereits im Lieferumfang enthalten.

Maßskizzen finden Sie am Ende des Registers.
Piktogramm Hinweise siehe Vorspann

Gorenje Mikrowellen

Mikrowelle mit Grill

Kurzbezeichnung	Ausführung	Kurzbezeichnung	Netto-Ident
BM171EG1B	**Schwarz**	**BM171EG1B**	**456**

zur Montage in einen 60 cm breiten Hochschrank
Nischenhöhe: 380 mm
Türanschlag links
Ausstattung
700 W Mikrowelle mit Grill
max. Grillleistung 1000 W
5 Leistungsstufen
1 Grillprogramm
3 Programme im Kombinationsbetrieb Mikrowelle + Grill
Auftaufunktion
voreingestellte Programme
Glastür
Steuerung über Bedienknebel
Innenbeleuchtung
AquaClean
Zeiteinstellung: 35 min
Glas-Drehteller, Ø 24,5 cm

Technische Daten
17 l Edelstahl-Garraum
Gerätemaße (H x B x T) 382 x 595 x 320 mm
Einbaumaße (H x B x T) 370-380 x 560-568 x 320 mm
Anschlusswert: 1,05 kW
Absicherung: 10 A

N
600
380

Gorenje Dunstabzugshauben

Flachschirmdunstabzugshaube

Kurzbezeichnung	Ausführung	Kurzbezeichnung	Netto-Ident
TH62E4X	**Edelstahl**	**TH62E4X**	**216**

zur Montage in einen Hängeschrank
Ausstattung
Abluft- oder Umluftbetrieb
Druckschalter für 3 Leistungsstufen
Filter aus Aluminium mit Polyurethan-Schaum, auswaschbar
gleichmäßige, helle Beleuchtung mit 2 x 2,2 W LED

Technische Daten
Abluftstutzen: Ø 150 mm
Lüfterleistung nach EN 61591
bei Abluftbetrieb max. 450 m³/h
bei Umluftbetrieb max. 190 m³/h
Energieeffizienzklasse: **C** (Spektrum A+++ bis D)
Fluiddynamische Effizienzklasse: D
Beleuchtungseffizienzklasse: A
Fettfiltereffizienzklasse: B
durchschnittlicher Energieverbrauch: 64,8 kWh/a
Geräusch max.: 71 dB(A)re1pW
Gerätemaße (H x B x T) 170 x 600 x 306 mm
Anschlusswert: 135 W
Absicherung: 10 A

Ersatzbedarf
Aktivkohlefilter H10883187

N
600
LED
C

Flachschirmdunstabzugshaube

Kurzbezeichnung	Ausführung	Kurzbezeichnung	Netto-Ident
TH64E4BG	**Schwarz**	**TH64E4BG**	**236**

zur Montage in einen Hängeschrank
Ausstattung
Abluft- oder Umluftbetrieb
TouchControl-Bedienung
elektronische Steuerung
3 Leistungsstufen
Filter aus Aluminium mit Polyurethan-Schaum, auswaschbar
gleichmäßige, helle Beleuchtung mit 2 x 1,5 W LED

Technische Daten
Abluftstutzen: Ø 150 mm
Lüfterleistung nach EN 61591
bei Abluftbetrieb max.450 m³/h
bei Umluftbetrieb max.190 m³/h
Energieeffizienzklasse: **C** (Spektrum A+++ bis D)
Fluiddynamische Effizienzklasse: D
Beleuchtungseffizienzklasse: A
Fettfiltereffizienzklasse: B
durchschnittlicher Energieverbrauch: 63,6 kWh/a
Geräuschpegel: max. 71 dB(A) re1pW
Gerätemaße (H x B x T) 170 x 600 x 306 mm
Anschlusswert: 135 W
Absicherung: 10 A

Ersatzbedarf
Aktivkohlefilter H10883187

600
LED
C

Gorenje Dunstabzugshauben

Kamin-Dunstabzugshaube

Kurzbezeichnung	Ausführung	Kurzbezeichnung	Netto-Ident
WHC629E4X-DE	**Edelstahl**	**WHC629E4X-DE**	**252**
WHC929E4X-DE	**Edelstahl**	**WHC929E4X-DE**	**324**

Abbildung zeigt WHC629E4X-DE

Ausstattung
Abluft- oder Umluftbetrieb (für Umluftbetrieb wird zusätzlich das Umluftset benötigt)
Bedienung über Drucktasten
3 Leistungsstufen
2 bzw. 3 Metallfettfilter, auswaschbar
gleichmäßige, helle Beleuchtung mit 1 x 2 W LED

Technische Daten
Abluftstutzen: Ø 150 mm
Lüfterleistung nach EN 61591
bei Abluftbetrieb max.450 m³/h
bei Umluftbetrieb max. 305 m³/h
Energieeffizienzklasse: **B** (Spektrum A+++ bis D)
Fluiddynamische Effizienzklasse: C
Beleuchtungseffizienzklasse: A
Fettfiltereffizienzklasse: B
durchschnittlicher Energieverbrauch: 38,2 kWh/a
Geräuschpegel: max. 65 dB(A)
Gerätemaße (H x B x T) 166 x 600 x 450 mm
Mindesthöhe Kamin: 330 mm
Maximale Höhe Kamin: **630 mm**
Anschlusswert: 112 W
Absicherung: 10 A

600
900
LED
B

Ersatzbedarf
2 Aktivkohlefilter *861288*
Umluftset 735631 *(inklusive Aktivkohlefilter)*

Kamin-Dunstabzugshaube

Kurzbezeichnung	Ausführung	Kurzbezeichnung	Netto-Ident
W6TB	**Schwarz**	**W6TB**	**372**
W9TB	**Edelstahl/Glas schwarz**	**W9TB**	**444**

Abbildung zeigt W6TB

Ausstattung
Abluft- oder Umluftbetrieb (für Umluftbetrieb wird zusätzlich das Umluftset benötigt)
TouchControl-Bedienung
3 Leistungsstufen
elektronische Steuerung
Filter aus Aluminium mit Polyurethan-Schaum, auswaschbar
gleichmäßige, helle Beleuchtung mit 1 LED-Streifen 3 W

Technische Daten
Abluftstutzen: Ø 150 mm
Lüfterleistung nach EN 61591
bei Abluftbetrieb max. 608 m³/h
bei Umluftbetrieb max. 374 m³/h
Energieeffizienzklasse: **B** (Spektrum A+++ bis D)
Fluiddynamische Effizienzklasse: C
Beleuchtungseffizienzklasse: A
Fettfiltereffizienzklasse: C
durchschnittlicher Energieverbrauch: 59,2 kWh/a
Geräuschpegel: max. 63 dB(A) re1pW
Gerätemaße (H x B x T) 375 x 600 / 900 x 335 mm
Mindesthöhe Kamin: 575 mm
Maximale Höhe Kamin: 705 mm
Anschlusswert: 183 W
Absicherung: 10 A

600
900
LED
B

Ersatzbedarf
2 Aktivkohlefilter 808996
Umluftset 735631 *(inklusive Aktivkohlefilter)*

Maßskizzen finden Sie am Ende des Registers.
Piktogramm Hinweise siehe Vorspann

Gorenje Geschirrspüler

Geschirrspüler

Kurzbezeichnung	Ausführung	Kurzbezeichnung	Netto-Ident
GI642E90X	**Edelstahl**	**GI642E90X**	**940**

Breite 600 mm
Programme
70°C Intensiv
70°C Hygiene
65°C Schnell 1h
60°C Normal
55°C Eco
40°C Glas
Ausstattung
Fassungsvermögen: 13 Maßgedecke
höhenverstellbarer Oberkorb
Unterkorb (klappbare Einsätze)
Besteckkorb
Innenraum aus Edelstahl
Bedienung über Touch Control
Startzeitvorwahl: 1-24 h
Programmstatus-Anzeige
akustisches Signal nach Programmende
Aqua Stopp

Technische Daten
Energieeffizienzklasse: **E** (Spektrum A bis G)
Trocknungswirkungsklasse: A
Betriebsgeräusch: 47 dB(A) re1pW
Luftschallemissionsklasse: C
Verbrauchsdaten Eco (Standardprogramm)
Energieverbrauch des Eco-Programms pro 100 Betriebszyklen: 92 kWh
Wasserverbrauch des Eco-Programms pro Betriebszyklus: 11 Liter
Dauer des Eco-Programms: 3:35 h
Gerätemaße (H x B x T) 815 x 598 x 575 mm
Anschlusswert: 1,9 kW
Absicherung: 10 A

Geschirrspüler

Kurzbezeichnung	Ausführung	Kurzbezeichnung	Netto-Ident
GV642E90	**Vollintegriert**	**GV642E90**	**904**

Breite 600 mm
Programme
70°C Intensiv
70°C Hygiene
65°C Schnell 1h
60°C Normal
55°C Eco
40°C Glas
Ausstattung
Fassungsvermögen: 13 Maßgedecke
höhenverstellbarer Oberkorb
Unterkorb (klappbare Einsätze)
Besteckkorb
Innenraum aus Edelstahl
Bedienung über Touch Control
Startzeitvorwahl: 1-24 h
akustisches Signal nach Programmende
Aqua Stopp

Technische Daten
Energieeffizienzklasse: **E** (Spektrum A bis G)
Trocknungswirkungsklasse: A
Betriebsgeräusch: 47 dB(A) re1pW
Luftschallemissionsklasse: C
Verbrauchsdaten Eco (Standardprogramm)
Energieverbrauch des Eco-Programms pro 100 Betriebszyklen: 92 kWh
Wasserverbrauch des Eco-Programms pro Betriebszyklus: 11 Liter
Dauer des Eco-Programms: 3:35 h
Gerätemaße (H x B x T) 815 x 598 x 555 mm
Anschlusswert: 1,9 kW
Absicherung: 10 A

Gorenje Geschirrspüler

Geschirrspüler

Kurzbezeichnung	Ausführung	Kurzbezeichnung	Netto-Ident
GV663C60	**Vollintegriert**	**GV663C60**	**1232**

Breite 600 mm

Programme/Extras
70°C Intensiv
70°C Hygiene
65°C Schnell 1h
55°C Eco
55°C Nachtprogramm
45°-65°C Automatik
40°C Glas
35° Schnell
Extra Hygiene
SpeedWash
Selbstreinigungsprogramm
TotalDry automatische Türöffnung

Ausstattung
Fassungsvermögen: 16 Maßgedecke
höhenverstellbarer Oberkorb
Unterkorb (klappbare Einsätze)
Besteckschublade
Memory-Funktion
Programmstatus-Anzeige
Restlaufanzeige
Invertermotor: ermöglicht einen sehr leisen und energiesparenden Betrieb
LED-Display
Innenraum aus Edelstahl
TouchControl Steuerung
3 in 1 Funktion
Startzeitvorwahl: 1-24 h
akustisches Signal nach Programmende
Aqua Stopp
selbstreinigender Filter
Überlaufschutz
Fehlerdiagnosesystem

Technische Daten
Energieeffizienzklasse: **C** (Spektrum A bis G)
Trocknungswirkungsklasse: A
Betriebsgeräusch: 44 dB(A) re1pW
Luftschallemissionsklasse: B
Verbrauchsdaten Eco (Standardprogramm)
Energieverbrauch des Eco-Programms pro 100 Betriebszyklen: 76 kWh
Wasserverbrauch des Eco-Programms pro Betriebszyklus: 9,6 Liter
Programmdauer im Eco-Programm: 3:20 h
Gerätemaße (H x B x T) 816 x 598 x 555 mm
Anschlusswert: 1,9 kW
Absicherung: 10 A

Geschirrspüler

Kurzbezeichnung	Ausführung	Kurzbezeichnung	Netto-Ident
GV693C60XXL	**Vollintegriert**	**GV693C60XXL**	**1484**

Breite 600 mm

Programme/Extras
70°C Intensiv
70°C Hygiene
65°C Schnell 1h
55°C Eco
55°C Nachtprogramm
45°-65°C Automatik
40°C Glas
Extra Hygiene
SpeedWash
Selbstreinigungsprogramm
TotalDry automatische Türöffnung

Ausstattung
Fassungsvermögen: 16 Maßgedecke
höhenverstellbarer Oberkorb
Unterkorb (klappbare Einsätze)
Besteckschublade
WiFi Funktion
Memory-Funktion
Programmstatus-Anzeige
Restlaufanzeige
Innenraum aus Edelstahl
LED-Display
TouchControl Steuerung
Intensiv CleanZone
3 in 1 Funktion
Startzeitvorwahl: 1-24 h
akustisches Signal nach Programmende
Aqua Stopp
selbstreinigender Filter
Überlaufschutz
Fehlerdiagnosesystem

Technische Daten
Energieeffizienzklasse: **C** (Spektrum A bis G)
Trocknungswirkungsklasse: A
Betriebsgeräusch: 42 dB (A) re1pW
Luftschallemissionsklasse: B
Verbrauchsdaten Eco (Standardprogramm)
Energieverbrauch des Eco-Programms pro 100 Betriebszyklen: 74 kWh
Wasserverbrauch des Eco-Programms pro Betriebszyklus: 7,5 Liter
Dauer des Eco-Programms: 3:25 h
Gerätemaße (H x B x T) 856 x 598 x 555 mm
Anschlusswert: 1,9 kW
Absicherung: 10 A

Maßskizzen finden Sie am Ende des Registers.
Piktogramm Hinweise siehe Vorspann

Gorenje Geschirrspüler

Geschirrspüler

Kurzbezeichnung	Ausführung	Kurzbezeichnung	Netto-Ident
GI520E15X	**Teilintegriert**	**GI520E15X**	**856**

Breite 450 mm

Programme
65° Intensiv
60° Schnell 1 h
45° Eco
35° Schnell
Vorspülen

Ausstattung
Fassungsvermögen: 9 Maßgedecke
höhenverstellbarer Oberkorb
Unterkorb (klappbare Einsätze)
2 Geschirrkörbe
Innenraum aus Edelstahl
Steuerung über Drucktasten
Option: Halbe Beladung
3 in 1 Funktion
Programmstatus-Anzeige
akustisches Signal nach Programmende
Aqua Stopp
selbstreinigender Filter
Überlaufschutz
Fehlerdiagnosesystem

Technische Daten
Energieeffizienzklasse: **E** (Spektrum A bis G)
Trocknungswirkungsklasse: A
Betriebsgeräusch: 47 dB(A) re1pW
Luftschallemissionsklasse: C
Verbrauchsdaten Eco (Standardprogramm)
Energieverbrauch des Eco-Programms pro 100 Betriebszyklen: 70 kWh
Wasserverbrauch des Eco-Programms pro Betriebszyklus: 9 Liter
Programmdauer im Eco-Programm: 3:55 h
Gerätemaße (H x B x T) 815 x 448 x 575 mm
Anschlusswert: 1,76 kW
Absicherung: 10 A

Geschirrspüler

Kurzbezeichnung	Ausführung	Kurzbezeichnung	Netto-Ident
GV520E10	**Vollintegriert**	**GV520E10**	**856**

Breite 450 mm

Programme
65° Intensiv
60° Schnell 1 h
45° Eco
35° Schnell
Vorspülen

Ausstattung
Fassungsvermögen: 11 Maßgedecke
höhenverstellbarer Oberkorb
Unterkorb (klappbare Einsätze)
Besteckschublade
Innenraum aus Edelstahl
Steuerung über Drucktasten
Option: Halbe Beladung
3 in 1 Funktion
Programmstatus-Anzeige
akustisches Signal nach Programmende
Aqua Stopp
selbstreinigender Filter
Überlaufschutz
Fehlerdiagnosesystem

Technische Daten
Energieeffizienzklasse: **E** (Spektrum A bis G)
Trocknungswirkungsklasse: A
Betriebsgeräusch: 47 dB(A) re1pW
Luftschallemissionsklasse: C
Verbrauchsdaten Eco (Standardprogramm)
Energieverbrauch des Eco-Programms pro 100 Betriebszyklen: 81 kWh
Wasserverbrauch des Eco-Programms pro Betriebszyklus: 9,5 Liter
Programmdauer im Eco-Programm: 4:10 h
Gerätemaße (H x B x T) 815 x 448 x 550 mm
Anschlusswert: 1,76 kW
Absicherung: 10 A

Maßskizzen finden Sie am Ende des Registers.
Piktogramm Hinweise siehe Vorspann

Gorenje Sonderzubehör

	Beschreibung		Ausführung	Kurz-bezeichnung	N
	Emailliertes Backblech **242132** für alle Gorenje Herde und Backöfen			**242132**	64
	Emaillierte Fettpfanne **242135** für alle Gorenje Herde und Backöfen			**242135**	76
	Grillrost, Edelstahl **242139** für alle Gorenje Herde und Backöfen			**242139**	76
	Perforiertes Backblech (AirFry) **852601** für alle Gorenje Herde und Backöfen			**852601**	76
	Teleskopauszug Set **863768** für alle Gorenje Herde und Backöfen *Beim Teleskopauszug handelt es sich um ein **Einzelteil**, das zusätzlich nutzbar ist und individuell eingeklickt werden kann, somit auch in der jeweils gewollten Höhe.*			**863768**	112
	Aktivkohlefilter **H10883187** für TH62E4X, TH64E4BG			**H10883187**	24
	Aktivkohlefilter **861288** für WHC629E4X-DE, WHC929E4X-DE			**861288**	24
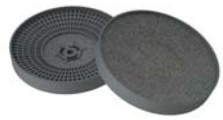	**Aktivkohlefilter** **808996** für W6TB, W9TB			**808996**	40
	Umluftset **735631** für W6TB, W9TB			**735631**	56
	Schlauchverlängerung **101482** für alle Gorenje Geschirrspüler			**101482**	216

Gorenje Maßzeichnungen

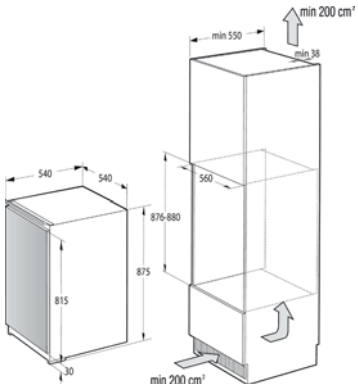

RBI409EP1

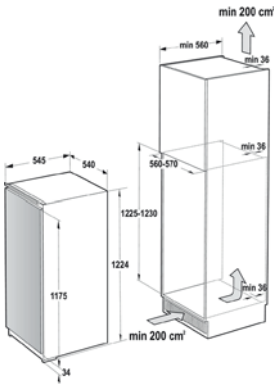

RI412EE1, RBI412EE1

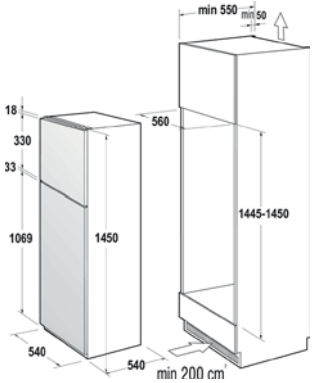

RFI4152P1

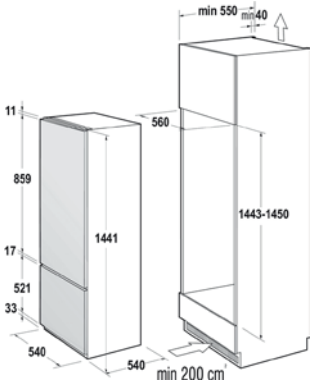

RKI415EP1

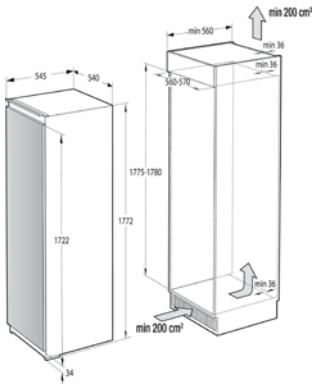

RI418EE0, RBI418EE0

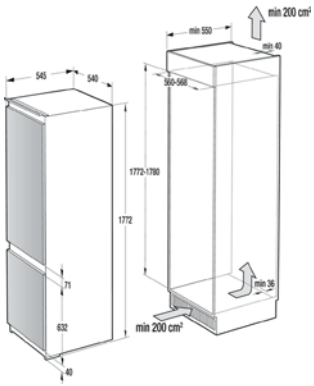

NRKI418EP1

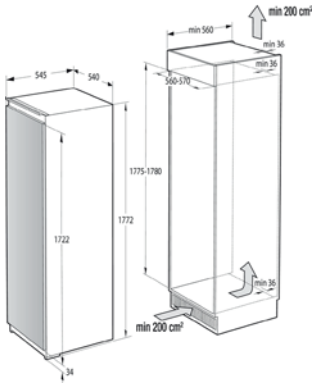

FNI418EE1

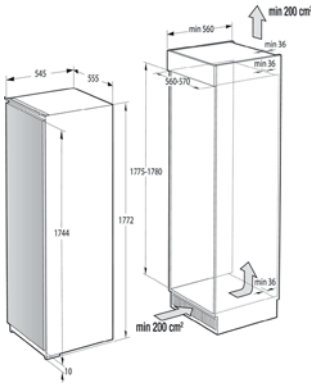

RI518EA1

Gorenje Maßzeichnungen

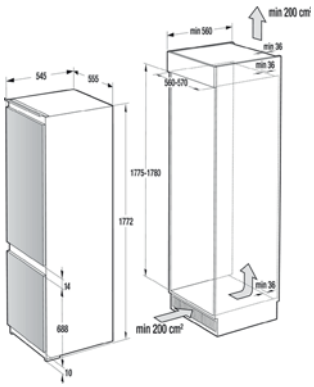

NRKI518EA1

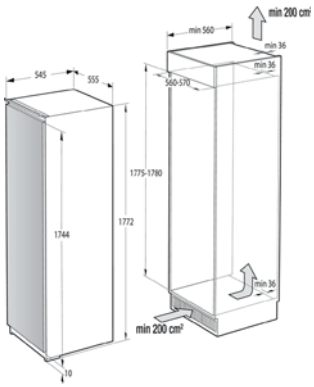

FNI518EA1

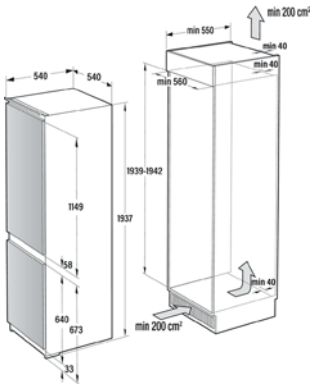

NRKI419EP1

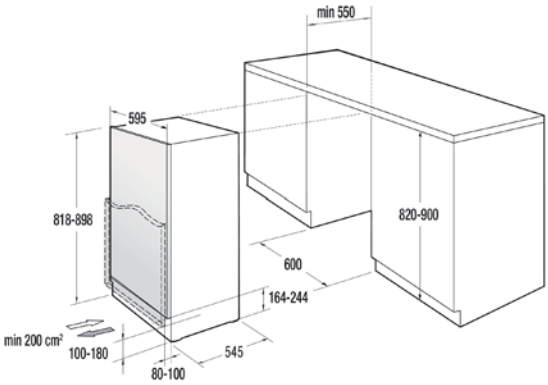

RIU609EA1, RBIU609EA1

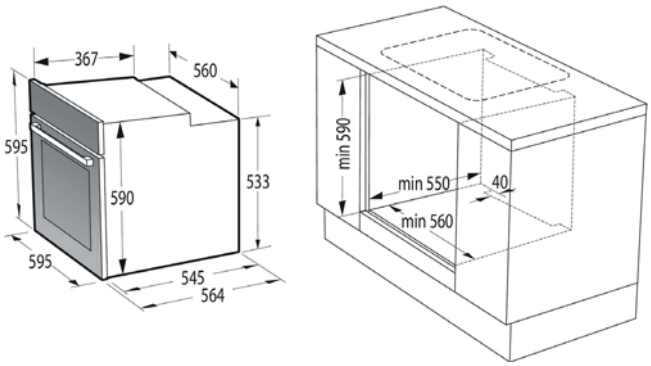

BC6715E02XK, BC6737E02X, BCS6737E06X, BCS6737E06BG

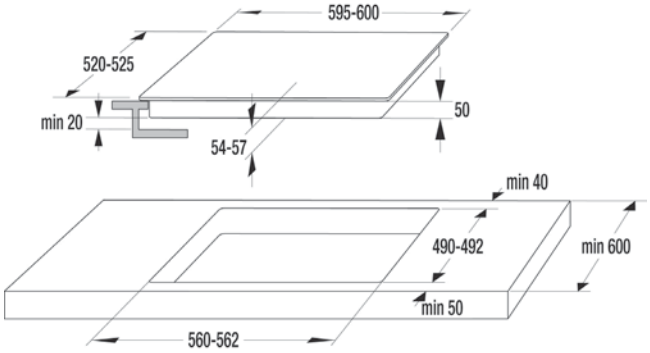

ECD641BX, ECD643BX, ECD643BSC

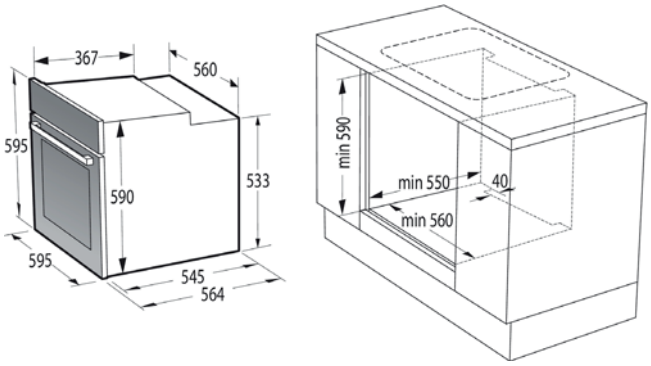

BO6717E03X, BOS6737E13BG, BPS6737E14BG

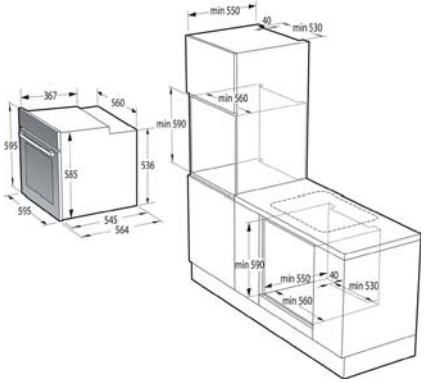

BPS6737E04DBG

Gorenje Maßzeichnungen

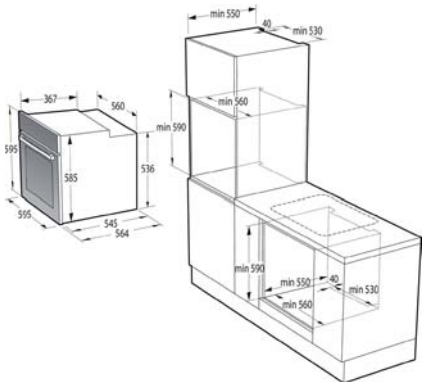

BSA6747DGWI

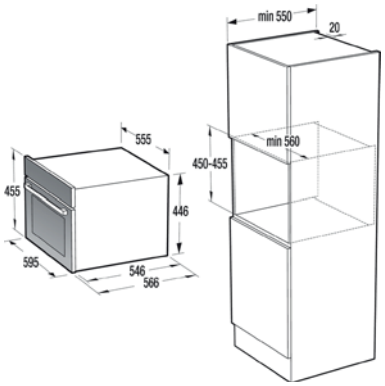

BCM4547A10X, BCM4547A10BG

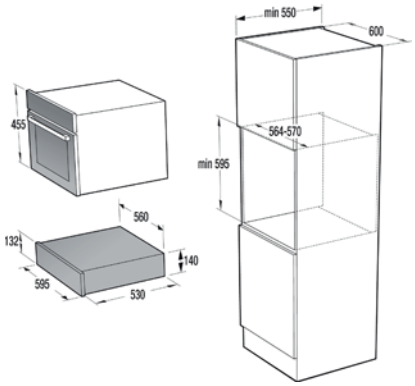

WD1410BG

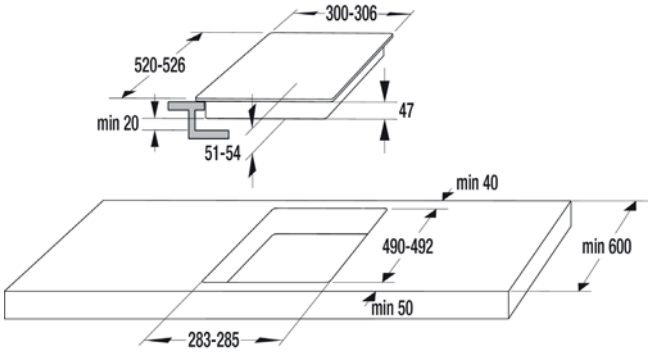

ECT322BCSC

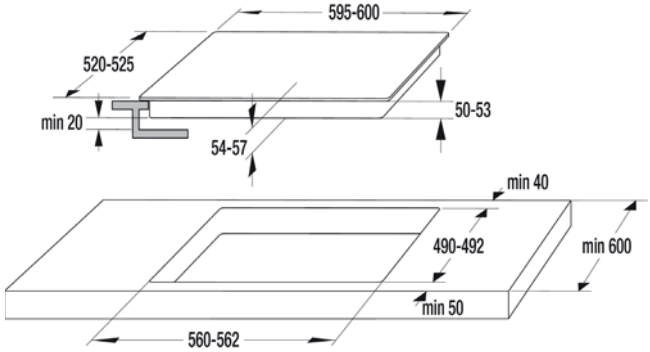

ECT643BX, ECT643BSC

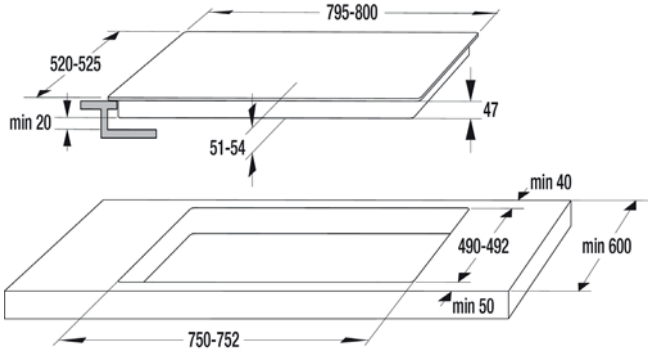

ECT843BX

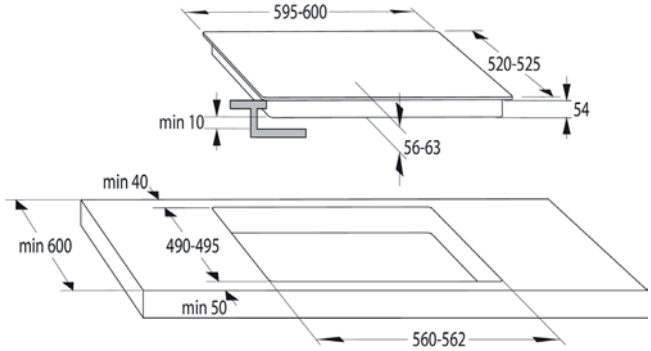

IT643BX7, GI6401BX

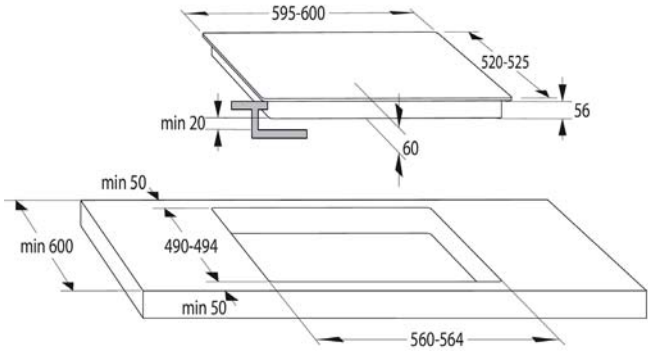

IT64ASC

Gorenje Maßzeichnungen

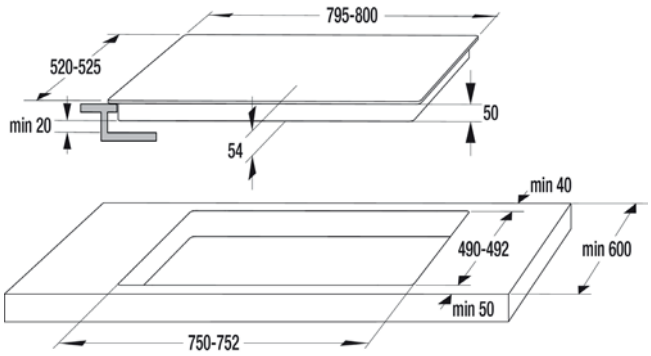

IT843BX

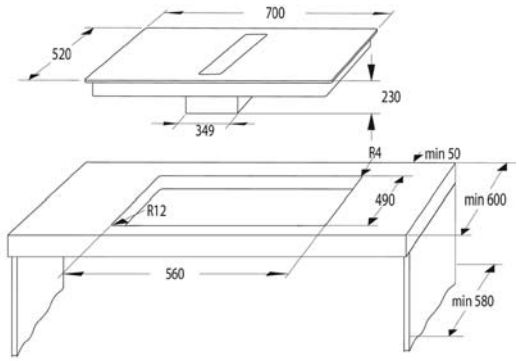

HET749BSC

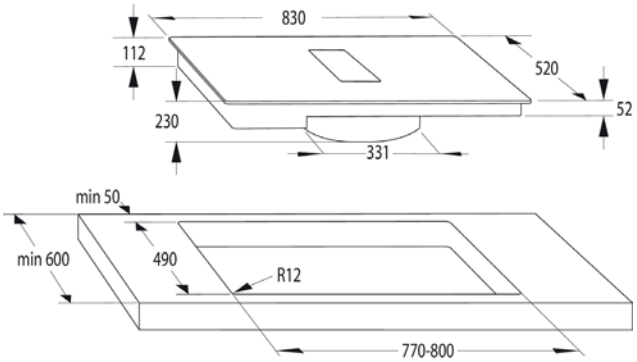

HET949BSC

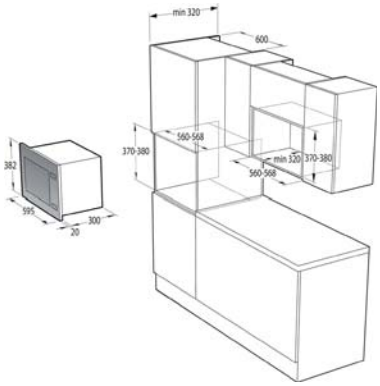

BM171EG1B

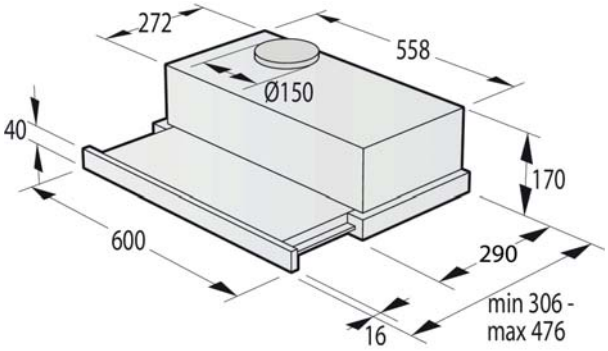

TH62E4X, TH64E4BG

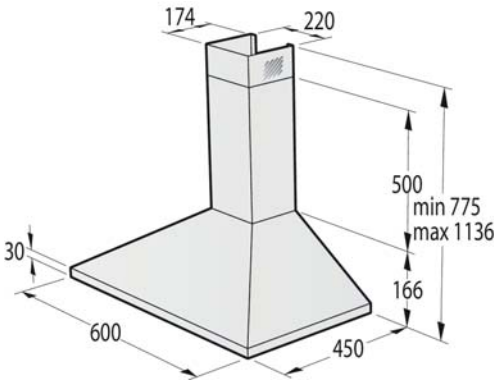

WHC629E4X-DE

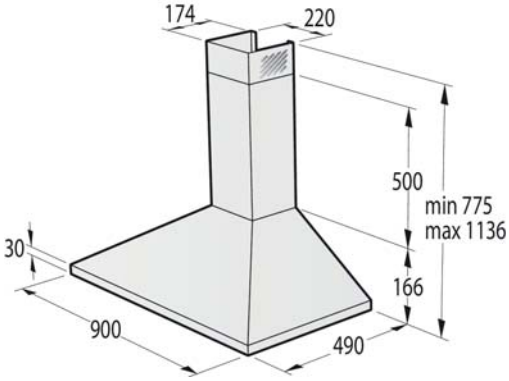

WHC929E4X-DE

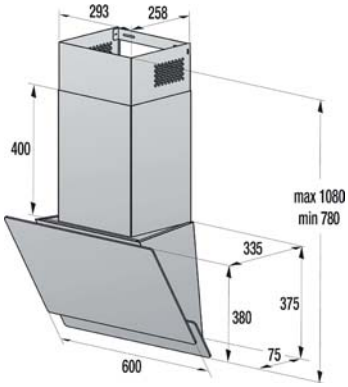

W6TB

Gorenje Maßzeichnungen

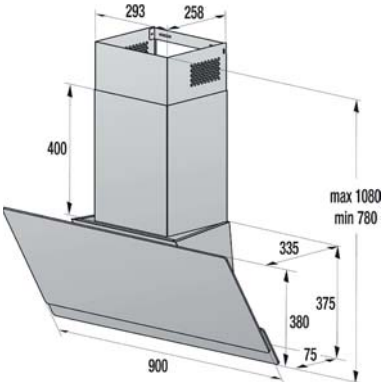

W9TB

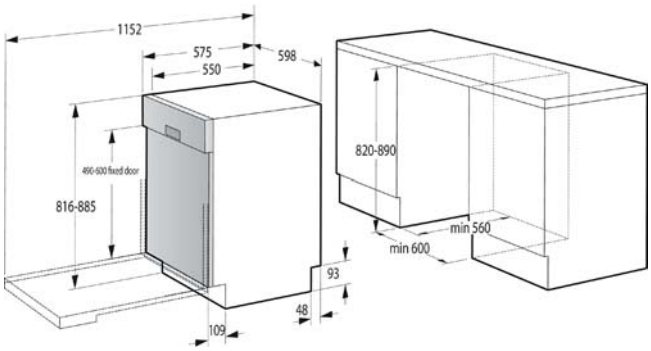

GI642E90X

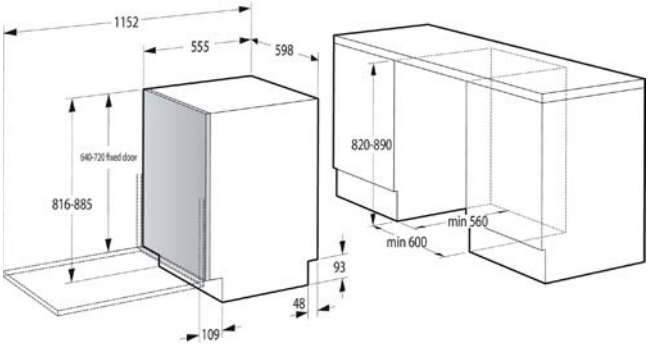

GV642E90

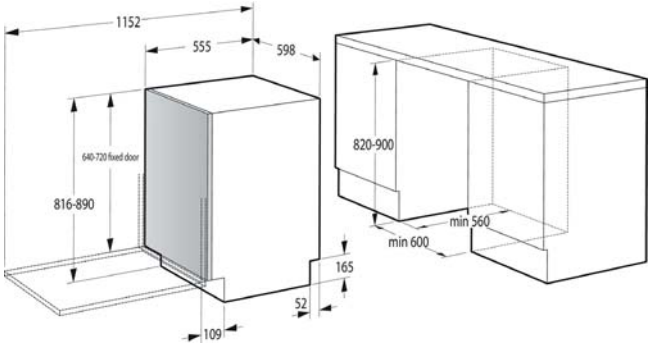

GV663C60

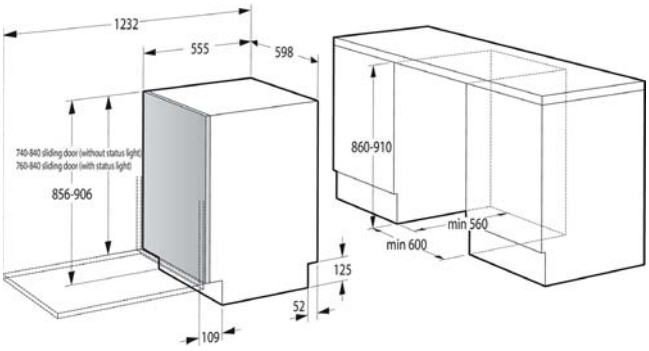

GV693C60XXL

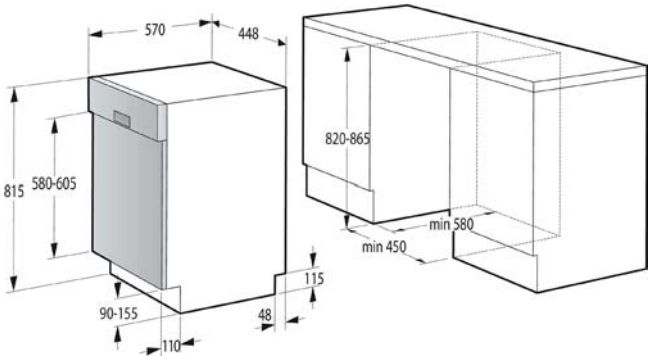

GI520E15X

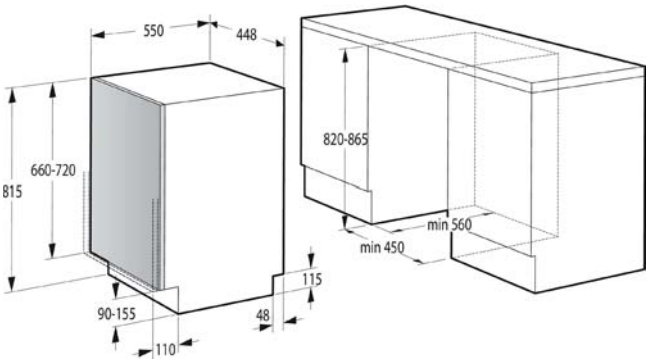

GV520E10