Constructa
EINFACH GUT GEMACHT.

VIEL FRISCHE, WENIG VERBRAUCH

AUTOMATISCH LECKER

Mit den Constructa Automatik-Programmen gelingen Ihnen Ihre Lieblingsgerichte einfach immer automatisch. Ganz egal ob Fisch, Aufläufe, Käsekuchen oder Fleisch: Einfach das Gargut einlegen, passendes Gericht wählen sowie Gewicht einstellen und starten. das Beste - je nach Backofenmodell gibt es eine Auswahl von mindestens 10 bis hin zu 40 Automatik-Programmen - einfach auswählbar über das Display.

GERINGERE EISBILDUNG, SCHNELLERES ABTAUEN

Die Low Frost-Technologie verringert die Eis- oder Reifbildung im Gefrierteil und verteilt diese homogener. Das reduziert den Energieverbrauch und das Abtauen geht wesentlich schneller. Mit Low Frost also ein Geräteleben lang richtig Energie sparen - gut für die Umwelt, die Lebensmittel und das Haushaltsbudget - einfach clever.

NIE MEHR OFEN PUTZEN

Mit Pyrolyse (der Selbstreinigung des Backofens) erledigt sich die anstrengende, zeitaufwendige Backofenreinigung ganz von selbst: Auf Tastendruck zerfallen alle Rückstände zu Asche - ein einfaches Auswischen genügt. So bleibt der Backofeninnenraum ein Geräteleben lang sauber und es wird viel Zeit und Mühe gespart - denn die eigene, regelmäßige manuelle und sehr aufwendige Reinigung entfällt.

EINFACH SANFT

Die hochwertig verarbeitete Vollglas-Innentür lässt sich nicht nur besonders leicht reinigen. Dank eines besonderen Dämpfungs-Mechanismus öffnet und schließt ein Backofen mit Soft Tür besonders sanft und leise. Das ist besonders wichtig und im Alltag praktisch und angenehm für offene Wohnküchen oder Haushalte mit kleinen Kindern.

WUNDERBAR INTUITIV

Mit der Komfort Scroll Bedienung steuern Sie Ihren Constructa Backofen einfach intuitiv. Ganz so, wie Sie es im Umgang mit Mobiltelefonen gewohnt sind. Damit ist die Bedienung Ihres neuen Backofens spielend leicht und Sie haben schnell und unkompliziert die richtigen Einstellungen per Fingerwischen - je nach Anforderung (Brot/Kuchen/Fleisch/Fisch oder vegetarische und vegane Gerichte) gefunden.

Constructa

Constructa Einbaukühlgeräte

Einbaukühlschrank

Kurzbezeichnung	Ausführung	Kurzbezeichnung	Netto-Ident
CK121NSE0		**CK121NSE0**	**956**

einbaufähig / integrierbar
Schlepptürtechnik, Anschlagtechnik-Variante 05
Türanschlag rechts, wechselbar
Nischenmaß (H x B x T) 880 x 560 x 550 mm
Ausstattung Kühlteil
Vollautomatische Abtauung im Kühlraum
Reinigungsfreundlicher, heller Innenraum
3 Abstellflächen aus Sicherheitsglas, davon 2 höhenverstellbar
Transparente Vario-Schale für Obst und Gemüse, abgedeckt durch Sicherheitsglasplatte
2 durchgehende Türabsteller
3 Eierablagen
akustischer Türalarm
LED-Innenraumbeleuchtung
elektronische Temperaturregelung über LED ablesbar

Technische Daten
Energieeffizienzklasse: **E** (Spektrum A bis G)
Energieverbrauch: 92 kWh/a
Nutzinhalt 136 l
Klimaklasse: SN-ST
Betriebsgeräusch: 35 dB(A) re1pW
Luftschallemissionsklasse: B
Gesamtanschlusswert 90 W

880
LED
E

Passende Geräteschränke zu diesem Elektrogerät entnehmen Sie bitte der Zuordnung in den IDM-Daten.

Einbaukühlschrank****

Kurzbezeichnung	Ausführung	Kurzbezeichnung	Netto-Ident
CK222NSE0		**CK222NSE0**	**1004**

einbaufähig / integrierbar
Schlepptürtechnik, Anschlagtechnik-Variante 05
Türanschlag rechts, wechselbar
Nischenmaß (H x B x T) 880 x 560 x 550 mm
Ausstattung Kühlteil
Vollautomatische Abtauung im Kühlraum
Reinigungsfreundlicher, heller Innenraum
2 Abstellflächen aus Sicherheitsglas, davon 1 höhenverstellbar
Transparente Vario-Schale für Obst und Gemüse, abgedeckt durch Sicherheitsglasplatte
2 durchgehende Türabsteller
3 Eierablagen
LED-Innenraumbeleuchtung
elektronische Temperaturregelung über LED ablesbar
Ausstattung Gefrierteil
****Gefrierraum (-18°C und tiefer)
Pizzagerechtes Gefrierfach
1 Gefrierfach mit Klappe
1 Eiswürfelschale

Technische Daten
Energieeffizienzklasse: **E** (Spektrum A bis G)
Energieverbrauch: 144 kWh/a
Nutzinhalt gesamt 119 l , davon 15 l ****Gefrierfach
Gefriervermögen: 3 kg / 24 h
Lagerzeit bei Störungen: 10 h
Klimaklasse: SN-ST
Betriebsgeräusch: 35 dB(A) re1pW
Luftschallemissionsklasse: B
Gesamtanschlusswert 90 W

880
LED
E

Passende Geräteschränke zu diesem Elektrogerät entnehmen Sie bitte der Zuordnung in den IDM-Daten.

Einbaugefrierschrank****

Kurzbezeichnung	Ausführung	Kurzbezeichnung	Netto-Ident
CE521VSE0		**CE521VSE0**	**944**

einbaufähig / integrierbar
Schlepptürtechnik, Anschlagtechnik-Variante 05
Türanschlag rechts, wechselbar
Nischenmaß (H x B x T) 880 x 560 x 550 mm
Ausstattung Gefrierteil
****Gefrierraum
lowFrost - geringere Eisbildung, schnelleres Abtauen
superGefrieren mit Eingefrierautomatik
3 transparente Gefriergut-Schubladen, davon 1 Bigbox
Tasten für Temperaturregelung
akustisches und optisches Warnsystem
Serienzubehör
1 Eiswürfelschale
2 Kälte-Akkus

Technische Daten
Energieeffizienzklasse: **E** (Spektrum A bis G)
Energieverbrauch: 176 kWh/a
Nutzinhalt 96 l
Gefriervermögen: 4,3 kg / 24 h
Lagerzeit bei Störungen: 11 h
Klimaklasse: SN-ST
Betriebsgeräusch: 36 dB(A) re1pW
Luftschallemissionsklasse: C
Gerätemaße (H x B x T) 874 x 541 x 545 mm
Gesamtanschlusswert 90 W

880
E

Passende Geräteschränke zu diesem Elektrogerät entnehmen Sie bitte der Zuordnung in den IDM-Daten.

Maßskizzen finden Sie am Ende des Registers.
Piktogramm Hinweise siehe Vorspann

Constructa Einbaukühlgeräte

Einbaukühlschrank

Kurzbezeichnung	Ausführung	Kurzbezeichnung	Netto-Ident
CK131NSE0		**CK131NSE0**	**1064**

einbaufähig / integrierbar
Schlepptürtechnik, Anschlagtechnik-Variante 05
Türanschlag rechts, wechselbar
Nischenmaß (H x B x T) 1025 x 560 x 550 mm
Ausstattung Kühlteil
Vollautomatische Abtauung im Kühlraum
Reinigungsfreundlicher, heller Innenraum
4 Abstellflächen aus Sicherheitsglas, davon 3 höhenverstellbar
Transparente Vario-Schale für Obst und Gemüse, abgedeckt durch Sicherheitsglasplatte
3 durchgehende Türabsteller
3 Eierablagen
akustischer Türalarm
LED-Innenraumbeleuchtung
elektronische Temperaturregelung über LED ablesbar

Technische Daten
Energieeffizienzklasse: **E** (Spektrum A bis G)
Energieverbrauch: 96 kWh/a
Nutzinhalt 165 l
Klimaklasse: SN-ST
Betriebsgeräusch: 35 dB(A) re1pW
Luftschallemissionsklasse: B
Gesamtanschlusswert 90 W

1030
LED
E

Passende Geräteschränke zu diesem Elektrogerät entnehmen Sie bitte der Zuordnung in den IDM-Daten.

Einbaukühlschrank****

Kurzbezeichnung	Ausführung	Kurzbezeichnung	Netto-Ident
CK232NSE0		**CK232NSE0**	**1184**

einbaufähig / integrierbar
Schlepptürtechnik, Anschlagtechnik-Variante 05
Türanschlag rechts, wechselbar
Nischenmaß (H x B x T) 1025 x 560 x 550 mm
Ausstattung Kühlteil
Vollautomatische Abtauung im Kühlraum
Reinigungsfreundlicher, heller Innenraum
3 Abstellflächen aus Sicherheitsglas, davon 2 höhenverstellbar
Transparente Vario-Schale für Obst und Gemüse, abgedeckt durch Sicherheitsglasplatte
3 durchgehende Türabsteller
3 Eierablagen
LED-Innenraumbeleuchtung
elektronische Temperaturregelung über LED ablesbar
Ausstattung Gefrierteil
****Gefrierraum (-18°C und tiefer)
Pizzagerechtes Gefrierfach
1 Gefrierfach mit Klappe
1 Eiswürfelschale

Technische Daten
Energieeffizienzklasse: **E** (Spektrum A bis G)
Energieverbrauch: 145 kWh/a
Nutzinhalt gesamt 147 l , davon 15 l ****Gefrierfach
Gefriervermögen: 3 kg / 24 h
Lagerzeit bei Störungen: 10 h
Klimaklasse: SN-ST
Betriebsgeräusch: 35 dB(A) re1pW
Luftschallemissionsklasse: B
Gesamtanschlusswert 90 W

1030
LED
E

Passende Geräteschränke zu diesem Elektrogerät entnehmen Sie bitte der Zuordnung in den IDM-Daten.

Einbaukühlschrank

Kurzbezeichnung	Ausführung	Kurzbezeichnung	Netto-Ident
CK141NSE0		**CK141NSE0**	**1140**

einbaufähig / integrierbar
Schlepptürtechnik, Anschlagtechnik-Variante 05
Türanschlag rechts, wechselbar
Nischenmaß (H x B x T) 1225 x 560 x 550 mm
Ausstattung Kühlteil
Vollautomatische Abtauung im Kühlraum
Reinigungsfreundlicher, heller Innenraum
5 Abstellflächen aus Sicherheitsglas, davon 4 höhenverstellbar
Transparente Vario-Schale für Obst und Gemüse, abgedeckt durch Sicherheitsglasplatte
4 durchgehende Türabsteller
3 Eierablagen
LED-Innenraumbeleuchtung
elektronische Temperaturregelung über LED ablesbar

Technische Daten
Energieeffizienzklasse: **E** (Spektrum A bis G)
Energieverbrauch: 101 kWh/a
Nutzinhalt 204 l
Klimaklasse: SN-ST
Betriebsgeräusch: 35 dB(A) re1pW
Luftschallemissionsklasse: B
Gesamtanschlusswert 90 W

1230
LED
E

Passende Geräteschränke zu diesem Elektrogerät entnehmen Sie bitte der Zuordnung in den IDM-Daten.

Constructa Einbaukühlgeräte

Einbaukühlschrank****

Kurzbezeichnung	Ausführung	Kurzbezeichnung	Netto-Ident
CK242NSE0		**CK242NSE0**	**1260**

einbaufähig / integrierbar
Schlepptürtechnik, Anschlagtechnik-Variante 05
Türanschlag rechts, wechselbar
Nischenmaß (H x B x T) 1225 x 560 x 550 mm
Ausstattung Kühlteil
Vollautomatische Abtauung im Kühlraum
Reinigungsfreundlicher, heller Innenraum
4 Abstellflächen aus Sicherheitsglas, davon 3 höhenverstellbar
Transparente Vario-Schale für Obst und Gemüse, abgedeckt durch Sicherheitsglasplatte
4 durchgehende Türabsteller
3 Eierablagen
LED-Innenraumbeleuchtung
elektronische Temperaturregelung über LED ablesbar
Ausstattung Gefrierteil
****Gefrierraum (-18°C und tiefer)
1 Gefrierfach mit Klappe
1 Eiswürfelschale

Technische Daten
Energieeffizienzklasse: **E** (Spektrum A bis G)
Energieverbrauch: 147 kWh/a
Nutzinhalt gesamt 187 l , davon 15 l ****Gefrierfach
Gefriervermögen: 3 kg / 24 h
Lagerzeit bei Störungen: 10 h
Klimaklasse: SN-ST
Betriebsgeräusch: 35 dB(A) re1pW
Luftschallemissionsklasse: B
Gesamtanschlusswert 90 W

1230
LED
E

Passende Geräteschränke zu diesem Elektrogerät entnehmen Sie bitte der Zuordnung in den IDM-Daten.

Einbaukühl-Gefrierkombination****

Kurzbezeichnung	Ausführung	Kurzbezeichnung	Netto-Ident
CK677AFE0		**CK677AFE0**	**1828**

einbaufähig / integrierbar
Festtürtechnik, Anschlagtechnik-Variante 06
Türanschlag rechts, wechselbar
EasyInstallation
Nischenmaß (H x B x T) 1580 x 560 x 550 mm
helle LED-Innenraumbeleuchtung im Kühlraum
Touch Control
Jede Temperaturzone getrennt regel- und kontrollierbar
superKühlen
superGefrieren
Urlaubsschaltung
akustischer Türalarm
Aktiv-Warnsystem, mit Memory-Funktion
akustisches und optisches Warnsystem bei Temperaturanstieg mit Memory-Funktion
Ausstattung Kühlteil
4 Abstellflächen aus Sicherheitsglas (3 höhenverstellbar), davon 1 teilbar mit Parkmöglichkeit im Gerät
4 Türabsteller, davon 1 Butter-/Käsefach
flexibles Flaschengitter
HydroFresh-Box
Ausstattung Gefrierteil
lowFrost - geringere Eisbildung, schnelleres Abtauen
Vario-Zone für flexible Nutzung des Gefrierraums
2 transparente Gefriergut-Schubladen, davon 1 BigBox
1 Eiswürfelschale

Technische Daten
Energieeffizienzklasse: **E** (Spektrum A bis G)
Energieverbrauch: 207 kWh/a
Nutzinhalt gesamt 231 l, davon 62 l ****Gefrierfach
Gefriervermögen: 5 kg / 24 h
Lagerzeit bei Störungen: 12 h
Klimaklasse: SN-ST
Betriebsgeräusch: 36 dB(A) re1pW
Luftschallemissionsklasse: C
Länge Anschlusskabel: 2,30 m
Gesamtanschlusswert 90 W

N
1580
LED
E

Passende Geräteschränke zu diesem Elektrogerät entnehmen Sie bitte der Zuordnung in den IDM-Daten.

Constructa Einbaukühlgeräte

Einbaukühl-Gefrierkombination****

Kurzbezeichnung	Ausführung	Kurzbezeichnung	Netto-Ident
CK587VSE0		**CK587VSE0**	**1584**

einbaufähig / integrierbar
Schlepptürtechnik, Anschlagtechnik-Variante 05
Türanschlag rechts, wechselbar
Nischenmaß (H x B x T) 1775 x 560 x 550 mm
Ausstattung Kühlteil
Vollautomatische Abtauung im Kühlraum
5 Abstellflächen aus Sicherheitsglas, davon 4 höhenverstellbar
Transparenter Gemüsebehälter mit Wellenboden
4 durchgehende Türabsteller
akustischer Türalarm
LED-Innenraumbeleuchtung
elektronische Temperaturregelung über LED ablesbar
3 Eierablagen
Ausstattung Gefrierteil
****Gefrierraum (-18°C und tiefer)
lowFrost - geringere Eisbildung, schnelleres Abtauen
superGefrieren mit Eingefrierautomatik
2 transparente Gefriergut-Schubladen, davon 1 BigBox
1 Eiswürfelschale

Technische Daten
Energieeffizienzklasse: **E** (Spektrum A bis G)
Energieverbrauch: 216 kWh/a
Nutzinhalt gesamt 270 l, davon 70 l ****Gefrierfach
Gefriervermögen: 3,2 kg / 24 h
Lagerzeit bei Störungen: 12 h
Klimaklasse: SN-ST
Betriebsgeräusch: 35 dB(A) re1pW
Luftschallemissionsklasse: B
Gesamtanschlusswert 90 W

1775
LED
E

Passende Geräteschränke zu diesem Elektrogerät entnehmen Sie bitte der Zuordnung in den IDM-Daten.

Einbaukühl-Gefrierkombination****

Kurzbezeichnung	Ausführung	Kurzbezeichnung	Netto-Ident
CK786NSE0		**CK786NSE0**	**1780**

einbaufähig / integrierbar
Schlepptürtechnik, Anschlagtechnik-Variante 05
Türanschlag rechts, wechselbar
EasyInstallation
Nischenmaß (H x B x T) 1775 x 560 x 550 mm
Ausstattung Kühlteil
helle LED-Innenraumbeleuchtung im Kühlraum
elektronische Temperaturregelung über LED ablesbar
superGefrieren mit Eingefrierautomatik
akustisches und optisches Warnsystem bzw. Aktiv-Warnsystem bei Temperaturanstieg im Gefrierteil
4 Abstellflächen aus Sicherheitsglas, davon 3 höhenverstellbar, sowie 1 x flexShelf
1 durchgehender Türabsteller
3 Türabsteller
Transparente Vario-Schale für Obst und Gemüse, abgedeckt durch Sicherheitsglasplatte
Ausstattung Gefrierteil
NoFrost
Vollautomatische Abtauung im Gefrierteil
3 transparente Gefriergut-Schubladen

Technische Daten
Energieeffizienzklasse: **E** (Spektrum A bis G)
Energieverbrauch 234 kWh/a
Nutzinhalt gesamt 260 l, davon 76 l ****Gefrierfach
Gefriervermögen: 4 kg / 24 h
Lagerzeit bei Störungen: 10 h
Klimaklasse: SN-ST
Betriebsgeräusch: 35 dB(A) re1pW
Luftschallemissionsklasse: B
Länge Anschlusskabel: 2,30 m
Gesamtanschlusswert 90 W

N
1775
LED
E

Passende Geräteschränke zu diesem Elektrogerät entnehmen Sie bitte der Zuordnung in den IDM-Daten.

Constructa Einbaukühlgeräte

Einbaukühlschrank

Kurzbezeichnung	Ausführung	Kurzbezeichnung	Netto-Ident
CK181NSE0		**CK181NSE0**	**1708**

einbaufähig / integrierbar
Schlepptürtechnik, Anschlagtechnik-Variante 05
Türanschlag rechts, wechselbar
Nischenmaß (H x B x T) 1775 x 560 x 550 mm
Ausstattung Kühlteil
Vollautomatische Abtauung im Kühlraum
helle LED-Innenraumbeleuchtung im Kühlraum
elektronische Temperaturregelung über LED ablesbar
akustisches und optisches Warnsystem bzw. Aktiv-Warnsystem bei Temperaturanstieg im Gefrierteil
superKühlen
7 Abstellflächen aus Sicherheitsglas, davon 5 höhenverstellbar
2 transparente Schalen für Obst und Gemüse, abgedeckt durch Sicherheitsglasplatte
5 durchgehende Türabsteller
3 Eierablagen

Technische Daten
Energieeffizienzklasse: **E** (Spektrum A bis G)
Energieverbrauch: 114 kWh/a
Nutzinhalt 310 l
Klimaklasse: SN-ST
Betriebsgeräusch: 39 dB(A) re1pW
Luftschallemissionsklasse: C
Länge Anschlusskabel: 2,30 m
Gesamtanschlusswert 90 W

Passende Geräteschränke zu diesem Elektrogerät entnehmen Sie bitte der Zuordnung in den IDM-Daten.

Einbaukühlschrank****

Kurzbezeichnung	Ausführung	Kurzbezeichnung	Netto-Ident
CK282NSE0		**CK282NSE0**	**1744**

einbaufähig / integrierbar
Schlepptürtechnik, Anschlagtechnik-Variante 05
Türanschlag rechts, wechselbar
Nischenmaß (H x B x T) 1775 x 560 x 550 mm
Ausstattung Kühlteil
Vollautomatische Abtauung im Kühlraum
helle LED-Innenraumbeleuchtung im Kühlraum
superKühlen
elektronische Temperaturregelung über LED ablesbar
akustisches und optisches Warnsystem bzw. Aktiv-Warnsystem bei Temperaturanstieg im Gefrierteil
6 Abstellflächen, davon 4 höhenverstellbar
2 transparente Schalen für Obst und Gemüse, abgedeckt durch Sicherheitsglasplatte
5 durchgehende Türabsteller
3 Eierablagen
Ausstattung Gefrierteil
****Gefrierraum (-18°C und tiefer)
1 Gefrierfach mit Klappe
Pizzagerechtes Gefrierfach
superGefrieren
1 Eiswürfelschale

Technische Daten
Energieeffizienzklasse: **E** (Spektrum A bis G)
Energieverbrauch 177 kWh/a
Nutzinhalt gesamt 280 l , , davon 34 l ****Gefrierfach
Gefriervermögen: 2,5 kg / 24 h
Lagerzeit bei Störungen: 18 h
Klimaklasse: SN-ST
Betriebsgeräusch: 39 dB(A) re1pW
Luftschallemissionsklasse: C
Länge Anschlusskabel: 2,30 m
Gesamtanschlusswert 90 W

Passende Geräteschränke zu diesem Elektrogerät entnehmen Sie bitte der Zuordnung in den IDM-Daten.

Constructa Einbaukühlgeräte

Einbaukühl-Gefrierkombination****

Kurzbezeichnung	Ausführung	Kurzbezeichnung	Netto-Ident
CK796NSE0		**CK796NSE0**	**2160**

einbaufähig / integrierbar
Schlepptürtechnik, Anschlagtechnik-Variante 05
Türanschlag rechts, wechselbar
EasyInstallation
Nischenmaß (H x B x T) 1940 x 560 x 550 mm
Ausstattung Kühlteil
Vollautomatische Abtauung im Kühlraum
helle LED-Innenraumbeleuchtung im Kühlraum
elektronische Temperaturregelung über LED ablesbar
Jede Temperaturzone getrennt regel- und kontrollierbar
superKühlen
superGefrieren mit Eingefrierautomatik
akustisches und optisches Warnsystem bzw. Aktiv-Warnsystem bei Temperaturanstieg im Gefrierteil
4 Abstellflächen aus Sicherheitsglas, davon 3 höhenverstellbar, sowie 1 x flexShelf
1 durchgehender Türabsteller
3 Türabsteller
Transparente Vario-Schale für Obst und Gemüse, abgedeckt durch Sicherheitsglasplatte
Ausstattung Gefrierteil
NoFrost
Vollautomatische Abtauung im Gefrierteil
3 transparente Gefriergut-Schubladen

Technische Daten
Energieeffizienzklasse: **E** (Spektrum A bis G)
Energieverbrauch 231 kWh/a
Nutzinhalt gesamt 289 l, davon 75 l ***Gefrierfach
Gefriervermögen: 7 kg / 24 h
Lagerzeit bei Störungen: 10 h
Klimaklasse: SN-ST
Betriebsgeräusch: 39 dB(A) re1pW
Betriebsgeräusch: 39 dB(A) re1pW
Länge Anschlusskabel: 2,30 m
Gesamtanschlusswert 90 W

Passende Geräteschränke zu diesem Elektrogerät entnehmen Sie bitte der Zuordnung in den IDM-Daten.

Constructa Unterbaukühlgeräte

Unterbaukühlschrank

Kurzbezeichnung	Ausführung	Kurzbezeichnung	Netto-Ident
CK101VFE0		**CK101VFE0**	**1244**

einbau-/unterbaufähig
Festtürtechnik, Anschlagtechnik-Variante 06
Türanschlag rechts, wechselbar
Nischenmaß (H x B x T) 820 x 600 x 550 mm
Be- und Entlüftung im Sockel
Ausstattung Kühlteil
Vollautomatische Abtauung im Kühlraum
Reinigungsfreundlicher, heller Innenraum
LED-Innenbeleuchtung
elektronische Temperaturregelung über LED ablesbar
akustisches und optisches Warnsystem bzw. Aktiv-Warnsystem bei Temperaturanstieg im Gefrierteil
superKühlen
Urlaubsschaltung
Energie-Sparschaltung
Fernstart und Fernüberwachung
3 Abstellflächen aus Sicherheitsglas, davon 2 höhenverstellbar
2 durchgehende Türabsteller, davon 1 Flaschenhalter mit extra tiefem Türabsteller
1 Eierablage

Technische Daten
Energieeffizienzklasse: **E** (Spektrum A bis G)
Energieverbrauch: 93 kWh/a
Nutzinhalt 134 l
Klimaklasse: SN-T
Betriebsgeräusch: 35 dB(A) re1pW
Luftschallemissionsklasse: B
Länge Anschlusskabel: 2,30 m
Gesamtanschlusswert 90 W

Passende Geräteschränke zu diesem Elektrogerät entnehmen Sie bitte der Zuordnung in den IDM-Daten.

Constructa Unterbaukühlgeräte

Unterbaukühlschrank**

Kurzbezeichnung	Ausführung	Kurzbezeichnung	Netto-Ident
CK202VFD0		**CK202VFD0**	**1332**

einbau-/unterbaufähig
Schlepptürtechnik, Anschlagtechnik-Variante 06
Türanschlag rechts, wechselbar
Nischenmaß (H x B x T) 820 x 600 x 550 mm
Be- und Entlüftung im Sockel
Ausstattung Kühlteil
Vollautomatische Abtauung im Kühlraum
Reinigungsfreundlicher, heller Innenraum
LED-Innenraumbeleuchtung
elektronische Temperaturregelung über LED ablesbar
akustisches und optisches Warnsystem bzw. Aktiv-Warnsystem bei Temperaturanstieg im Gefrierteil
superKühlen
Energie-Sparschaltung
Fernstart und Fernüberwachung
2 Abstellflächen aus Sicherheitsglas, davon 1 höhenverstellbar
2 durchgehende Türabsteller, davon 1 Flaschenhalter mit extra tiefem Türabsteller
1 Eierablage
Ausstattung Gefrierteil
****Gefrierraum (-18°C und tiefer)
superGefrieren
Pizzagerechtes Gefrierfach
1 Eiswürfelschale

Technische Daten
Energieeffizienzklasse: **D** (Spektrum A bis G)
Energieverbrauch 119 kWh/a
Nutzinhalt gesamt 110 l, davon 17 l ****Gefrierfach
Gefriervermögen: 3 kg / 24 h
Lagerzeit bei Störungen: 9 h
Klimaklasse: SN-T
Betriebsgeräusch: 35 dB(A) re1pW
Luftschallemissionsklasse: B
Länge Anschlusskabel: 2,30 m
Gesamtanschlusswert 90 W

N
820
LED
D

Passende Geräteschränke zu diesem Elektrogerät entnehmen Sie bitte der Zuordnung in den IDM-Daten.

Constructa Einbauherde

Einbauherd

Kurzbezeichnung	Ausführung	Kurzbezeichnung	Netto-Ident
CH1K00050	**Edelstahl**	**CH1K00050**	**572**

Heizarten:
Ober-/ Unterhitze
Unterhitze
Ober-/ Unterhitze sanft
Vario-Großflächengrill
Vario-Kleinflächengrill
Ausstattung
Halogen-Innenbeleuchtung
Backofenbeschichtung aus glattem säurebeständigem Emaille braun
Vollglas-Innentür
geringe Fenstertemperatur max. 50°C
Kühlgebläse
Bedienblende Edelstahl
Serienzubehör
1 Kombirost
1 Universalpfanne

Technische Daten
Energieeffizienzklasse: **A** (Spektrum A+++ bis D)
elektronische Temperaturregelung von 50°-275°C
Backofenvolumen: 71 Liter
Energieverbrauch (Konventionell): 0,81 kWh
Einbaumaße (H x B x T) 604 x 560-568 x 550 mm
Anschlusswert: 10,65 kW

A

Constructa Einbauherde

Einbauherd

Kurzbezeichnung	Ausführung	Kurzbezeichnung	Netto-Ident
CH1M00050	**Edelstahl**	**CH1M00050**	**660**

Heizarten:
Ober-/ Unterhitze
Umluftgrill
3D-Heißluft
Heißluft sanft
Großflächengrill
Schnellaufheizung
Ausstattung
Halogen-Innenbeleuchtung
Backofenbeschichtung aus glattem säurebeständigem Emaille braun
Vollglas-Innentür
geringe Fenstertemperatur max. 50°C
Kühlgebläse
Bedienblende Edelstahl
Serienzubehör
1 Kombirost
1 Universalpfanne

Technische Daten
Energieeffizienzklasse: **A** (Spektrum A+++ bis D)
elektronische Temperaturregelung von 50°-275°C
Backofenvolumen: 66 Liter
Energieverbrauch (Konventionell): 0,98 kWh
Energieverbrauch (Umluft/Heißluft): 0,79 kWh
Einbaumaße (H x B x T) 604 x 560-568 x 550 mm
Anschlusswert: 10,65 kW

Einbauherd

Kurzbezeichnung	Ausführung	Kurzbezeichnung	Netto-Ident
CH2M50050	**Edelstahl**	**CH2M50050**	**732**

Heizarten:
Ober-/ Unterhitze
Umluftgrill
3D-Heißluft
Heißluft sanft
Vario-Großflächengrill
Schnellaufheizung
Ausstattung
Halogen-Innenbeleuchtung
Backofenbeschichtung aus glattem säurebeständigem Emaille braun
Vollglas-Innentür
geringe Fenstertemperatur max. 50°C
Kühlgebläse
Autostart
Elektronikuhr mit Tageszeitanzeige
Bedienblende Edelstahl
Kindersicherung
Serienzubehör
1 Kombirost
1 Universalpfanne

Technische Daten
Energieeffizienzklasse: **A** (Spektrum A+++ bis D)
elektronische Temperaturregelung von 50°-275°C
Backofenvolumen: 66 Liter
Energieverbrauch (Konventionell): 0,98 kWh
Energieverbrauch (Umluft/Heißluft): 0,79 kWh
Einbaumaße (H x B x T) 604 x 560-568 x 550 mm
Anschlusswert: 11,1 kW

Einbauherd

Kurzbezeichnung	Ausführung	Kurzbezeichnung	Netto-Ident
CH2M60050	**Edelstahl**	**CH2M60050**	**828**

Heizarten:
Ober-/ Unterhitze
Umluftgrill
3D-Heißluft
Heißluft sanft
Vario-Großflächengrill
Schnellaufheizung
Ausstattung
Halogen-Innenbeleuchtung
Backofenbeschichtung aus glattem säurebeständigem Emaille braun
Vollglas-Innentür
geringe Fenstertemperatur max. 50°C
Kühlgebläse
Autostart
Elektronikuhr mit Tageszeitanzeige
Bedienblende Edelstahl
voll versenkbare Bedienknebel
Serienzubehör
1 Kombirost
1 Universalpfanne

Technische Daten
Energieeffizienzklasse: **A** (Spektrum A+++ bis D)
elektronische Temperaturregelung von 50°-275°C
Backofenvolumen: 66 Liter
Energieverbrauch (Konventionell): 0,98 kWh
Energieverbrauch (Umluft/Heißluft): 0,79 kWh
Einbaumaße (H x B x T) 604 x 560-568 x 550 mm
Anschlusswert: 11,1 kW

Maßskizzen finden Sie am Ende des Registers.
Piktogramm Hinweise siehe Vorspann

Constructa Einbauherde

Einbauherd

Kurzbezeichnung	Ausführung	Kurzbezeichnung	Netto-Ident
CH3M00052	**Edelstahl**	**CH3M00052**	**804**

Heizarten:
Ober-/ Unterhitze
Umluftgrill
3D-Heißluft
Heißluft sanft
Großflächengrill

Ausstattung
großer Backofeninnenraum mit Einhängegittern
Teleskopauszug nachrüstbar
geschwungener Metallgriff
Halogen-Innenbeleuchtung
Backofenbeschichtung aus glattem säurebeständigem Emaille grau
Vollglas-Innentür
sehr geringe Fenstertemperatur max. 40°C
Kühlgebläse
optische Aufheizkontrolle
Autostart
Schnellaufheizung
Bedienblende Edelstahl

Serienzubehör
1 Kombirost
1 Universalpfanne

Technische Daten
Energieeffizienzklasse: **A** (Spektrum A+++ bis D)
elektronische Temperaturregelung von 50°-275°C
Backofenvolumen: 71 Liter
Energieverbrauch (Konventionell): 0,97 kWh
Energieverbrauch (Umluft/Heißluft): 0,81 kWh
Einbaumaße (H x B x T) 604 x 560-568 x 550 mm
Anschlusswert: 11,2 kW

Einbauherd

Kurzbezeichnung	Ausführung	Kurzbezeichnung	Netto-Ident
CH3M50052	**Edelstahl**	**CH3M50052**	**916**

Heizarten:
Ober-/ Unterhitze
Umluftgrill
3D-Heißluft
Heißluft sanft
Großflächengrill

Ausstattung
großer Backofeninnenraum mit Einhängegittern
Teleskopauszug nachrüstbar
geschwungener Metallgriff
Halogen-Innenbeleuchtung
Backofenbeschichtung aus glattem säurebeständigem Emaille grau
Vollglas-Innentür
geringe Fenstertemperatur max. 50°C
Kühlgebläse
optische Aufheizkontrolle
Autostart
Schnellaufheizung
Elektronikuhr mit Tageszeitanzeige
Individuell einstellbare Kindersicherung
Bedienblende Edelstahl

Serienzubehör
1 Kombirost
1 Universalpfanne

Technische Daten
Energieeffizienzklasse: **A** (Spektrum A+++ bis D)
elektronische Temperaturregelung von 50°-275°C
Backofenvolumen: 71 Liter
Energieverbrauch (Konventionell): 0,97 kWh
Energieverbrauch (Umluft/Heißluft): 0,81 kWh
Einbaumaße (H x B x T) 604 x 560-568 x 550 mm
Anschlusswert: 11,2 kW

Maßskizzen finden Sie am Ende des Registers.
Piktogramm Hinweise siehe Vorspann

Constructa Einbauherde

Einbauherd

Kurzbezeichnung	Ausführung	Kurzbezeichnung	Netto-Ident
CH3M10052	**Edelstahl**	**CH3M10052**	**952**

Heizarten:
Ober-/ Unterhitze
Unterhitze (separat)
Umluftgrill
3D-Heißluft
Heißluft sanft
Großflächengrill
Pizzastufe

Ausstattung
großer Backofeninnenraum mit Einhängegittern
Teleskopauszug nachrüstbar
geschwungener Metallgriff
Halogen-Innenbeleuchtung
Backofenbeschichtung aus glattem säurebeständigem Emaille grau
Vollglas-Innentür
sehr geringe Fenstertemperatur max. 40°C
Kühlgebläse
optische Aufheizkontrolle
Autostart
Schnellaufheizung
Bedienblende Edelstahl
voll versenkbare Bedienknebel

Serienzubehör
1 Backblech emailliert
1 Kombirost
1 Universalpfanne

Technische Daten
Energieeffizienzklasse: **A** (Spektrum A+++ bis D)
elektronische Temperaturregelung von 50°-275°C
Backofenvolumen: 71 Liter
Energieverbrauch (Konventionell): 0,97 kWh
Energieverbrauch (Umluft/Heißluft): 0,81 kWh
Einbaumaße (H x B x T) 604 x 560-568 x 550 mm
Anschlusswert: 11,2 kW

Einbauherd

Kurzbezeichnung	Ausführung	Kurzbezeichnung	Netto-Ident
CH3M61052	**Edelstahl**	**CH3M61052**	**1108**

Heizarten:
Ober-/ Unterhitze
Unterhitze (separat)
Umluftgrill
3D-Heißluft
Heißluft sanft
Großflächengrill
Pizzastufe

Ausstattung
großer Backofeninnenraum mit Einhängegittern
Teleskopauszug nachrüstbar
geschwungener Metallgriff
Halogen-Innenbeleuchtung
Backofenbeschichtung aus glattem säurebeständigem Emaille grau
hydroClean - Reinigungssystem
Vollglas-Innentür
geringe Fenstertemperatur max. 50°C
Kühlgebläse
optische Aufheizkontrolle
Autostart
Schnellaufheizung
Elektronikuhr mit Tageszeitanzeige
Individuell einstellbare Kindersicherung
Bedienblende Edelstahl
versenkbare Bedienknebel

Serienzubehör
1 Backblech emailliert
1 Kombirost
1 Universalpfanne

Technische Daten
Energieeffizienzklasse: **A** (Spektrum A+++ bis D)
elektronische Temperaturregelung von 50°-275°C
Backofenvolumen: 71 Liter
Energieverbrauch (Konventionell): 0,97 kWh
Energieverbrauch (Umluft/Heißluft): 0,81 kWh
Einbaumaße (H x B x T) 604 x 560-568 x 550 mm
Anschlusswert: 11,2 kW

Maßskizzen finden Sie am Ende des Registers.
Piktogramm Hinweise siehe Vorspann

Constructa Kochfelder

Glaskeramik-Kochfeld

Kurzbezeichnung	Ausführung	Kurzbezeichnung	Netto-Ident
CM321053	**Edelstahl**	**CM321053**	**396**

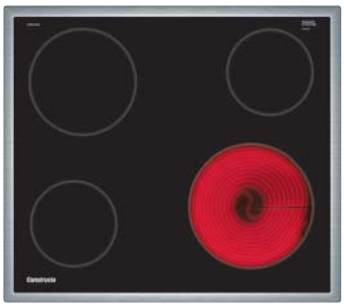

Ausstattung
4 HighSpeed-Kochzonen
2 x 145 mm Ø, 1200 W
1 x 180 mm Ø, 2000 W
1 x 210 mm Ø, 2200 W

Technische Daten
Einbaumaße (B x T) 560 x 490-500 mm
Anschlusswert: 6,6 kW

Glaskeramik-Kochfeld

Kurzbezeichnung	Ausführung	Kurzbezeichnung	Netto-Ident
CM321052	**Edelstahl**	**CM321052**	**488**

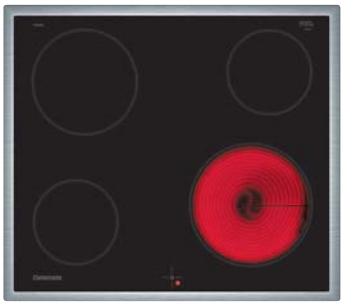

Ausstattung
4 HighSpeed-Kochzonen
2 x 145 mm Ø, 1200 W
1 x 180 mm Ø, 2000 W
1 x 210 mm Ø, 2200 W
Restwärmeanzeige für alle Kochzonen

Technische Daten
Einbaumaße (B x T) 560 x 490-500 mm
Anschlusswert: 6,6 kW

Glaskeramik-Kochfeld

Kurzbezeichnung	Ausführung	Kurzbezeichnung	Netto-Ident
CM323052	**Edelstahl**	**CM323052**	**584**

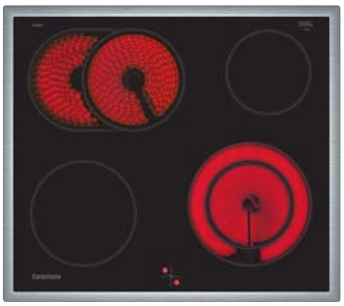

Ausstattung
4 HighSpeed-Kochzonen
1 x 145 mm Ø, 1200 W
1 x 180 mm Ø, 2000 W
1 x Bräter-Kochzone: 170/265 mm Ø, 1600/2400 W
1 x Zweikreis-Kochzone: 145/210 mm Ø, 1000/2200 W
Restwärmeanzeige für alle Kochzonen

Technische Daten
Einbaumaße (B x T) 560 x 490-500 mm
Anschlusswert: 7,8 kW

Maßskizzen finden Sie am Ende des Registers.
Piktogramm Hinweise siehe Vorspann

Constructa Einbaubacköfen

Einbaubackofen

Kurzbezeichnung	Ausführung	Kurzbezeichnung	Netto-Ident
CF1M00050	**Edelstahl**	**CF1M00050**	**660**

Backofenfunktionen
Ober-/ Unterhitze
Umluftgrill
3D-Heißluft
Heißluft sanft
Großflächengrill
Schnellaufheizung
Ausstattung
Halogen-Innenbeleuchtung
Backofenbeschichtung aus glattem säurebeständigem Emaille braun
Vollglas-Innentür
geringe Fenstertemperatur max. 50°C
Kühlgebläse
Bedienelemente Edelstahl
Serienzubehör
1 Kombirost
1 Universalpfanne

Technische Daten
Energieeffizienzklasse: **A** (Spektrum A+++ bis D)
elektronische Temperaturregelung von 50°-275°C
Backofenvolumen: 66 Liter
Energieverbrauch (Konventionell): 0,98 kWh
Energieverbrauch (Umluft/Heißluft): 0,79 kWh
Einbaumaße (H x B x T) 597 x 560-568 x 550 mm
Länge Anschlusskabel: 1,0 m
Anschlusswert: 2,85 kW

Einbaubackofen

Kurzbezeichnung	Ausführung	Kurzbezeichnung	Netto-Ident
CF2M50050	**Edelstahl**	**CF2M50050**	**716**

Backofenfunktionen
Ober-/ Unterhitze
Umluftgrill
3D-Heißluft
Heißluft sanft
Vario-Großflächengrill
Schnellaufheizung
Ausstattung
Halogen-Innenbeleuchtung
Backofenbeschichtung aus glattem säurebeständigem Emaille braun
Vollglas-Innentür
geringe Fenstertemperatur max. 50°C
Kühlgebläse
Elektronikuhr mit Tageszeitanzeige
Individuell einstellbare Kindersicherung
Bedienblende Edelstahl
Autostart
Serienzubehör
1 Kombirost
1 Universalpfanne

Technische Daten
Energieeffizienzklasse: **A** (Spektrum A+++ bis D)
elektronische Temperaturregelung von 50°-275°C
Backofenvolumen: 66 Liter
Energieverbrauch (Konventionell): 0,98 kWh
Energieverbrauch (Umluft/Heißluft): 0,79 kWh
Einbaumaße (H x B x T) 597 x 560-568 x 550 mm
Länge Anschlusskabel: 1,0 m
Anschlusswert: 3,3 kW

Einbaubackofen

Kurzbezeichnung	Ausführung	Kurzbezeichnung	Netto-Ident
CF2M60050	**Edelstahl**	**CF2M60050**	**828**

Backofenfunktionen
Ober-/ Unterhitze
Umluftgrill
3D-Heißluft
Heißluft sanft
Vario-Großflächengrill
Schnellaufheizung
Ausstattung
Halogen-Innenbeleuchtung
Backofenbeschichtung aus glattem säurebeständigem Emaille braun
Vollglas-Innentür
geringe Fenstertemperatur max. 50°C
Kühlgebläse
Elektronikuhr mit Tageszeitanzeige
Individuell einstellbare Kindersicherung
Bedienblende Edelstahl
voll versenkbare Bedienknebel
Autostart
Serienzubehör
1 Kombirost
1 Universalpfanne

Technische Daten
Energieeffizienzklasse: **A** (Spektrum A+++ bis D)
elektronische Temperaturregelung von 50°-275°C
Backofenvolumen: 66 Liter
Energieverbrauch (Konventionell): 0,98 kWh
Energieverbrauch (Umluft/Heißluft): 0,79 kWh
Einbaumaße (H x B x T) 597 x 560-568 x 550 mm
Länge Anschlusskabel: 1,0 m
Anschlusswert: 3,3 kW

Maßskizzen finden Sie am Ende des Registers.
Piktogramm Hinweise siehe Vorspann

Constructa Einbaubacköfen

Einbaubackofen

Kurzbezeichnung	Ausführung	Kurzbezeichnung	Netto-Ident
CF2M77050	**Edelstahl**	**CF2M77050**	**1232**

Backofenfunktionen
Ober-/ Unterhitze
Unterhitze
Umluftgrill
3D-Heißluft
Heißluft sanft
Pizzastufe
Vario-Großflächengrill
Schnellaufheizung
Ausstattung
Halogen-Innenbeleuchtung
10 Automatikprogramme
Backofenbeschichtung aus glattem säurebeständigem Emaille grau
Vollglas-Innentür
äußerst geringe Fenstertemperatur max. 30°C
Kühlgebläse
Autostart
pyrolytische Selbstreinigung
Türverriegelung bei Pyrolysebetrieb
Temperaturvorschlag
optische Aufheizkontrolle
Elektronikuhr mit Tageszeitanzeige
Individuell einstellbare Kindersicherung
elektronische Backofensteuerung
Bedienblende Edelstahl
voll versenkbare Bedienknebel
automatische Sicherheitsabschaltung
Serienzubehör
1 Kombirost
1 Universalpfanne

Technische Daten
Energieeffizienzklasse: **A** (Spektrum A+++ bis D)
elektronische Temperaturregelung von 50°-275°C
Backofenvolumen: 63 Liter
Energieverbrauch (Konventionell): 0,93 kWh
Energieverbrauch (Umluft/Heißluft): 0,77 kWh
Einbaumaße (H x B x T) 597 x 560-568 x 550 mm
Länge Anschlusskabel: 1,0 m
Anschlusswert: 3,25 kW

Einbaubackofen

Kurzbezeichnung	Ausführung	Kurzbezeichnung	Netto-Ident
CF3M00052	**Edelstahl**	**CF3M00052**	**804**

Backofenfunktionen
Ober-/ Unterhitze
Umluftgrill
3D-Heißluft
Heißluft sanft
Großflächengrill
Ausstattung
großer Backofeninnenraum mit Einhängegittern
Teleskopauszug nachrüstbar
Halogen-Innenbeleuchtung
geschwungener Metallgriff
Backofenbeschichtung aus glattem säurebeständigem Emaille grau
Vollglas-Innentür
sehr geringe Fenstertemperatur max. 40°C
Kühlgebläse
optische Aufheizkontrolle
Autostart
Schnellaufheizung
Bedienelemente Edelstahl
Serienzubehör
1 Kombirost
1 Universalpfanne

Technische Daten
Energieeffizienzklasse: **A** (Spektrum A+++ bis D)
elektronische Temperaturregelung von 50°-275°C
Backofenvolumen: 71 Liter
Energieverbrauch (Konventionell): 0,97 kWh
Energieverbrauch (Umluft/Heißluft): 0,81 kWh
Einbaumaße (H x B x T) 595 x 560-568 x 550 mm
Länge Anschlusskabel: 1,20 m
Anschlusswert: 3,4 kW

Maßskizzen finden Sie am Ende des Registers.
Piktogramm Hinweise siehe Vorspann

Constructa Einbaubacköfen

Einbaubackofen

Kurzbezeichnung	Ausführung	Kurzbezeichnung	Netto-Ident
CF3M50052	**Edelstahl**	**CF3M50052**	**916**

Backofenfunktionen
Ober-/ Unterhitze
Umluftgrill
3D-Heißluft
Heißluft sanft
Großflächengrill
Ausstattung
großer Backofeninnenraum mit Einhängegittern
Teleskopauszug nachrüstbar
Halogen-Innenbeleuchtung
geschwungener Metallgriff
Backofenbeschichtung aus glattem säurebeständigem Emaille grau
Vollglas-Innentür
geringe Fenstertemperatur max. 50°C
Kühlgebläse
optische Aufheizkontrolle
Autostart
Schnellaufheizung
Elektronikuhr mit Tageszeitanzeige
Individuell einstellbare Kindersicherung
Bedienelemente Edelstahl
Serienzubehör
1 Kombirost
1 Universalpfanne

Technische Daten
Energieeffizienzklasse: **A** (Spektrum A+++ bis D)
elektronische Temperaturregelung von 50°-275°C
Backofenvolumen: 71 Liter
Energieverbrauch (Konventionell): 0,97 kWh
Energieverbrauch (Umluft/Heißluft): 0,81 kWh
Einbaumaße (H x B x T) 595 x 560-568 x 550 mm
Länge Anschlusskabel: 1,20 m
Anschlusswert: 3,4 kW

Einbaubackofen

Kurzbezeichnung	Ausführung	Kurzbezeichnung	Netto-Ident
CF3M61052	**Edelstahl**	**CF3M61052**	**1120**

Backofenfunktionen
Ober-/ Unterhitze
Unterhitze
Umluftgrill
3D-Heißluft
Heißluft sanft
Großflächengrill
Pizzastufe
Ausstattung
großer Backofeninnenraum mit Einhängegittern
Teleskopauszug nachrüstbar
Halogen-Innenbeleuchtung
geschwungener Metallgriff
Backofenbeschichtung aus glattem säurebeständigem Emaille grau
hydroClean - Reinigungssystem
Vollglas-Innentür
geringe Fenstertemperatur max. 50°C
Kühlgebläse
optische Aufheizkontrolle
Autostart
Schnellaufheizung
Elektronikuhr mit Tageszeitanzeige
Individuell einstellbare Kindersicherung
Bedienelemente Edelstahl
Serienzubehör
1 Backblech emailliert
1 Kombirost
1 Universalpfanne

Technische Daten
Energieeffizienzklasse: **A** (Spektrum A+++ bis D)
elektronische Temperaturregelung von 50°-275°C
Backofenvolumen: 71 Liter
Energieverbrauch (Konventionell): 0,97 kWh
Energieverbrauch (Umluft/Heißluft): 0,81 kWh
Einbaumaße (H x B x T) 595 x 560-568 x 550 mm
Länge Anschlusskabel: 1,20 m
Anschlusswert: 3,4 kW

Constructa Einbaubacköfen

Einbaubackofen

Kurzbezeichnung	Ausführung	Kurzbezeichnung	Netto-Ident
CF4A60062	**Schwarz**	**CF4A60062**	**1288**

Backofenfunktionen
Ober-/ Unterhitze
Unterhitze
Umluftgrill
3D-Heißluft
Heißluft sanft
Heißluft mit Dampfoption
Großflächengrill
Pizzastufe
Ausstattung
großer Backofeninnenraum mit Einhängegittern
Teleskopauszug nachrüstbar
Halogen-Innenbeleuchtung
geschwungener Metallgriff
voll versenkbare Bedienknebel
Backofenbeschichtung aus glattem säurebeständigem Emaille grau
Hydrolyse manuell
Vollglas-Innentür
Soft Close
Soft Open
geringe Fenstertemperatur max. 50°C
Kühlgebläse
optische Aufheizkontrolle
Autostart
Schnellaufheizung
Elektronikuhr mit Tageszeitanzeige
Individuell einstellbare Kindersicherung
Bedienblende Glas Schwarz
Serienzubehör
1 Backblech emailliert
1 Kombirost
1 Universalpfanne

Technische Daten
Energieeffizienzklasse: **A** (Spektrum A+++ bis D)
elektronische Temperaturregelung von 50°-275°C
Backofenvolumen: 71 Liter
Energieverbrauch (Konventionell): 0,97 kWh
Energieverbrauch (Umluft/Heißluft): 0,81 kWh
Einbaumaße (H x B x T) 595 x 560-568 x 550 mm
Länge Anschlusskabel: 1,20 m
Anschlusswert: 3,4 kW

Einbaubackofen

Kurzbezeichnung	Ausführung	Kurzbezeichnung	Netto-Ident
CF4M28062	**Schwarz**	**CF4M28062**	**1472**

Backofenfunktionen
Ober-/ Unterhitze
Unterhitze
Umluftgrill
3D-Heißluft
Heißluft sanft
Großflächengrill
Pizzastufe
10 Automatikprogramme
Ausstattung
großer Backofeninnenraum mit Einhängegittern
Teleskopauszug nachrüstbar
Backofenbeleuchtung: Halogenleuchte, abschaltbar
Touch Control
cookControl
geschwungener Metallgriff
Backofenbeschichtung aus glattem säurebeständigem Emaille grau
pyrolytische Selbstreinigung
hydroClean - Reinigungssystem
Vollglas-Innentür
Soft Close
Soft Open
geringe Fenstertemperatur max. 30°C
Kühlgebläse
optische Aufheizkontrolle
Schnellaufheizung
Elektronikuhr mit Tageszeitanzeige
Individuell einstellbare Kindersicherung
Türverriegelung bei Pyrolysebetrieb
Starttaste
automatische Sicherheitsabschaltung
Bedienblende Glas Schwarz
Serienzubehör
1 Backblech emailliert
1 Kombirost
1 Universalpfanne

Technische Daten
Energieeffizienzklasse: **A** (Spektrum A+++ bis D)
elektronische Temperaturregelung von 30°-275°C
Backofenvolumen: 71 Liter
Energieverbrauch (Konventionell): 0,99 kWh
Energieverbrauch (Umluft/Heißluft): 0,81 kWh
Einbaumaße (H x B x T) 595 x 560-568 x 550 mm
Länge Anschlusskabel: 1,20 m
Anschlusswert: 3,6 kW

Maßskizzen finden Sie am Ende des Registers.
Piktogramm Hinweise siehe Vorspann

Constructa Einbaubacköfen

Einbaubackofen

Kurzbezeichnung	Ausführung	Kurzbezeichnung	Netto-Ident
CF4M98062	**Schwarz**	**CF4M98062**	**1620**

Backofenfunktionen
Ober-/ Unterhitze
Unterhitze (separat)
Umluftgrill
3D-Heißluft
Heißluft sanft
Großflächengrill
Kleinflächengrill
Pizzastufe
Intensivhitze
Auftauen
Vorwärmen
Warmhalten
40 Automatikprogramme

Ausstattung
großer Backofeninnenraum mit Einhängegittern
Teleskopauszug nachrüstbar
Halogen-Innenbeleuchtung
Backofenbeleuchtung abschaltbar
elektronische Backofensteuerung mit Komfort Scroll Bedienung
Digitaldisplay für Backofentemperatur
cookControl
Backofenbeschichtung aus glattem säurebeständigem Emaille grau
pyrolytische Selbstreinigung
hydroClean - Reinigungssystem
Vollglas-Innentür
Soft Close
Soft Open
äußerst geringe Fenstertemperatur max. 30°C
Kühlgebläse
optische Aufheizkontrolle
Schnellaufheizung
Elektronikuhr mit Tageszeitanzeige
Starttaste
Infotaste
Temperaturvorschlag
Ist-Temperaturkontrolle
Individuell einstellbare Kindersicherung
Türverriegelung bei Pyrolysebetrieb
automatische Sicherheitsabschaltung
Bedienblende Glas Schwarz

Serienzubehör
1 Backblech emailliert
1 Kombirost
1 Universalpfanne

Technische Daten
Energieeffizienzklasse: **A** (Spektrum A+++ bis D)
elektronische Temperaturregelung von 30°-275°C
Backofenvolumen: 71 Liter
Energieverbrauch (Konventionell): 0,99 kWh
Energieverbrauch (Umluft/Heißluft): 0,81 kWh
Einbaumaße (H x B x T) 595 x 560-568 x 550 mm
Länge Anschlusskabel: 1,20 m
Anschlusswert: 3,6 kW

Constructa Einbaubacköfen

Einbaubackofen

Kurzbezeichnung	Ausführung	Kurzbezeichnung	Netto-Ident
CF4A93062	**Schwarz**	**CF4A93062**	**1920**

Backofenfunktionen
Ober-/ Unterhitze
Unterhitze (separat)
Umluftgrill
3D-Heißluft
Heißluft sanft
Großflächengrill
Kleinflächengrill
Pizzastufe
Intensivhitze
Sanftgaren
Auftauen
Vorwärmen
Warmhalten
Regenerieren
Beheizungsarten kombinierbar mit Dampfstoß: Heißluft, Umluftgrill, Ober-/ Unterhitze
40 Automatikprogramme
Zusatzfunktion: Entkalkungsprogramm

Ausstattung
großer Backofeninnenraum mit Einhängegittern
Teleskopauszug nachrüstbar
elektronische Backofensteuerung mit Komfort Scroll Bedienung
Digitaldisplay für Backofentemperatur
cookControl
geschwungener Metallgriff
Halogen-Innenbeleuchtung
Backofenbeleuchtung abschaltbar
Backofenbeschichtung aus glattem säurebeständigem Emaille grau
ecoClean-Ausstattung: Rückwand
hydroClean - Reinigungssystem
Vollglas-Innentür
Soft Close
Soft Open
Kühlgebläse
optische Aufheizkontrolle
Schnellaufheizung
Elektronikuhr mit Tageszeitanzeige
Temperaturvorschlag
Ist-Temperaturkontrolle
Starttaste
Infotaste
externe Dampferzeugung
Individuell einstellbare Kindersicherung
automatische Sicherheitsabschaltung
Bedienblende Glas Schwarz

Serienzubehör
1 Backblech emailliert
1 Kombirost
1 Universalpfanne

Technische Daten
Energieeffizienzklasse: **A** (Spektrum A+++ bis D)
elektronische Temperaturregelung von 30°-275°C
Backofenvolumen: 71 Liter
Energieverbrauch (Konventionell): 0,97 kWh
Energieverbrauch (Umluft/Heißluft): 0,81 kWh
Einbaumaße (H x B x T) 595 x 560-568 x 550 mm
Länge Anschlusskabel: 1,20 m
Anschlusswert: 3,6 kW

Maßskizzen finden Sie am Ende des Registers.
Piktogramm Hinweise siehe Vorspann

Constructa Kompaktgeräte

Kompakt-Einbaubackofen

Kurzbezeichnung	Ausführung	Kurzbezeichnung	Netto-Ident
CC3M61052	**Edelstahl**	**CC3M61052**	**984**

Backofenfunktionen
Ober-/ Unterhitze
Unterhitze (separat)
Umluftgrill
3D-Heißluft
Heißluft sanft
Großflächengrill
Pizzastufe
Ausstattung
Kompaktbackofen mit Einhängegittern
Teleskopauszug nachrüstbar
geschwungener Metallgriff
voll versenkbare Bedienknebel
Halogen-Innenbeleuchtung
glatte Backofenwände und abnehmbare Backofentür für einfache Reinigung
Emaille grau
hydroClean - Reinigungssystem
Vollglas-Innentür
sehr geringe Fenstertemperatur max. 40°C
Kühlgebläse
optische Aufheizkontrolle
Autostart
Schnellaufheizung
Elektronikuhr mit Tageszeitanzeige
Individuell einstellbare Kindersicherung
Bedienblende Edelstahl
Serienzubehör
1 Kombirost
1 Universalpfanne

Technische Daten
Energieeffizienzklasse: **A** (Spektrum A+++ bis D)
Temperaturbereich: 50°-275°C
47 Liter Garraum mit 3 Einschubebenen
Energieverbrauch (Konventionell): 0,84 kWh
Energieverbrauch (Umluft/Heißluft): 0,71 kWh
Einbaumaße (H x B x T) 450-455 x 560-568 x 550 mm
Länge Anschlusskabel: 1,50 m
Anschlusswert: 2,8 kW

Mikrowellen-Kompakt-Backofen

Kurzbezeichnung	Ausführung	Kurzbezeichnung	Netto-Ident
CC4W91962	**Schwarz**	**CC4W91962**	**1784**

zur Montage in einen 60 cm breiten Hochschrank
Heizarten:
Mikrowelle
Umluftgrill
Heißluft
Großflächengrill
Warmhalten
Ausstattung
900 W-Mikrowelle
5 Leistungsstufen: 90 / 180 / 360 / 600 / 900 W
Programmautomatik 15
4 Auftau- und 3 Garprogramme im Mikrowellenbetrieb
8 Programme für Kombinationsbetrieb
Mikrowelle einzeln oder in Kombination nutzbar bis 600 W
geschwungener Metallgriff
LED-Innenbeleuchtung
hydroClean - Reinigungssystem
Vollglas-Innentür
Edelstahl-Lüfterrad
Kühlgebläse
LED-Display
Bedienung über Touch Control
Elektronikuhr mit Tageszeitanzeige
Leicht-Bedien-Konzept: besonders einfaches, problemloses Einstellen
Schnellaufheizung
Türkontaktschalter
Individuell einstellbare Kindersicherung
automatische Sicherheitsabschaltung
Serienzubehör
1 Rost

Technische Daten
Temperaturregelung von 40°-230°C
44 l Edelstahl-Garraum mit Glasboden
Gerätemaße (H x B x T) 454 x 594 x 570 mm
Länge Anschlusskabel: 1,80 m
Anschlusswert: 3,35 kW, 220-230 V
Absicherung: 16 A

Maßskizzen finden Sie am Ende des Registers.
Piktogramm Hinweise siehe Vorspann

Constructa Autarke Kochfelder

Glaskeramik-Kochfeld

Kurzbezeichnung	Ausführung	Kurzbezeichnung	Netto-Ident
CA327150	**Edelstahl**	**CA327150**	**624**

Ausstattung
2 Kochzonen
1 x 145 mm Ø, 1200 W
1 x 180 mm Ø, 1700 W
Bedienung durch oben liegende Bedienregler
2 Betriebsanzeigelampen
Restwärmeanzeige für alle Kochzonen
min. Arbeitsplattenstärke: 30 mm

Technische Daten
Einbaumaße (B x T) 268 x 490 mm
Länge Anschlusskabel: 2,00 m
Anschlusswert: 2,9 kW, 220-240 V

Glaskeramik-Kochfeld

Kurzbezeichnung	Ausführung	Kurzbezeichnung	Netto-Ident
CA321255	**Edelstahl**	**CA321255**	**836**

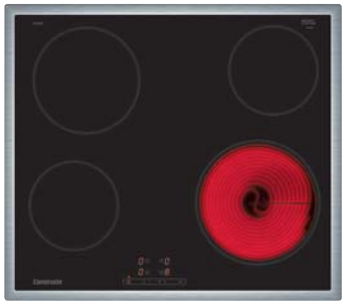

Ausstattung
4 HighSpeed-Kochzonen
2 x 145 mm Ø, 1200 W
1 x 180 mm Ø, 2000 W
1 x 210 mm Ø, 2200 W
touchControl
17 Leistungsstufen
digitale Anzeige der Kochstufen
1 Betriebsanzeigelampe
2-stufige Restwärmeanzeige je Kochzone
Individuell einstellbare Kindersicherung
Hauptschalter mit Stoppfunktion
automatische Sicherheitsabschaltung
reStart-Funktion

Technische Daten
Einbaumaße (B x T) 560 x 490-500 mm
Anschlusswert: 6,6 kW, 220-240 V

Glaskeramik-Kochfeld

Kurzbezeichnung	Ausführung	Kurzbezeichnung	Netto-Ident
CA323255	**Edelstahl**	**CA323255**	**912**

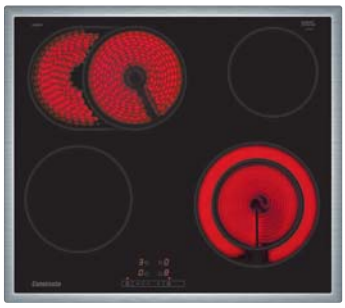

Ausstattung
4 HighSpeed-Kochzonen
1 x 145 mm Ø, 1200 W
1 x 180 mm Ø, 2000 W
1 x Bräter-Kochzone: 170/265 mm Ø, 1800/2600 W
1 x Zweikreis-Kochzone: 145/210 mm Ø, 1000/2200 W
touchControl
17 Leistungsstufen
digitale Anzeige der Kochstufen
1 Betriebsanzeigelampe
2-stufige Restwärmeanzeige je Kochzone
Individuell einstellbare Kindersicherung
Hauptschalter mit Stoppfunktion
automatische Sicherheitsabschaltung
reStart-Funktion

Technische Daten
Einbaumaße (B x T) 560 x 490-500 mm
Anschlusswert: 7,5 kW

Maßskizzen finden Sie am Ende des Registers.
Piktogramm Hinweise siehe Vorspann

Constructa Autarke Kochfelder

Glaskeramik-Kochfeld

Kurzbezeichnung	Ausführung	Kurzbezeichnung	Netto-Ident
CA328355	**Edelstahl**	**CA328355**	**1176**

Ausstattung
4 HighSpeed-Kochzonen
1 x 145 mm Ø, 1200 W
1 x Bräter-Kochzone: 170/265 mm Ø, 1800/2600 W
1 x Zweikreis-Kochzone: 120/210 mm, 800/2100 W, Powerstufe 2600 W
1 x Zweikreis-Kochzone: 180/230 mm, 1700/2400 W, Powerstufe 3400 W
Komfort Scroll Bedienung mit Timer
17 Leistungsstufen
Powerstufen hinten Mitte, vorne links
digitale Anzeige der Kochstufen
1 Betriebsanzeigelampe
2-stufige Restwärmeanzeige je Kochzone
Individuell einstellbare Kindersicherung
Hauptschalter mit Stoppfunktion
automatische Sicherheitsabschaltung
Kurzzeitwecker
Energieverbrauchsanzeige
reStart-Funktion
Wischschutzfunktion

Technische Daten
Einbaumaße (B x T) 780 x 500 mm
Anschlusswert: 9,3 kW, 220-240 V

Induktion-Glaskeramik-Kochfeld

Kurzbezeichnung	Ausführung	Kurzbezeichnung	Netto-Ident
CA421256	**Edelstahl**	**CA421256**	**1292**

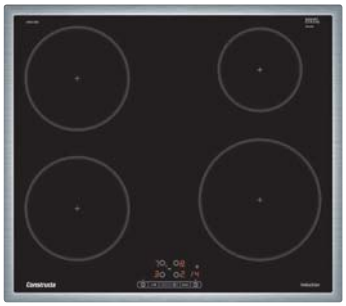

Ausstattung
4 Induktions-Kochzonen
1 x 145 mm Ø, 1400 W (max. Powerstufe 2200 W)
2 x 180 mm Ø, 1800 W (max. Powerstufe 3100 W)
1 x 210 mm Ø, 2200 W (max. Powerstufe 3700 W)
touchControl mit Timer
Powerstufe für alle Induktions-Kochzonen
17 Leistungsstufen
digitale Anzeige der Kochstufen
2-stufige Restwärmeanzeige je Kochzone
Kindersicherung
Hauptschalter mit Stoppfunktion
automatische Sicherheitsabschaltung
Kurzzeitwecker
powerManagement-Funktion
Topferkennung
reStart-Funktion
quickStart-Funktion

Technische Daten
Einbaumaße (B x T) 560 x 490-500 mm
Länge Anschlusskabel: 1,10 m
Anschlusswert: 4,6 kW, 380-415 V

Induktion-Glaskeramik-Kochfeld

Kurzbezeichnung	Ausführung	Kurzbezeichnung	Netto-Ident
CA424255	**Edelstahl**	**CA424255**	**1352**

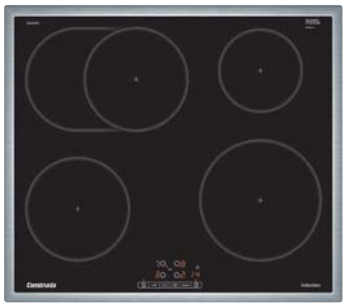

Ausstattung
4 Induktions-Kochzonen
1 x 145 mm Ø, 1400 W (max. Powerstufe 2200 W)
1 x 180 mm Ø, 1800 W (max. Powerstufe 3100 W)
1 x 210 mm Ø, 2200 W (max. Powerstufe 3700 W)
1 x Bräter-Kochzone: 180/280 mm Ø, 1800/2000 W (max. Powerstufe 3100/3700 W)
Powerstufe für alle Induktions-Kochzonen
17 Leistungsstufen
touchControl mit Timer
Kurzzeitwecker
digitale Anzeige der Kochstufen
2-stufige Restwärmeanzeige je Kochzone
Topferkennung
Kindersicherung
Hauptschalter mit Stoppfunktion
automatische Sicherheitsabschaltung
powerManagement-Funktion
reStart-Funktion
quickStart-Funktion
min. Arbeitsplattenstärke: 16 mm

Technische Daten
Einbaumaße (B x T) 560 x 490-500 mm
Länge Anschlusskabel: 1,10 m
Anschlusswert: 7,4 kW

Maßskizzen finden Sie am Ende des Registers.
Piktogramm Hinweise siehe Vorspann

Constructa Autarke Kochfelder

Induktion-Glaskeramik-Kochfeld

Kurzbezeichnung	Ausführung	Kurzbezeichnung	Netto-Ident
CA428255	**Edelstahl**	**CA428255**	**1608**

Ausstattung
4 Induktionskochzonen, davon 2 Zonen Kombi-Induktion:
2 x 190 mm x 210 mm, 2200 W (max. Powerstufe 3700 W)
1 x 145 mm Ø, 1400 W (max. Powerstufe 2200 W)
1 x 280 mm Ø, 2600 W (max. Powerstufe 3700 W)
Kombi-Zone
Powerstufe für alle Induktions-Kochzonen
17 Leistungsstufen
touchControl mit Timer
digitale Anzeige der Kochstufen
2-stufige Restwärmeanzeige je Kochzone
Individuell einstellbare Kindersicherung
Hauptschalter mit Stoppfunktion
automatische Sicherheitsabschaltung
powerManagement-Funktion
Topferkennung
reStart-Funktion
quickStart-Funktion
Wischschutzfunktion
min. Arbeitsplattenstärke: 16 mm

Technische Daten
Einbaumaße (B x T) 780 x 500 mm
Länge Anschlusskabel: 1,10 m
Anschlusswert: 7,4 kW

Constructa Muldenlüfter

Muldenlüfter

Kurzbezeichnung	Ausführung	Kurzbezeichnung	Netto-Ident
CV435236	**Rahmenlos**	**CV435236**	**3000**

Ausstattung Kochfeld
4 Induktions-Kochzonen
1 x 145 mm Ø, 1400 W (max. Powerstufe 2200 W)
2 x 190 mm x 210 mm, 2200 W (max. Powerstufe 3700 W)
1 x 210 mm Ø, 2200 W (max. Powerstufe 3700 W)
1 CombiZone
TouchControl-Bedienung
17 Leistungsstufen
Powerstufe für alle Induktions-Kochzonen
powerManagement-Funktion
2-stufige Restwärmeanzeige je Kochzone
Individuell einstellbare Kindersicherung
Hauptschalter
automatische Sicherheitsabschaltung
Topferkennung
countdown Timer
Switch Off Timer
quickStart-Funktion
reStart-Funktion
Wischschutzfunktion
schnelles Abschalten
min. Arbeitsplattenstärke: 16 mm
Ausstattung Haube
Schwarz
nur Umluftbetrieb möglich
Lüfterleistung nach EN 61591
bei Umluftbetrieb max. 441 m³/h
Intensivstufe max. 595 m³/h
3 Leistungsstufen und 1 Intensivstufe
touch-Bedienung
Metallfettfilter, spülmaschinengeeignet
automatisches Einschalten des Lüftungssystems bei Nutzung einer Kochzone
automatische verzögerte Abschaltung nach dem Kochen, um störende Gerüche zu vermeiden

Technische Daten
Energieeffizienzklasse: **B** (Spektrum A+++ bis D)
Lüftereffizienzklasse: A
Fettfiltereffizienzklasse: B
durchschnittlicher Energieverbrauch: 61,6 kWh/a
Gerätemaße (H x B x T) 223 x 592 x 522 mm
Einbaumaße (B x T) 560 x 490 mm
Anschlusswert: 7,4 kW, 220-240 V

Maßskizzen finden Sie am Ende des Registers.
Piktogramm Hinweise siehe Vorspann

Constructa Muldenlüfter

Muldenlüfter

Kurzbezeichnung	Ausführung	Kurzbezeichnung	Netto-Ident
CV438236	**Rahmenlos**	**CV438236**	**3392**

Ausstattung Kochfeld
4 Induktions-Kochzonen
1 x 145 mm Ø, 1400 W (max. Powerstufe 2200 W)
2 x 190 mm x 210 mm, 2200 W (max. Powerstufe 3700 W)
1 x 210 mm Ø, 2200 W (max. Powerstufe 3700 W)
1 CombiZone
TouchControl-Bedienung
17 Leistungsstufen
Powerstufe für alle Induktions-Kochzonen
powerManagement-Funktion
2-stufige Restwärmeanzeige je Kochzone
Individuell einstellbare Kindersicherung
Hauptschalter
automatische Sicherheitsabschaltung
Topferkennung
countdown Timer
Switch Off Timer
quickStart-Funktion
reStart-Funktion
Wischschutzfunktion
schnelles Abschalten
min. Arbeitsplattenstärke: 16 mm
Ausstattung Haube
Schwarz
nur Umluftbetrieb möglich
Lüfterleistung nach EN 61591
bei Umluftbetrieb max. 441 m³/h
Intensivstufe max. 595 m³/h
3 Leistungsstufen und 1 Intensivstufe
touch-Bedienung
Metallfettfilter, spülmaschinengeeignet
automatisches Einschalten des Lüftungssystems bei Nutzung einer Kochzone
automatische verzögerte Abschaltung nach dem Kochen, um störende Gerüche zu vermeiden

Technische Daten
Energieeffizienzklasse: **B** (Spektrum A+++ bis D)
Lüftereffizienzklasse: A
Fettfiltereffizienzklasse: B
durchschnittlicher Energieverbrauch: 61,6 kWh/a
Gerätemaße (H x B x T) 223 x 592 x 522 mm
Einbaumaße (B x T) 560 x 490 mm
Anschlusswert: 7,4 kW, 220-240 V

Constructa Mikrowellen

Mikrowelle

Kurzbezeichnung	Ausführung	Kurzbezeichnung	Netto-Ident
CC1P91255	**Schwarz**	**CC1P91255**	**464**

zur Montage in einen 50 cm breiten Hängeschrank
Nischenhöhe: 365 mm
Ausstattung
800 W Mikrowelle
5 Leistungsstufen: 90 / 180 / 360 / 600 / 800 W
7 Automatikprogramme
4 Auftau- und 3 Garprogramme im Mikrowellenbetrieb
Memory-Funktion (1 Speicherplatz)
hydroClean - Reinigungssystem
Quickstart
Favoritentaste für individuelle Einstellung
LED-Display
Bedienung durch Drehknopf und Folientasten
Leicht-Bedien-Konzept: besonders einfaches, problemloses Einstellen
Elektronikuhr mit Tageszeitanzeige
LED-Innenbeleuchtung
Glas-Drehteller, Ø 27,0 cm
Kühlgebläse
Individuell einstellbare Kindersicherung
automatische Sicherheitsabschaltung
Türkontaktschalter
Serienzubehör
1 Drehteller

Technische Daten
links angeschlagene Tür, Türöffnung über elektrische Taste
20 l Edelstahl-Garraum
Gerätemaße (H x B x T) 382 x 495 x 335 mm
Anschlusskabel mit Stecker 1,30 m
Anschlusswert: 1,27 kW, 220-230 V
Absicherung: 10 A

Maßskizzen finden Sie am Ende des Registers.
Piktogramm Hinweise siehe Vorspann

Constructa Mikrowellen

Mikrowelle

Kurzbezeichnung	Ausführung	Kurzbezeichnung	Netto-Ident
CC4P91262	**Schwarz**	**CC4P91262**	**540**

zur Montage in einen 60 cm breiten Hochschrank
Nischenhöhe: 365 mm

Ausstattung
800 W Mikrowelle
5 Leistungsstufen: 90 / 180 / 360 / 600 / 800 W
7 Automatikprogramme
4 Auftau- und 3 Garprogramme im Mikrowellenbetrieb
Memory-Funktion (1 Speicherplatz)
hydroClean - Reinigungssystem
LED-Display
Bedienung über Touch Control
Leicht-Bedien-Konzept: besonders einfaches, problemloses Einstellen
Elektronikuhr mit Tageszeitanzeige
LED-Innenbeleuchtung
Glas-Drehteller, Ø 25,5 cm
Kühlgebläse
automatische Sicherheitsabschaltung
Türkontaktschalter

Serienzubehör
1 Drehteller

Technische Daten
links angeschlagene Tür, Türöffnung über elektrische Taste
20 l Edelstahl-Garraum
Gerätemaße (H x B x T) 382 x 594 x 317 mm
Anschlusskabel mit Stecker 1,30 m
Anschlusswert: 1,27 kW, 220-230 V
Absicherung: 10 A

Mikrowelle

Kurzbezeichnung	Ausführung	Kurzbezeichnung	Netto-Ident
CC4P91562	**Schwarz**	**CC4P91562**	**736**

zur Montage in einen 60 cm breiten Hochschrank
Nischenhöhe: 382 mm

Ausstattung
900 W-Mikrowelle
5 Leistungsstufen: 90 / 180 / 360 / 600 / 900 W
7 Automatikprogramme
4 Auftau- und 3 Garprogramme im Mikrowellenbetrieb
Memory-Funktion (1 Speicherplatz)
hydroClean - Reinigungssystem
LED-Display
Bedienung über Touch Control
Elektronikuhr mit Tageszeitanzeige
LED-Innenbeleuchtung
Leicht-Bedien-Konzept: besonders einfaches, problemloses Einstellen
Glas-Drehteller, Ø 31,5 cm
Kühlgebläse
automatische Sicherheitsabschaltung
Türkontaktschalter

Serienzubehör
1 Drehteller

Technische Daten
links angeschlagene Tür, Türöffnung über elektrische Taste
25 l Edelstahl-Garraum
Gerätemaße (H x B x T) 382 x 594 x 388 mm
Anschlusskabel mit Stecker 1,30 m
Anschlusswert: 1,45 kW, 220-230 V
Absicherung: 10 A

Maßskizzen finden Sie am Ende des Registers.
Piktogramm Hinweise siehe Vorspann

Constructa Dunstabzugshauben

Unterbauhaube

Kurzbezeichnung	Ausführung	Kurzbezeichnung	Netto-Ident
CD106151	**Edelstahl**	**CD106151**	**212**

Breite 60 cm
für Wandmontage oder unter Hängeschrank
Ausstattung
Abluft- oder Umluftbetrieb
Schiebeschalter für 3 Leistungsstufen
Vliesfilter
gleichmäßige, helle Beleuchtung mit 1 x 1,5 W LED
schwenkbarer Wrasen-Leitschirm aus Glas

Technische Daten
Abluftstutzen Ø 120 mm (Ø 100 mm beiliegend)
Lüfterleistung nach EN 61591
bei Abluftbetrieb max. 250 m³/h
bei Umluftbetrieb max. 80 m³/h
Energieeffizienzklasse: **D** (Spektrum A+++ bis D)
Lüftereffizienzklasse: E
Beleuchtungseffizienzklasse: E
Fettfiltereffizienzklasse: D
durchschnittlicher Energieverbrauch: 69,3 kWh/a
Geräusch min./max. Normalstufe: 53/68 dB
Gerätemaße (H x B x T) 150 x 600 x 482 mm
Anschlusswert: 119 W, 220-240 V

600
LED
D

Ersatzbedarf
Standard Geruchsfilter CZ5101X0

Flachschirmhaube

Kurzbezeichnung	Ausführung	Kurzbezeichnung	Netto-Ident
CD30637	**Silbermetallic**	**CD30637**	**368**

Breite 60 cm
zur Montage in einen 60 cm breiten Hängeschrank
Ausstattung
Abluft- oder Umluftbetrieb
Wippenschalter für 2 Leistungsstufen
langlebiger Metallfettfilter, spülmaschinengeeignet
gleichmäßige, helle Beleuchtung mit 2 x 1,5 W LED-Modulen
ohne Griffleiste (als Sonderzubehör erhältlich)
automatisches Ein- und Ausschalten bei Betätigung der beweglichen Filterfläche

Technische Daten
Abluftstutzen Ø 150 mm (Ø 120 mm beiliegend)
Lüfterleistung nach EN 61591
bei Abluftbetrieb max. 328 m³/h
bei Umluftbetrieb max. 231 m³/h
Geräuschwerte nach EN 60704-3 und EN 60704-2-13
max. Normalstufe:
Abluftbetrieb: 64 dB(A)re1pW
Umluftbetrieb: 68 dB(A)re1pW
Energieeffizienzklasse: **C** (Spektrum A+++ bis D)
Lüftereffizienzklasse: D
Beleuchtungseffizienzklasse: A
Fettfiltereffizienzklasse: C
durchschnittlicher Energieverbrauch: 41,1 kWh/a
Geräusch min./max. Normalstufe: 58/64 dB
Gerätemaße (H x B x T) 203 x 598 x 290 mm
Anschlusswert: 93 W

600
LED
C

Ersatzbedarf
Clean Air Standard Umluftset CZ51ITI1X4

Flachschirmhaube

Kurzbezeichnung	Ausführung	Kurzbezeichnung	Netto-Ident
CD30646	**Silbermetallic**	**CD30646**	**416**

Breite 60 cm
zur Montage in einen 60 cm breiten Hängeschrank
Ausstattung
Abluft- oder Umluftbetrieb
Wippenschalter für 3 Leistungsstufen
langlebiger Metallfettfilter, spülmaschinengeeignet
gleichmäßige, helle Beleuchtung mit 2 x 1,5 W LED-Modulen
Griffleiste beiliegend
automatisches Ein- und Ausschalten bei Betätigung der beweglichen Filterfläche

Technische Daten
Abluftstutzen Ø 150 mm (Ø 120 mm beiliegend)
Lüfterleistung nach EN 61591
bei Abluftbetrieb max. 389 m³/h
bei Umluftbetrieb max. 257 m³/h
Geräuschwerte nach EN 60704-3 und EN 60704-2-13
max. Normalstufe:
Abluftbetrieb: 67 dB(A)re1pW
Umluftbetrieb: 69 dB(A)re1pW
Energieeffizienzklasse: **B** (Spektrum A+++ bis D)
Lüftereffizienzklasse: C
Beleuchtungseffizienzklasse: A
Fettfiltereffizienzklasse: B
durchschnittlicher Energieverbrauch: 40,3 kWh/a
Geräusch min./max. Normalstufe: 59/67 dB
Gerätemaße (H x B x T) 203 x 598 x 290 mm
Anschlusswert: 108 W

600
LED
B

Ersatzbedarf
Clean Air Standard Umluftset CZ51ITI1X4

Maßskizzen finden Sie am Ende des Registers.
Piktogramm Hinweise siehe Vorspann

Constructa Dunstabzugshauben

Flachschirmhaube

Kurzbezeichnung	Ausführung	Kurzbezeichnung	Netto-Ident
CD30677	**Silbermetallic**	**CD30677**	**504**

Breite 60 cm
zur Montage in einen 60 cm breiten Hängeschrank
Ausstattung
Abluft- oder Umluftbetrieb
Lüfterleistung 4-stufig (3 Leistungsstufen und 1 Intensivstufe)
regelbar durch Kurzhubtasten mit LED-Anzeige
langlebiger Metallfettfilter, spülmaschinengeeignet
gleichmäßige, helle Beleuchtung mit 2 x 1,5 W LED-Modulen
Griffleiste beiliegend
hohe, fein dosierbare Lüfterleistung durch Elektronik-Steuerung
Intensivstufe mit automatischer Rückstellung
automatischer Gebläsenachlauf
energiesparender Betrieb durch effiziente BLDC-Technologie
automatisches Ein- und Ausschalten bei Betätigung des Teleskopauszuges

Technische Daten
Abluftstutzen Ø 150 mm (Ø 120 mm beiliegend)
Lüfterleistung nach EN 61591
bei Abluftbetrieb max. Normalstufe 268 m³/h,
Intensivstufe 400 m³/h
bei Umluftbetrieb max. Normalstufe 263 m³/h,
Intensivstufe 353 m³/h
Geräuschwerte nach EN 60704-3 und EN 60704-2-13
max. Normalstufe:
Abluftbetrieb: 62 dB(A)re1pW
Intensivstufe 69 dB(A)re1pW
Umluftbetrieb: 67 dB(A)re1pW
Intensivstufe 69 dB(A)re1pW
Energieeffizienzklasse: **A** (Spektrum A+++ bis D)
Lüftereffizienzklasse: B
Beleuchtungseffizienzklasse: A
Fettfiltereffizienzklasse: C
durchschnittlicher Energieverbrauch: 21 kWh/a
Geräusch min./max. Normalstufe: 49/62 dB
Gerätemaße (H x B x T) 203 x 598 x 290 mm
Anschlusswert: 74 W

Ersatzbedarf
Clean Air Standard Umluftset CZ51ITI1X4

Flachschirmhaube

Kurzbezeichnung	Ausführung	Kurzbezeichnung	Netto-Ident
CD30976	**Silbermetallic**	**CD30976**	**724**

Silbermetallic
Breite 90 cm
zur Montage in einen 90 cm breiten Hängeschrank
Ausstattung
Abluft- oder Umluftbetrieb
Lüfterleistung 4-stufig (3 Leistungsstufen und 1 Intensivstufe)
regelbar durch Kurzhubtasten mit LED-Anzeige
langlebiger Metallfettfilter, spülmaschinengeeignet
gleichmäßige, helle Beleuchtung mit 3 x 1,5 W LED
Griffleiste beiliegend
hohe, fein dosierbare Lüfterleistung durch Elektronik-Steuerung
Intensivstufe mit automatischer Rückstellung
automatischer Gebläsenachlauf
energiesparender Betrieb durch effiziente BLDC-Technologie
automatisches Ein- und Ausschalten bei Betätigung des Teleskopauszuges

Technische Daten
Abluftstutzen Ø 150 mm (Ø 120 mm beiliegend)
Lüfterleistung nach EN 61591
bei Abluftbetrieb max. Normalstufe 266 m³/h,
Intensivstufe 412 m³/h
bei Umluftbetrieb max. Normalstufe 263 m³/h,
Intensivstufe 353 m³/h
Geräuschwerte nach EN 60704-3 und EN 60704-2-13
max. Normalstufe:
Abluftbetrieb: 63 dB(A)re1pW
Intensivstufe 70 dB(A)re1pW
Umluftbetrieb: 67 dB(A)re1pW
Intensivstufe 69 dB(A)re1pW
Energieeffizienzklasse: **A** (Spektrum A+++ bis D)
Lüftereffizienzklasse: B
Beleuchtungseffizienzklasse: A
Fettfiltereffizienzklasse: C
durchschnittlicher Energieverbrauch: 22,2 kWh/a
Geräusch min./max. Normalstufe: 50/63 dB
Gerätemaße (H x B x T) 203 x 898 x 290 mm
Anschlusswert: 76 W

Ersatzbedarf
Clean Air Standard Umluftset CZ51ITI1X4

Maßskizzen finden Sie am Ende des Registers.
Piktogramm Hinweise siehe Vorspann

Constructa Dunstabzugshauben

Designhaube

Kurzbezeichnung	Ausführung	Kurzbezeichnung	Netto-Ident
CD33686	**Glas Schwarz**	**CD33686**	**1176**

Breite 60 cm
zum flächenbündigen Einbau zur nahtlosen Integration in Hängeschränke

Ausstattung
Abluft- oder Umluftbetrieb
touchControl mit LED-Anzeige für 3 Leistungsstufen und 1 Intensivstufe
langlebiger Metallfettfilter, spülmaschinengeeignet
Energieeffizienter Kondensatormotor
gleichmäßige, helle Beleuchtung mit 2 x 2 W LED-Modulen
Beleuchtungsstärke 476 lux
Farbtemperatur 3500 K
softLight
Glasscheibe mit Touch-Steuerung für einfache Bedienung und verbesserte Dampfaufnahme
hohe, fein dosierbare Lüfterleistung durch Elektronik-Steuerung
Intensivstufen mit automatischer Rückstellung
automatisches Ein- und Ausschalten durch Öffnen und Schließen der Glasscheibe
reinigungsfreundliche Oberflächen
XXL Stauraum (Platzsparendes, kompaktes Design für zusätzliche Ablagemöglichkeiten neben der Haube und für max. 10 kg pro Seite)

Technische Daten
Abluftstutzen Ø 150 mm (Ø 120 mm beiliegend)
Lüfterleistung nach EN 61591
bei Abluftbetrieb max. Normalstufe 460 m³/h
Intensivstufe 749 m³/h
bei Umluftbetrieb max. Normalstufe 396 m³/h
Intensivstufe 496 m³/h
Geräuschwerte nach EN 60704-3 und EN 60704-2-13
bei max. Normalstufe
Abluftbetrieb 63 dB(A) re1pW
Intensivstufe 73 dB(A) re1pW
Umluftbetrieb 72 dB(A) re1pW
Intensivstufe 77 dB(A) re1pW
Energieeffizienzklasse: **B** (Spektrum A+++ bis D)
Lüftereffizienzklasse: B
Beleuchtungseffizienzklasse: A
Fettfiltereffizienzklasse: B
durchschnittlicher Energieverbrauch: 62,7 kWh/a
Geräusch min./max. Normalstufe: 50/63 dB
Länge Anschlusskabel: 1,30 m
Gerätemaße (H x B x T) 340 x 597 x 298 mm
Anschlusswert: 256 W

Ersatzbedarf
Geruchsfilter CZ51IBB6X4
Clean Air Plus Umluftset CZ51IBI6X4
Kaminverlängerung 187-360 mm CZ51IBN1S1
Kaminverlängerung 450-854 mm CZ51IBK1S1

Designhaube

Kurzbezeichnung	Ausführung	Kurzbezeichnung	Netto-Ident
CD33986	**Glas Schwarz**	**CD33986**	**1260**

Breite 90 cm
zum flächenbündigen Einbau zur nahtlosen Integration in Hängeschränke

Ausstattung
Abluft- oder Umluftbetrieb
touchControl mit LED-Anzeige für 3 Leistungsstufen und 1 Intensivstufe
langlebiger Metallfettfilter, spülmaschinengeeignet
Energieeffizienter Kondensatormotor
gleichmäßige, helle Beleuchtung mit 3 x 2 W LED-Modulen
Beleuchtungsstärke 571 lux
Farbtemperatur 3500 K
softLight
Glasscheibe mit Touch-Steuerung für einfache Bedienung und verbesserte Dampfaufnahme
hohe, fein dosierbare Lüfterleistung durch Elektronik-Steuerung
Intensivstufen mit automatischer Rückstellung
automatisches Ein- und Ausschalten durch Öffnen und Schließen der Glasscheibe
reinigungsfreundliche Oberflächen
XXL Stauraum (Platzsparendes, kompaktes Design für zusätzliche Ablagemöglichkeiten neben der Haube und für max. 10 kg pro Seite)

Technische Daten
Abluftstutzen Ø 150 mm (Ø 120 mm beiliegend)
Lüfterleistung nach EN 61591
bei Abluftbetrieb max. Normalstufe 460 m³/h
Intensivstufe 749 m³/h
bei Umluftbetrieb max. Normalstufe 396 m³/h
Intensivstufe 496 m³/h
Geräuschwerte nach EN 60704-3 und EN 60704-2-13
bei max. Normalstufe
Abluftbetrieb 63 dB(A) re1pW
Intensivstufe 73 dB(A) re1pW
Umluftbetrieb 72 dB(A) re1pW
Intensivstufe 77 dB(A) re1pW
Energieeffizienzklasse: **B** (Spektrum A+++ bis D)
Lüftereffizienzklasse: B
Beleuchtungseffizienzklasse: A
Fettfiltereffizienzklasse: B
durchschnittlicher Energieverbrauch: 64,7 kWh/a
Geräusch min./max. Normalstufe: 50/63 dB
Länge Anschlusskabel: 1,30 m
Gerätemaße (H x B x T) 340 x 897 x 298 mm
Anschlusswert: 259 W

Ersatzbedarf
Geruchsfilter CZ51IBB6X4
Clean Air Plus Umluftset CZ51IBI6X4
Kaminverlängerung 187-360 mm CZ51IBN1S1
Kaminverlängerung 450-854 mm CZ51IBK1S1

Constructa Dunstabzugshauben

Lüfterbaustein

Kurzbezeichnung	Ausführung	Kurzbezeichnung	Netto-Ident
CD75132	**Silbermetallic**	**CD75132**	**440**

Breite 53 cm
zum Einbau in Kochinselhauben, Essen, Hutten, etc.
Ausstattung
Abluft- oder Umluftbetrieb
langlebiger Metallfettfilter, spülmaschinengeeignet
Schiebeschalter für 3 Leistungsstufen und 1 Intensivstufe
gleichmäßige, helle Beleuchtung mit 2 x 2,15 W LED-Spots (Niedervolt)
kraftvolles und besonders leises 2-motoriges Gebläse

Ersatzbedarf
Standard Geruchsfilter CZ5155X0

Technische Daten
Abluftstutzen Ø 150 mm (Ø 120 mm beiliegend)
Lüfterleistung nach EN 61591
bei Abluftbetrieb max. Normalstufe 362 m³/h,
Intensivstufe 618 m³/h
bei Umluftbetrieb max. Normalstufe 268 m³/h,
Intensivstufe 395 m³/h
Geräuschwerte nach EN 60704-3 und EN 60704-2-13:
bei Abluftbetrieb max. Normalstufe 56 dB(A) re1pW (43 dB(A) re 20 µPa Schalldruck)
Intensivstufe 68 dB(A) re1pW (55 dB(A) re 20 µPa Schalldruck)
bei Umluftbetrieb max. Normalstufe 64 dB(A) re1pW (51 dB(A) re 20 µPa Schalldruck)
Intensivstufe 72 dB(A) re1pW (59 dB(A) re 20 µPa Schalldruck)
Energieeffizienzklasse: **C** (Spektrum A+++ bis D)
Lüftereffizienzklasse: D
Beleuchtungseffizienzklasse: A
Fettfiltereffizienzklasse: B
durchschnittlicher Energieverbrauch: 79,8 kWh/a
Geräusch min./max. Normalstufe: 38/56 dB
Gerätemaße (H x B x T) 255 x 530 x 380 mm
Ausschnittmaß 500 x 350 mm
Anschlusswert: 206 W

530 LED C

Kamin-Dunstabzugshaube

Kurzbezeichnung	Ausführung	Kurzbezeichnung	Netto-Ident
CD616650	**Edelstahl**	**CD616650**	**368**

Breite 60 cm
für Wandmontage
Ausstattung
Abluft- oder Umluftbetrieb
Lüfterleistung 3-stufig regelbar durch Drucktasten
langlebiger Metallfettfilter, spülmaschinengeeignet
gleichmäßige, helle Beleuchtung mit 2 x 1,5 W LED-Modulen
doppelflutiges Hochleistungsgebläse

Ersatzbedarf
Standard Umluftset CZ5138X5

Technische Daten
Abluftstutzen Ø 150 mm (Ø 120 mm beiliegend)
Lüfterleistung nach EN 61591
bei Abluftbetrieb max. 365 m³/h
bei Umluftbetrieb max. 211 m³/h
Geräuschwerte nach EN 60704-3 und EN 60704-2-13:
Abluftbetrieb: 66 dB(A) re1pW (53 dB(A) re 20 µPa Schalldruck)
Umluftbetrieb: 67 dB(A) re1pW (54 dB(A) re 20 µPa Schalldruck)
Energieeffizienzklasse: **D** (Spektrum A+++ bis D)
Lüftereffizienzklasse: E
Beleuchtungseffizienzklasse: A
Fettfiltereffizienzklasse: C
durchschnittlicher Energieverbrauch: 53,1 kWh/a
Geräusch min./max. Normalstufe: 50/66 dB
Gerätemaße (H x B x T) 799-975 x 600 x 500 mm
Anschlusskabel mit Stecker 1,30 m
Anschlusswert: 100 W

600 LED D

Kamin-Dunstabzugshaube

Kurzbezeichnung	Ausführung	Kurzbezeichnung	Netto-Ident
CD619650	**Edelstahl**	**CD619650**	**412**

Breite 90 cm
für Wandmontage
Ausstattung
Abluft- oder Umluftbetrieb
Lüfterleistung 3-stufig regelbar durch Drucktasten
langlebiger Metallfettfilter, spülmaschinengeeignet
gleichmäßige, helle Beleuchtung mit 2 x 1,5 W LED-Modulen
doppelflutiges Hochleistungsgebläse

Ersatzbedarf
Standard Umluftset CZ5138X5

Technische Daten
Abluftstutzen Ø 150 mm (Ø 120 mm beiliegend)
Lüfterleistung nach EN 61591
bei Abluftbetrieb max. 365 m³/h
bei Umluftbetrieb max. 213 m³/h
Geräuschwerte nach EN 60704-3 und EN 60704-2-13:
Abluftbetrieb: 65 dB(A) re 1 pW (52 dB(A) re 20 µPa Schalldruck)
Umluftbetrieb: 67 dB(A) re 1 pW (54 dB(A) re 20 µPa Schalldruck)
Energieeffizienzklasse: **D** (Spektrum A+++ bis D)
Lüftereffizienzklasse: E
Beleuchtungseffizienzklasse: A
Fettfiltereffizienzklasse: D
durchschnittlicher Energieverbrauch: 53,1 kWh/a
Geräusch min./max. Normalstufe: 50/65 dB
Gerätemaße (H x B x T) 799-975 x 900 x 500 mm
Anschlusskabel mit Stecker 1,30 m
Anschlusswert: 100 W

900 LED D

Maßskizzen finden Sie am Ende des Registers.
Piktogramm Hinweise siehe Vorspann

Constructa Dunstabzugshauben

Kamin-Dunstabzugshaube

Kurzbezeichnung	Ausführung	Kurzbezeichnung	Netto-Ident
CD636650	**Edelstahl**	**CD636650**	**516**

Breite 60 cm
für Wandmontage
Ausstattung
Abluft- oder Umluftbetrieb
Lüfterleistung 3-stufig regelbar durch Drucktasten
langlebiger Metallfettfilter, spülmaschinengeeignet
gleichmäßige, helle Beleuchtung mit 2 x 1,5 W LED-Modulen
doppelflutiges Hochleistungsgebläse

Technische Daten
Abluftstutzen Ø 150 mm (Ø 120 mm beiliegend)
Lüfterleistung nach EN 61591
durchschnittlicher Energieverbrauch: 53,1 kWh/a
Max. Gebläseleistung-Abluftbetrieb: 365 m³/h
Max. Gebläseleistung-Umluftbetrieb mit Clean Air Plus Umluftset: 240 m³/h
Geräusch min./max. Normalstufe: 49/63 dB
Geräuschwerte nach EN 60704-3 und EN 60704-2-13:
bei Abluftbetrieb max. Normalstufe 63 dB(A) re1pW (50 dB(A) re 20 µPa Schalldruck)
bei Umluftbetrieb mit Clean Air Plus Umluftset max. Normalstufe 65 dB(A) re1pW (53 dB(A) re 20 µPa Schalldruck)
Energieeffizienzklasse: **D** (Spektrum A+++ bis D)
Lüftereffizienzklasse: E
Beleuchtungseffizienzklasse: A
Fettfiltereffizienzklasse: C
Gerätemaße (H x B x T) 635-1075 x 600 x 500 mm
Anschlusskabel mit Stecker 1,30 m
Anschlusswert: 100 W

600
LED
D

Ersatzbedarf
Clean Air Standard Geruchsfilter CZ51DXB1X4
Clean Air Standard Umluftset CZ51DXI1X4
Clean Air Plus Umluftset CZ51FXC1N6

Kamin-Dunstabzugshaube

Kurzbezeichnung	Ausführung	Kurzbezeichnung	Netto-Ident
CD639650	**Edelstahl**	**CD639650**	**624**

Breite 90 cm
für Wandmontage
Ausstattung
Abluft- oder Umluftbetrieb
Lüfterleistung 3-stufig regelbar durch Drucktasten
langlebiger Metallfettfilter, spülmaschinengeeignet
gleichmäßige, helle Beleuchtung mit 2 x 1,5 W LED-Modulen
doppelflutiges Hochleistungsgebläse

Technische Daten
Abluftstutzen Ø 150 mm (Ø 120 mm beiliegend)
Lüfterleistung nach EN 61591
durchschnittlicher Energieverbrauch: 53,1 kWh/a
Max. Gebläseleistung-Abluftbetrieb: 365 m³/h
Max. Gebläseleistung-Umluftbetrieb mit Clean Air Plus Umluftset: 240 m³/h
Geräusch min./max. Normalstufe: 49/64 dB
Geräuschwerte nach EN 60704-3 und EN 60704-2-13:
bei Abluftbetrieb max. Normalstufe 64 dB(A) re1pW (51 dB(A) re 20 µPa Schalldruck)
bei Umluftbetrieb mit Clean Air Plus Umluftset max. Normalstufe 65 dB(A) re1pW (53 dB(A) re 20 µPa Schalldruck)
Energieeffizienzklasse: **D** (Spektrum A+++ bis D)
Lüftereffizienzklasse: E
Beleuchtungseffizienzklasse: A
Fettfiltereffizienzklasse: D
Gerätemaße (H x B x T) 635-1075 x 900 x 500 mm
Anschlusskabel mit Stecker 1,30 m
Anschlusswert: 100 W

900
LED
D

Ersatzbedarf
Clean Air Standard Geruchsfilter CZ51DXB1X4
Clean Air Standard Umluftset CZ51DXI1X4
Clean Air Plus Umluftset CZ51FXC1N6

Constructa Dunstabzugshauben

Kamin-Dunstabzugshaube

Kurzbezeichnung	Ausführung	Kurzbezeichnung	Netto-Ident
CD686866	**Glas Schwarz**	**CD686866**	**828**

Breite 60 cm
für Wandmontage

Ausstattung
Abluft- oder Umluftbetrieb
Für Umluftbetrieb wird ein Standard-Umluftset (Sonderzubehör) benötigt.
hohe, fein dosierbare Lüfterleistung durch Elektronik-Steuerung
touchControl mit LED-Anzeige für 3 Leistungsstufen und 1 Intensivstufe
Intensivstufe mit automatischer Rückstellung
doppelflutiges Hochleistungsgebläse
Energieeffizienter Kondensatormotor
langlebiger Metallfettfilter, spülmaschinengeeignet
Sättigungsanzeige für Fett- und Geruchsfilter
gleichmäßige, helle Beleuchtung mit 2 x 3 W LED
Glasscheibe mit schwarzem Glasschirm
reinigungsfreundlicher Innenrahmen

Technische Daten
Abluftstutzen Ø 150 mm (Ø 120 mm beiliegend)
durchschnittlicher Energieverbrauch: 43,8 kWh/a
Geräusch min./max. Normalstufe: 46/60 dB
Lüfterleistung nach EN 61591
bei Abluft max. 430 m³/h
bei Umluft max. 445 m³/h
Intensivstufe max. 550 m³/h
Energieeffizienzklasse: **A** (Spektrum A+++ bis D)
Lüftereffizienzklasse: A
Beleuchtungseffizienzklasse: A
Fettfiltereffizienzklasse: E
Gerätemaße Abluft (H x B x T) 690-900 x 590 x 325 mm
Länge Anschlusskabel: 1,50 m
Anschlusswert: 223 W, 220-240 V

Ersatzbedarf
Geruchsfilter CZ51GIA1X3
Standard Umluftset CZ51GIU1X3

Kamin-Dunstabzugshaube

Kurzbezeichnung	Ausführung	Kurzbezeichnung	Netto-Ident
CD688866	**Glas Schwarz**	**CD688866**	**932**

Breite 80 cm
für Wandmontage

Ausstattung
Abluft- oder Umluftbetrieb
Für Umluftbetrieb wird ein Standard-Umluftset (Sonderzubehör) benötigt.
hohe, fein dosierbare Lüfterleistung durch Elektronik-Steuerung
touchControl mit LED-Anzeige für 3 Leistungsstufen und 1 Intensivstufe
Intensivstufe mit automatischer Rückstellung
doppelflutiges Hochleistungsgebläse
Energieeffizienter Kondensatormotor
langlebiger Metallfettfilter, spülmaschinengeeignet
Sättigungsanzeige für Fett- und Geruchsfilter
gleichmäßige, helle Beleuchtung mit 2 x 3 W LED
Glasscheibe mit schwarzem Glasschirm
reinigungsfreundlicher Innenrahmen

Technische Daten
Abluftstutzen Ø 150 mm (Ø 120 mm beiliegend)
durchschnittlicher Energieverbrauch: 43,8 kWh/a
Geräusch min./max. Normalstufe: 46/60 dB
Lüfterleistung nach EN 61591
bei Abluft max. 430 m³/h
bei Umluft max. 445 m³/h
Intensivstufe max. 550 m³/h
Energieeffizienzklasse: **A** (Spektrum A+++ bis D)
Lüftereffizienzklasse: A
Beleuchtungseffizienzklasse: A
Fettfiltereffizienzklasse: E
Gerätemaße Abluft (H x B x T) 690-900 x 790 x 325 mm
Länge Anschlusskabel: 1,50 m
Anschlusswert: 223 W, 220-240 V

Ersatzbedarf
Geruchsfilter Clean Air Plus Umluftset mit Kamin CZ51AII1X6

Maßskizzen finden Sie am Ende des Registers.
Piktogramm Hinweise siehe Vorspann

Constructa Geschirrspüler

Geschirrspüler

Kurzbezeichnung	Ausführung	Kurzbezeichnung	Netto-Ident
CG5IS02ITE	**Edelstahl**	**CG5IS02ITE**	**1028**
CB5IS02ITE	**Edelstahl XL**	**CB5IS02ITE**	**1064**

Breite 60 cm
unterbaufähig / integrierbar
hocheinbaufähig

Ausstattung
5 Spülprogramme:
70°C Intensiv
50° Eco
45°-65° Auto
1 h 65°
Favorit
Vorspülen
2 Sonderfunktionen: Home Connect Funktion, Halbe Beladung
Maschinenpflegeprogramm
Pause-/Nachladen Taste
Silence on demand (per App)
Fassungsvermögen: 12 Maßgedecke
2 klappbare Tassenablagen
Besteckkorb im Unterkorb
Korbstopper (Rack Stopper) gegen ein Überrollen des Unterkorbes
Durchlauferhitzer mit integriertem Pumpensystem (BLDC)
aquaStop®
Programmablaufanzeige
Beladungs-Sensor
Glasschutz-Technik
Reiniger-Automatik
Dosier-Assistent
Startzeitvorwahl: 1-24 h
homeConnect-fähig über WLAN
LED-Nachfüllanzeige für Salz und Klarspüler
Kindersicherung, Tastensperre
Innenbehälter/Boden: Edelstahl/Polinox
selbstreinigendes Sieb mit 3-fach Wellen-Filtersystem
von vorne verstellbarer hinterer Gerätefuß
inkl. Dampfschutz-Blech

Technische Daten
Energieeffizienzklasse: **E** (Spektrum A bis G)
Betriebsgeräusch: 50 dB(A) re1pW
Luftschallemissionsklasse: C
Verbrauchsdaten Eco (Standardprogramm)
Energieverbrauch des Eco-Programms pro 100 Betriebszyklen:
92 kWh
Wasserverbrauch des Eco-Programms pro Betriebszyklus:
10,5 Liter
Dauer des Eco-Programms: 4:30 h
Gerätemaße (H x B x T)
815 x 598 x 573 mm
865 x 598 x 573 mm
Anschlusswert: 2,4 kW

Geschirrspüler

Kurzbezeichnung	Ausführung	Kurzbezeichnung	Netto-Ident
CG6IS00HTE	**Edelstahl**	**CG6IS00HTE**	**1136**
CB6IS00HTE	**Edelstahl XL**	**CB6IS00HTE**	**1172**

Breite 60 cm
unterbaufähig / integrierbar
hocheinbaufähig

Ausstattung
6 Spülprogramme:
70°C Intensiv
50° Eco
45°-65° Auto
1 h 65°
45° Party
Favorit
Vorspülen
3 Sonderfunktionen: App Start, Extra Trocknen, Turbo+
Maschinenpflegeprogramm
Pause-/Nachladen Taste
Silence on demand (per App)
Fassungsvermögen: 12 Maßgedecke
2 klappbare Tassenablagen
Besteckkorb im Unterkorb
Korbstopper (Rack Stopper) gegen ein Überrollen des Unterkorbes
Durchlauferhitzer mit integriertem Pumpensystem (BLDC)
aquaStop®
Programmablaufanzeige
Beladungs-Sensor
Glasschutz-Technik
Reiniger-Automatik
Dosier-Assistent
Startzeitvorwahl: 1-24 h
homeConnect-fähig über WLAN
LED-Nachfüllanzeige für Salz und Klarspüler
Kindersicherung
Tastensperre
Innenbehälter/Boden: Edelstahl/Polinox
selbstreinigendes Sieb mit 3-fach Wellen-Filtersystem
von vorne verstellbarer hinterer Gerätefuß
inkl. Dampfschutz-Blech

Technische Daten
Energieeffizienzklasse: **D** (Spektrum A bis G)
Betriebsgeräusch: 46 dB(A) re1pW
Luftschallemissionsklasse: C
Verbrauchsdaten Eco (Standardprogramm)
Energieverbrauch des Eco-Programms pro 100 Betriebszyklen:
84 kWh
Wasserverbrauch des Eco-Programms pro Betriebszyklus: 9 Liter
Dauer des Eco-Programms: 4:30 h
Gerätemaße (H x B x T)
815 x 598 x 573 mm
865 x 598 x 573 mm
Anschlusswert: 2,4 kW

Maßskizzen finden Sie am Ende des Registers.
Piktogramm Hinweise siehe Vorspann

Constructa Geschirrspüler

Geschirrspüler

Kurzbezeichnung	Ausführung	Kurzbezeichnung	Netto-Ident
CG5VX02ITE	**Vollintegriert**	**CG5VX02ITE**	**1068**
CB5VX02ITE	**Vollintegriert XL**	**CB5VX02ITE**	**1104**

Breite 60 cm
unterbaufähig/vollintegriert
hocheinbaufähig
Ausstattung
5 Spülprogramme:
70°C Intensiv
50° Eco
45°-65° Auto
1 h 65°
Favorit
Vorspülen
2 Sonderfunktionen: Home Connect Funktion, Halbe Beladung
Maschinenpflegeprogramm
Silence on demand (per App)
Fassungsvermögen: 12 Maßgedecke
2 klappbare Tassenablagen
Besteckkorb im Unterkorb
Korbstopper (Rack Stopper) gegen ein Überrollen des Unterkorbes
Durchlauferhitzer mit integriertem Pumpensystem (BLDC)
aquaStop®
Programmablaufanzeige
Programmendeanzeige
Beladungs-Sensor
Glasschutz-Technik
akustisches Signal am Programmende
Reiniger-Automatik
Dosier-Assistent
Startzeitvorwahl: 3h, 6h, 9h
InfoLight rot
homeConnect-fähig über WLAN mit App Start
LED-Nachfüllanzeige für Salz und Klarspüler
selbstreinigendes Sieb mit 3-fach Wellen-Filtersystem
Innenbehälter/Boden: Edelstahl/Polinox
von vorne verstellbarer hinterer Gerätefuß
inkl. Dampfschutz-Blech

Technische Daten
Energieeffizienzklasse: **E** (Spektrum A bis G)
Betriebsgeräusch: 50 dB(A) re1pW
Luftschallemissionsklasse: C
Verbrauchsdaten Eco (Standardprogramm)
Energieverbrauch des Eco-Programms pro 100 Betriebszyklen:
92 kWh
Wasserverbrauch des Eco-Programms pro Betriebszyklus:
10,5 Liter
Dauer des Eco-Programms: 4:30 h
Gerätemaße (H x B x T)
815 x 598 x 550 mm
865 x 598 x 550 mm
Anschlusswert: 2,4 kW

Geschirrspüler

Kurzbezeichnung	Ausführung	Kurzbezeichnung	Netto-Ident
CG5VX01HVE	**Vollintegriert**	**CG5VX01HVE**	**1260**
CB5VX01HVE	**Vollintegriert XL**	**CB5VX01HVE**	**1296**

Breite 60 cm
unterbaufähig/vollintegriert
hocheinbaufähig
Ausstattung
5 Spülprogramme:
70°C Intensiv
50° Eco
45°-65° Auto
1 h 65°
Favorit
2 Sonderfunktionen: Home Connect Funktion, Halbe Beladung
Maschinenpflegeprogramm
Silence on demand (per App)
Fassungsvermögen: 13 Maßgedecke
höhenverstellbarer Vario-Oberkorb mit rackMatic (3-stufig)
2 klappbare Tassenablagen
2 klappbare Tellerhalter im Unterkorb
Vario Besteckschublade
Durchlauferhitzer mit integriertem Pumpensystem (BLDC)
Wärmetauscher
aquaStop®
Programmablaufanzeige
Programmendeanzeige
Beladungs-Sensor
Glasschutz-Technik
akustisches Signal am Programmende
Reiniger-Automatik
Dosier-Assistent
Startzeitvorwahl: 3h, 6h, 9h
InfoLight rot
homeConnect-fähig über WLAN
BLDC-Motor
LED-Nachfüllanzeige für Salz und Klarspüler
selbstreinigendes Sieb mit 3-fach Wellen-Filtersystem
Innenbehälter/Boden: Edelstahl/Polinox
von vorne verstellbarer hinterer Gerätefuß
inkl. Dampfschutz-Blech

Technische Daten
Energieeffizienzklasse: **E** (Spektrum A bis G)
Betriebsgeräusch: 48 dB(A) re1pW
Luftschallemissionsklasse: C
Verbrauchsdaten Eco (Standardprogramm)
Energieverbrauch des Eco-Programms pro 100 Betriebszyklen:
94 kWh
Wasserverbrauch des Eco-Programms pro Betriebszyklus: 9,5 Liter
Dauer des Eco-Programms: 3:45 h
Gerätemaße (H x B x T)
815 x 598 x 550 mm
865 x 598 x 550 mm
Anschlusswert: 2,4 kW

Maßskizzen finden Sie am Ende des Registers.
Piktogramm Hinweise siehe Vorspann

Constructa Geschirrspüler

Geschirrspüler

Kurzbezeichnung	Ausführung	Kurzbezeichnung	Netto-Ident
CB6VX01HTE	**Vollintegriert XL**	**CB6VX01HTE**	**1452**

Breite 60 cm
unterbaufähig/vollintegriert
hocheinbaufähig

Ausstattung

6 Spülprogramme:
70°C Intensiv
50° Eco
45°-65° Auto
1 h 65°
45° Party
Favorit
Vorspülen
4 Sonderfunktionen: App Start, Extra Trocknen, Halbe Beladung, Turbo+
Maschinenpflegeprogramm
Silence on demand (per App)
Fassungsvermögen: 13 Maßgedecke
höhenverstellbarer Oberkorb mit rackMatic (3-stufig)
2 klappbare Tassenablagen
2 klappbare Tellerhalter im Oberkorb
4 klappbare Tellerreihen im Unterkorb
Besteckablage im Oberkorb
Vario-Flex Besteckkorb im Unterkorb
Korbstopper (Rack Stopper) gegen ein Überrollen des Unterkorbes
Bedienblende in der Oberseite der Innentür
Durchlauferhitzer mit integriertem Pumpensystem (BLDC)
Wärmetauscher
aquaStop®
Programmablaufanzeige
Programmendeanzeige
Beladungs-Sensor
Glasschutz-Technik
akustisches Signal am Programmende
Reiniger-Automatik
Dosier-Assistent
Startzeitvorwahl: 1-24 h
InfoLight rot
homeConnect-fähig über WLAN
BLDC-Motor
Restzeitanzeige in Minuten
LED-Nachfüllanzeige für Salz und Klarspüler
selbstreinigendes Sieb mit 3-fach Wellen-Filtersystem
Innenbehälter/Boden: Edelstahl/Polinox
von vorne verstellbarer hinterer Gerätefuß
inkl. Dampfschutz-Blech

Technische Daten

Energieeffizienzklasse: **D** (Spektrum A bis G)
Betriebsgeräusch: 46 dB(A) re1pW
Luftschallemissionsklasse: C
Verbrauchsdaten Eco (Standardprogramm)
Energieverbrauch des Eco-Programms pro 100 Betriebszyklen: 84 kWh
Wasserverbrauch des Eco-Programms pro Betriebszyklus: 9 Liter
Dauer des Eco-Programms: 4:30 h
Gerätemaße (H x B x T) 865 x 598 x 550 mm
Anschlusswert: 2,4 kW

Constructa Geschirrspüler

Geschirrspüler

Kurzbezeichnung	Ausführung	Kurzbezeichnung	Netto-Ident
CG6VX01HVE	**Vollintegriert**	**CG6VX01HVE**	**1484**
CB6VX01HVE	**Vollintegriert XL**	**CB6VX01HVE**	**1520**

Breite 60 cm
unterbaufähig/vollintegriert
hocheinbaufähig

Ausstattung

6 Spülprogramme:
70°C Intensiv
50° Eco
45°-65° Auto
1 h 65°
45° Party
Favorit
Vorspülen
4 Sonderfunktionen: App Start, Extra Trocknen, Halbe Beladung, Turbo+
Maschinenpflegeprogramm
Silence on demand (per App)
Fassungsvermögen: 14 Maßgedecke
höhenverstellbarer Oberkorb mit rackMatic (3-stufig)
2 klappbare Tassenablagen
2 klappbare Tellerhalter im Oberkorb
4 klappbare Tellerreihen im Unterkorb
Vario-Korbsystem, Vario-Flex Besteckkorb im Unterkorb
Vario Besteckschublade
Korbstopper (Rack Stopper) gegen ein Überrollen des Unterkorbes
Bedienblende in der Oberseite der Innentür
Durchlauferhitzer mit integriertem Pumpensystem (BLDC)
Wärmetauscher
Programmablaufanzeige
Programmendeanzeige
aquaStop®
Beladungs-Sensor
Glasschutz-Technik
akustisches Signal am Programmende
Reiniger-Automatik
Dosier-Assistent
BLDC-Motor
Startzeitvorwahl: 1-24 h
LED-Nachfüllanzeige für Salz und Klarspüler
InfoLight rot
homeConnect-fähig über WLAN
Restzeitanzeige in Minuten
Innenbehälter/Boden: Edelstahl/Polinox
selbstreinigendes Sieb mit 3-fach Wellen-Filtersystem
von vorne verstellbarer hinterer Gerätefuß
inkl. Dampfschutz-Blech

Technische Daten

Energieeffizienzklasse: **D** (Spektrum A bis G)
Betriebsgeräusch: 46 dB(A) re1pW
Luftschallemissionsklasse: C
Verbrauchsdaten Eco (Standardprogramm)
Energieverbrauch des Eco-Programms pro 100 Betriebszyklen: 85 kWh
Wasserverbrauch des Eco-Programms pro Betriebszyklus: 9 Liter
Dauer des Eco-Programms: 4:30 h
Gerätemaße (H x B x T)
815 x 598 x 550 mm
865 x 598 x 550 mm
Anschlusswert: 2,4 kW

Maßskizzen finden Sie am Ende des Registers.
Piktogramm Hinweise siehe Vorspann

Constructa Geschirrspüler

Geschirrspüler

Kurzbezeichnung	Ausführung	Kurzbezeichnung	Netto-Ident
CG6VX01ETE	**Vollintegriert**	**CG6VX01ETE**	**1556**

Breite 60 cm
unterbaufähig/vollintegriert
hocheinbaufähig

Ausstattung

6 Spülprogramme:
70°C Intensiv
50° Eco
45°-65° Auto
1 h 65°
45° Party
Favorit
Vorspülen
4 Sonderfunktionen: App Start, Extra Trocknen, Halbe Beladung, Turbo+
Maschinenpflegeprogramm
Silence on demand (per App)
Fassungsvermögen: 13 Maßgedecke
höhenverstellbarer Oberkorb mit rackMatic (3-stufig)
2 klappbare Tassenablagen
2 klappbare Tellerhalter im Oberkorb
Besteckablage im Oberkorb
4 klappbare Tellerreihen im Unterkorb
Vario-Korbsystem, Vario-Flex Besteckkorb im Unterkorb
Korbstopper (Rack Stopper) gegen ein Überrollen des Unterkorbes
Bedienblende in der Oberseite der Innentür
Durchlauferhitzer mit integriertem Pumpensystem (BLDC)
Wärmetauscher
aquaStop®
Programmablaufanzeige
Programmendeanzeige
Beladungs-Sensor
Glasschutz-Technik
akustisches Signal am Programmende
Reiniger-Automatik
Dosier-Assistent
BLDC-Motor
Startzeitvorwahl: 1-24 h
InfoLight rot
homeConnect-fähig über WLAN
Restzeitanzeige in Minuten
LED-Nachfüllanzeige für Salz und Klarspüler
selbstreinigendes Sieb mit 3-fach Wellen-Filtersystem
Innenbehälter/Boden: Edelstahl/Polinox
von vorne verstellbarer hinterer Gerätefuß
inkl. Dampfschutz-Blech

Technische Daten

Energieeffizienzklasse: **C** (Spektrum A bis G)
Betriebsgeräusch: 44 dB(A) re1pW
Luftschallemissionsklasse: B
Verbrauchsdaten Eco (Standardprogramm)
Energieverbrauch des Eco-Programms pro 100 Betriebszyklen: 74 kWh
Wasserverbrauch des Eco-Programms pro Betriebszyklus: 9 Liter
Dauer des Eco-Programms: 3:35 h
Gerätemaße (H x B x T) 815 x 598 x 550 mm
Anschlusswert: 2,4 kW

Constructa Geschirrspüler

Geschirrspüler

Kurzbezeichnung	Ausführung	Kurzbezeichnung	Netto-Ident
CG6VX01HTE	**Vollintegriert**	**CG6VX01HTE**	**1240**

Breite 60 cm
unterbaufähig/vollintegriert
hocheinbaufähig

Ausstattung

6 Spülprogramme:
70°C Intensiv
50° Eco
45°-65° Auto
1 h 65°
45° Party
Favorit
Vorspülen
4 Sonderfunktionen: App Start, Extra Trocknen, Halbe Beladung, Turbo+
Maschinenpflegeprogramm
Silence on demand (per App)
Fassungsvermögen: 13 Maßgedecke
höhenverstellbarer Oberkorb mit rackMatic (3-stufig)
2 klappbare Tassenablagen
2 klappbare Tellerhalter im Oberkorb
Besteckablage im Oberkorb
4 klappbare Tellerreihen im Unterkorb
Vario-Korbsystem, Vario-Flex Besteckkorb im Unterkorb
Korbstopper (Rack Stopper) gegen ein Überrollen des Unterkorbes
Bedienblende in der Oberseite der Innentür
Durchlauferhitzer mit integriertem Pumpensystem (BLDC)
Wärmetauscher
aquaStop®
Programmablaufanzeige
Programmendeanzeige
Beladungs-Sensor
Glasschutz-Technik
akustisches Signal am Programmende
Reiniger-Automatik
Dosier-Assistent
BLDC-Motor
Startzeitvorwahl: 1-24 h
InfoLight rot
homeConnect-fähig über WLAN
Restzeitanzeige in Minuten
LED-Nachfüllanzeige für Salz und Klarspüler
selbstreinigendes Sieb mit 3-fach Wellen-Filtersystem
Innenbehälter/Boden: Edelstahl/Polinox
von vorne verstellbarer hinterer Gerätefuß
inkl. Dampfschutz-Blech

Technische Daten

Energieeffizienzklasse: **D** (Spektrum A bis G)
Betriebsgeräusch: 46 dB(A) re1pW
Luftschallemissionsklasse: C
Verbrauchsdaten Eco (Standardprogramm)
Energieverbrauch des Eco-Programms pro 100 Betriebszyklen: 84 kWh
Wasserverbrauch des Eco-Programms pro Betriebszyklus: 9 Liter
Dauer des Eco-Programms: 4:30 h
Gerätemaße (H x B x T) 815 x 598 x 550 mm
Anschlusswert: 2,4 kW

Maßskizzen finden Sie am Ende des Registers.
Piktogramm Hinweise siehe Vorspann

Constructa Geschirrspüler

Geschirrspüler

Kurzbezeichnung	Ausführung	Kurzbezeichnung	Netto-Ident
CP6IS01HKE	**Edelstahl**	**CP6IS01HKE**	**1192**

Breite 45 cm
unterbaufähig / integrierbar
hocheinbaufähig

Ausstattung
6 Spülprogramme:
70°C Intensiv
50° Eco
45°-65° Auto
1 h 65°
45° Party
Favorit
Vorspülen
3 Sonderfunktionen: App Start, Extra Trocknen, Turbo+
Maschinenpflegeprogramm
Pause-/Nachladen Taste
Silence on demand (per App)
Fassungsvermögen: 10 Maßgedecke
höhenverstellbarer Oberkorb mit rackMatic (3-stufig)
2 klappbare Tassenablagen
2 klappbare Tellerhalter im Oberkorb
Besteckablage im Oberkorb
4 klappbare Tellerreihen im Unterkorb
Vario-Korbsystem, Vario-Flex Besteckkorb im Unterkorb
Korbstopper (Rack Stopper) gegen ein Überrollen des Unterkorbes
Durchlauferhitzer mit integriertem Pumpensystem (BLDC)
Wärmetauscher
aquaStop®
Programmablaufanzeige
Programmendeanzeige
Beladungs-Sensor
Glasschutz-Technik
akustisches Signal am Programmende
Reiniger-Automatik
Dosier-Assistent
BLDC-Motor
Startzeitvorwahl: 1-24 h
InfoLight rot
homeConnect-fähig über WLAN
Restzeitanzeige in Minuten
LED-Nachfüllanzeige für Salz und Klarspüler
selbstreinigendes Sieb mit 3-fach Wellen-Filtersystem
Innenbehälter/Boden: Edelstahl/Polinox
von vorne verstellbarer hinterer Gerätefuß
inkl. Dampfschutz-Blech

Technische Daten
Energieeffizienzklasse: **E** (Spektrum A bis G)
Betriebsgeräusch: 46 dB(A) re1pW
Luftschallemissionsklasse: C
Verbrauchsdaten Eco (Standardprogramm)
Energieverbrauch des Eco-Programms pro 100 Betriebszyklen:
76 kWh
Wasserverbrauch des Eco-Programms pro Betriebszyklus: 8,9 Liter
Dauer des Eco-Programms: 3:40 h
Gerätemaße (H x B x T) 815 x 448 x 573 mm
Anschlusswert: 2,4 kW

Constructa Geschirrspüler

Geschirrspüler

Kurzbezeichnung	Ausführung	Kurzbezeichnung	Netto-Ident
CP6VX01HKE	**Vollintegriert**	**CP6VX01HKE**	**1156**

Breite 45 cm
unterbaufähig/vollintegriert
hocheinbaufähig

Ausstattung
6 Spülprogramme:
70°C Intensiv
50° Eco
45°-65° Auto
1 h 65°
45° Party
Favorit
Vorspülen
3 Sonderfunktionen: App Start, Extra Trocknen, Turbo+
Maschinenpflegeprogramm
Silence on demand (per App)
Fassungsvermögen: 10 Maßgedecke
höhenverstellbarer Oberkorb mit rackMatic (3-stufig)
2 klappbare Tassenablagen
2 klappbare Tellerhalter im Oberkorb
Besteckablage im Oberkorb
4 klappbare Tellerreihen im Unterkorb
Vario-Korbsystem, Vario-Flex Besteckkorb im Unterkorb
Korbstopper (Rack Stopper) gegen ein Überrollen des Unterkorbes
Bedienblende in der Oberseite der Innentür
Durchlauferhitzer mit integriertem Pumpensystem (BLDC)
Wärmetauscher
aquaStop®
Programmablaufanzeige
Programmendeanzeige
Beladungs-Sensor
Glasschutz-Technik
akustisches Signal am Programmende
Reiniger-Automatik
Dosier-Assistent
BLDC-Motor
Startzeitvorwahl: 1-24 h
InfoLight rot
homeConnect-fähig über WLAN
Restzeitanzeige in Minuten
LED-Nachfüllanzeige für Salz und Klarspüler
selbstreinigendes Sieb mit 3-fach Wellen-Filtersystem
Innenbehälter/Boden: Edelstahl/Polinox
von vorne verstellbarer hinterer Gerätefuß
inkl. Dampfschutz-Blech

Technische Daten
Energieeffizienzklasse: **E** (Spektrum A bis G)
Betriebsgeräusch: 46 dB(A) re1pW
Luftschallemissionsklasse: C
Verbrauchsdaten Eco (Standardprogramm)
Energieverbrauch des Eco-Programms pro 100 Betriebszyklen:
76 kWh
Wasserverbrauch des Eco-Programms pro Betriebszyklus: 8,9 Liter
Dauer des Eco-Programms: 3:40 h
Gerätemaße (H x B x T) 815 x 448 x 550 mm
Anschlusswert: 2,4 kW

Maßskizzen finden Sie am Ende des Registers.
Piktogramm Hinweise siehe Vorspann

Constructa Sonderzubehör

	Beschreibung		Ausführung	Kurz-bezeichnung	N
	Emailliertes Backblech **CZ10200** Backblech ist emailliert und führt zu optimalen Backergebnissen. für alle CH1*, CH2* Einbauherde und CF1*, CF2* Einbaubacköfen (außer CF2M77050)			**CZ10200**	56
	Universalpfanne **CZ10300** für alle CH1*, CH2* Einbauherde und CF1*, CF2* Einbaubacköfen (außer CF2M77050)			**CZ10300**	80
	Emailliertes Backblech **CZ11CB10E0** Backblech ist emailliert und führt zu optimalen Backergebnissen. für alle CH3* Einbauherde und CF3*, CF4*, CC3M*, CC4M Einbaubacköfen			**CZ11CB10E0**	52
	Universalpfanne **CZ11CU10E0** für alle CH3* Einbauherde und CF3*, CF4*, CC3M*, CC4M Einbaubacköfen			**CZ11CU10E0**	76
	Griffleiste Edelstahl **CZ5760N1** für CD30637			**CZ5760N1**	56
	Fettfilter **CZ5201X0** für CD106151			**CZ5201X0**	40
	Metallfettfilter **CZ5301X0** für CD106151			**CZ5301X0**	88
	Standard Geruchsfilter **CZ5101X0** für CD106151			**CZ5101X0**	68
	Standard Geruchsfilter **CZ5155X0** für CD75132			**CZ5155X0**	96
	Clean Air Standard Umluftset **CZ51IBI6X4** AntiFisch-Funktion: besondere Imprägnierung gegen Fischgeruch für CD33686, CD33986			**CZ51IBI6X4**	96
	Clean Air Standard Geruchsfilter **CZ51IBB6X4** AntiFisch-Funktion: besondere Imprägnierung gegen Fischgeruch für CD33686, CD33986			**CZ51IBB6X4**	84

Constructa Sonderzubehör

	Beschreibung		Ausführung	Kurz-bezeichnung	N
	Kaminverlängerung 187-360 mm **CZ51IBN1S1** für CD33686, CD33986			**CZ51IBN1S1**	300
	Kaminverlängerung 450-854 mm **CZ51IBK1S1** für CD33686, CD33986			**CZ51IBK1S1**	336
	Standard Umluftset **CZ5138X5** für CD616650, CD619650			**CZ5138X5**	92
	Clean Air Plus Umluftset **CZ51FXC1N6** für CD636650, CD639650, CD626650, CD629650, CD636860, CD639860, CD656860, CD659860		**Edelstahl**	**CZ51FXC1N6**	520
	Clean Air Standard Umluftset **CZ51ITI1X4** AntiFisch-Funktion: besondere Imprägnierung gegen Fischgeruch für CD30637, CD30646, CD30677, CD30976			**CZ51ITI1X4**	92
	Clean Air Standard Umluftset **CZ51DXI1X4** AntiFisch-Funktion: besondere Imprägnierung gegen Fischgeruch für CD636650, CD639650, CD626650, CD629650, CD636860, CD639860, CD656860, CD659860			**CZ51DXI1X4**	104
	Clean Air Standard Geruchsfilter **CZ51DXB1X4** AntiFisch-Funktion: besondere Imprägnierung gegen Fischgeruch für CD636650, CD639650, CD626650, CD629650, CD636860, CD639860, CD656860, CD659860			**CZ51DXB1X4**	80
	Geruchsfilter **CZ51GIA1X3** für CD686866, CD688866	N		**CZ51GIA1X3**	92
	Standard Umluftset **CZ51GIU1X3** für CD686866, CD688866	N		**CZ51GIU1X3**	152

Constructa Sonderzubehör

	Beschreibung		Ausführung	Kurz-bezeichnung	N
	Clean Air Standard Geruchsfilter **CZ9VRCR0** AntiFisch-Funktion: besondere Imprägnierung gegen Fischgeruch für CV430235, CV431235			**CZ9VRCR0**	180
	Zu- und Ablaufschlauchverlängerung **CZ7710X0** für alle Constructa Geschirrspüler (dreiteilig)			**CZ7710X0**	84

Constructa Maßzeichnungen

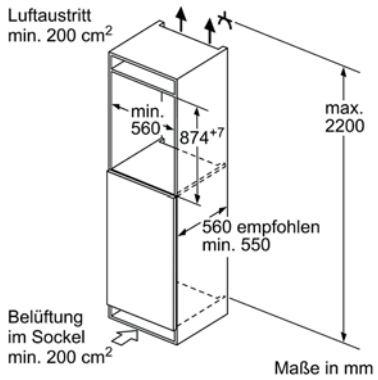

CK121NSE0

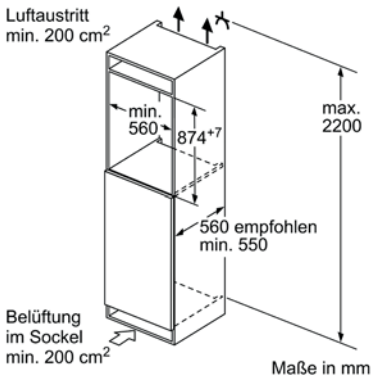

CK222NSE0

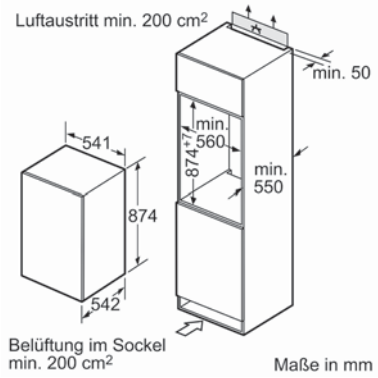

CE521VSE0

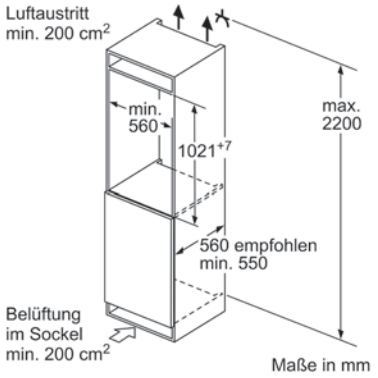

CK131NSE0

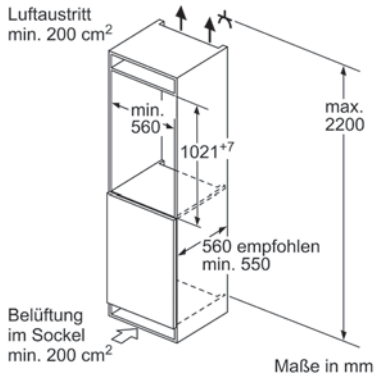

CK232NSE0

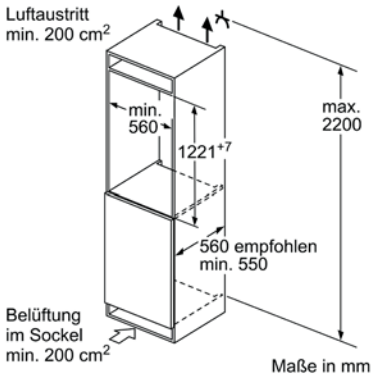

CK141NSE0

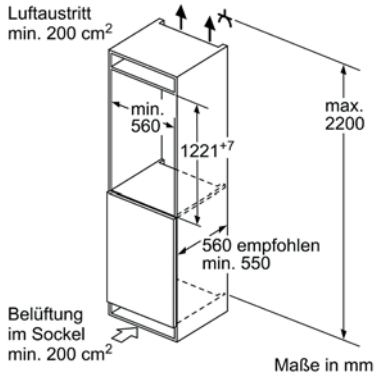

CK242NSE0

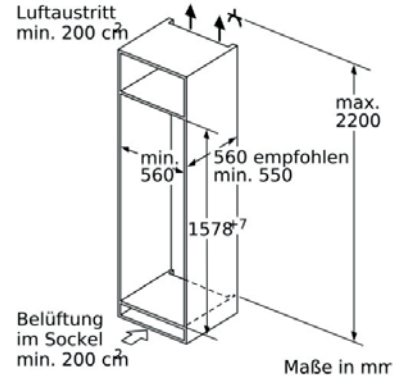

CK677AFE0

Constructa Maßzeichnungen

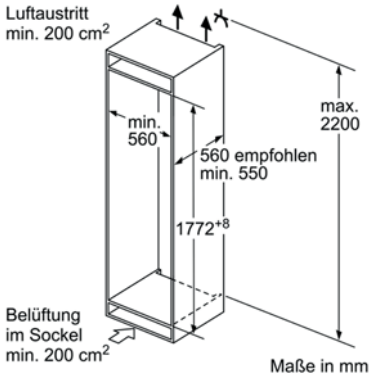

CK587VSE0

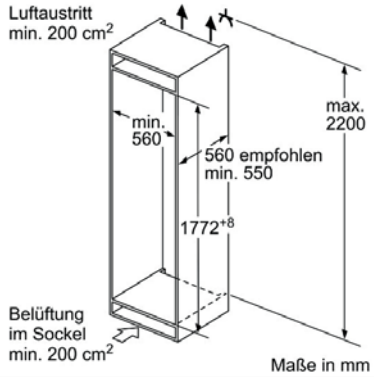

CK786NSE0

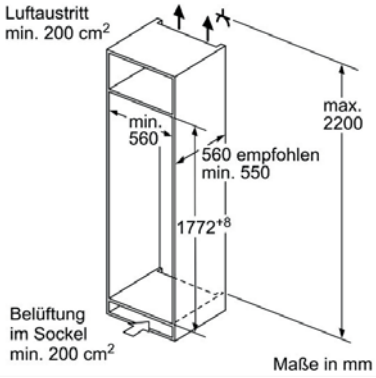

CK181NSE0, CK282NSE0

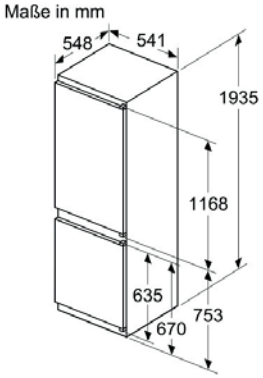

CK796NSE0

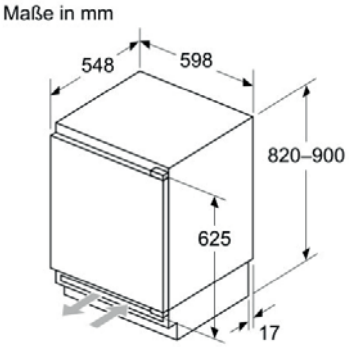

CK101VFE0, CK202VFD0

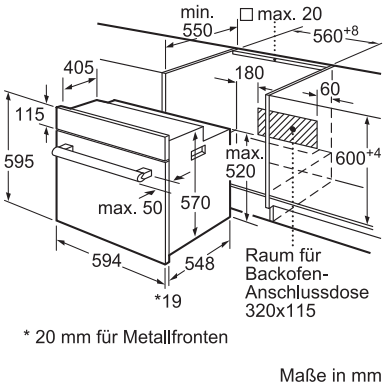

CH1K00050, CH1M00050, CH2M50050, CH2M60050, CF1M00050, CF2M50050, CF2M60050, CF2M77050

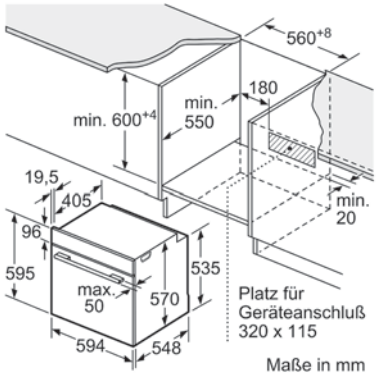

CH3M00052, CH3M50052, CH3M61052, CF3M00052, CF3M50052, CF3M10052, CF3M61052, CF4A60062, CF4M28062, CF4M98062, CF4A93062

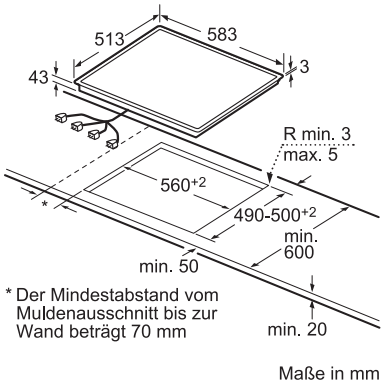

CM321053

Constructa Maßzeichnungen

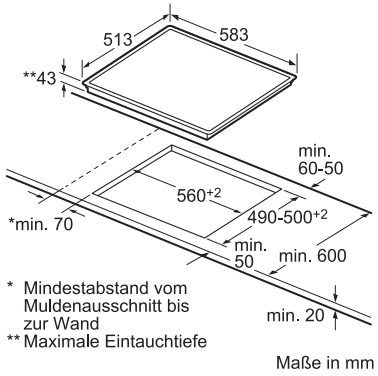

CM321052, CM323052

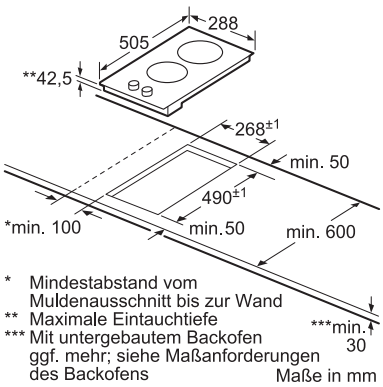

CA327150

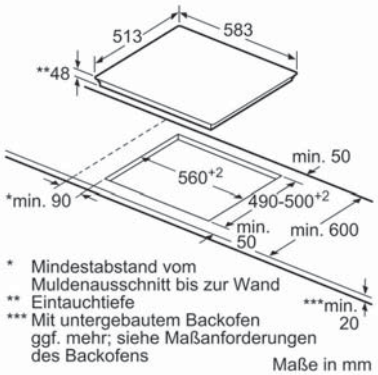

CA321255

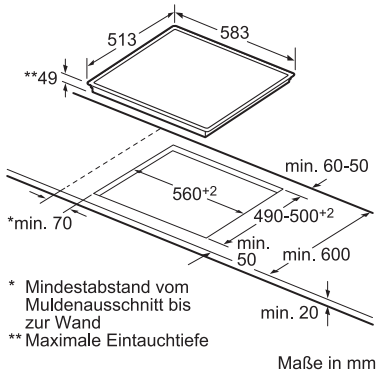

CA323255

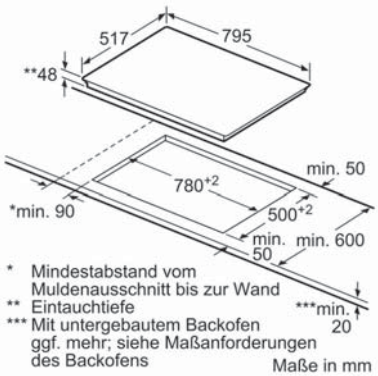

CA328355

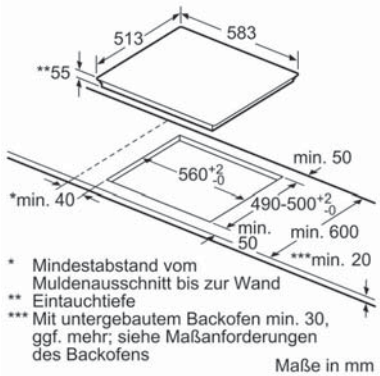

CA421256, CA424255

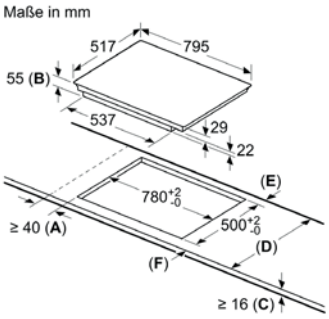

A: Mindestabstand vom Kochplattenausschnitt zur Wand.
B: Einbautiefe
C: Der Abstand zwischen der Oberfläche der Arbeitsplatte und der Oberseite der Backofenfront muss 30 mm betragen. Siehe Platzbedarf für den Backofen.

Die Arbeitsplatte, in welche die Kochplatte eingebaut wird, muss Lasten von ca. 60 kg standhalten, ggf. muss ein geeigneter Unterbau verwendet werden.

D	E	F
585-600	50	≥ 35
> 600	≥ 50	≥ 50

CA428255

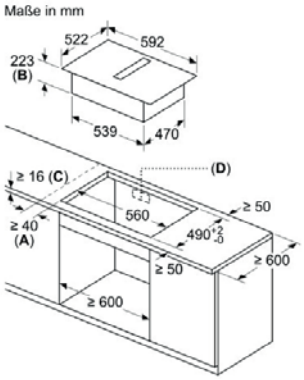

CV435236

Constructa Maßzeichnungen

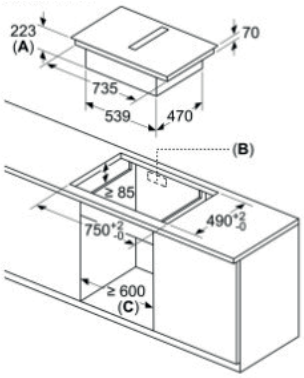

CV438236

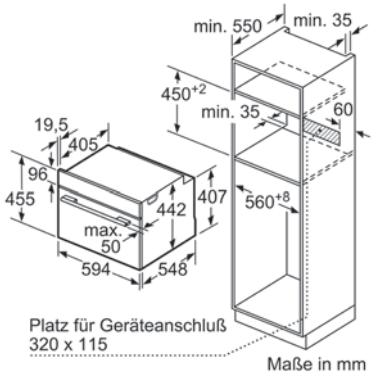

CC3M61052

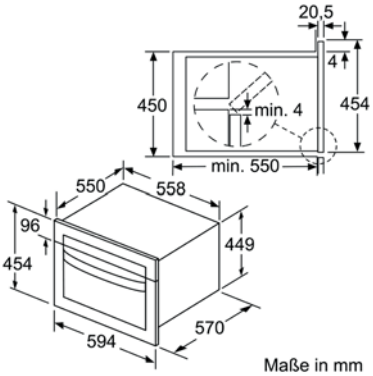

CC4W91962

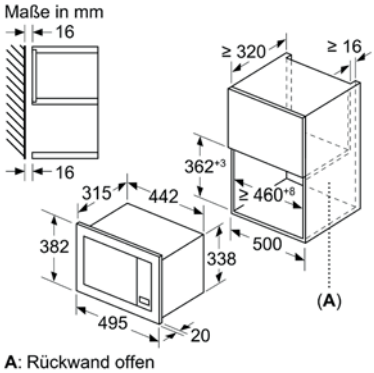

CC1P91255

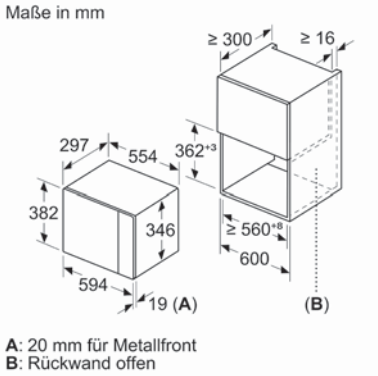

CC4P91262

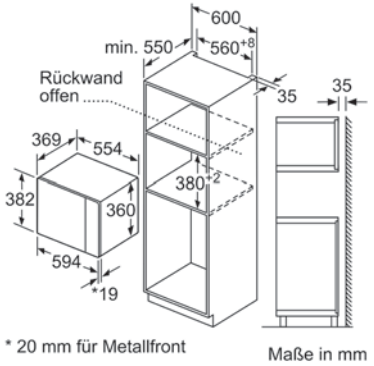

CC4P91562

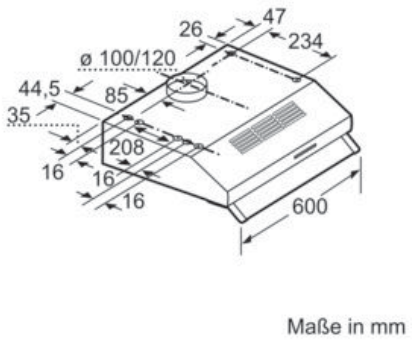

CD106151

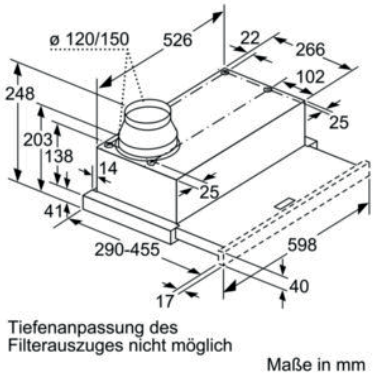

CD30637, CD30646, CD30677

Constructa Maßzeichnungen

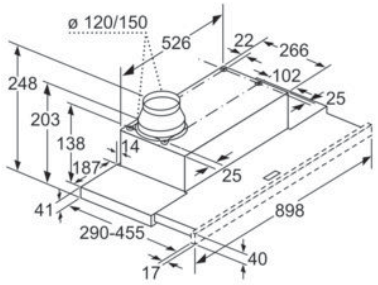

Tiefenanpassung des
Filterauszuges bis 29 mm möglich

Maße in mm

CD30976

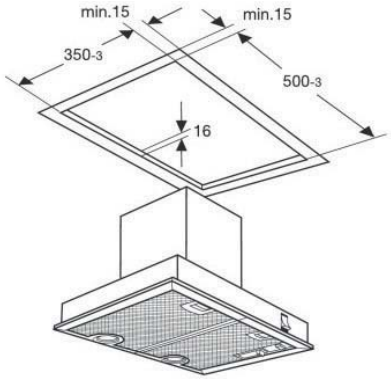

CD75132

Maße in mm
Einbaubeispiel

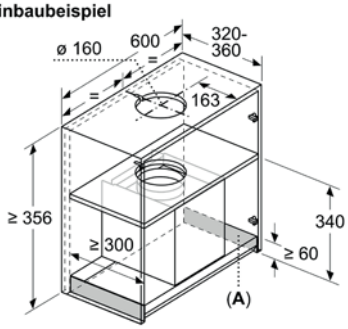

A: Bereich ohne Scharniere

CD33686

Maße in mm
Einbaubeispiel

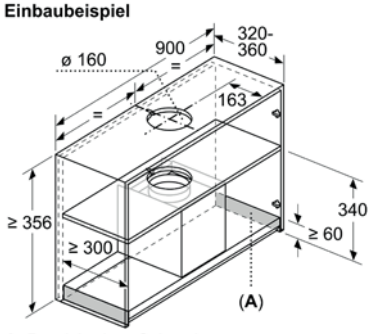

A: Bereich ohne Scharniere

CD33986

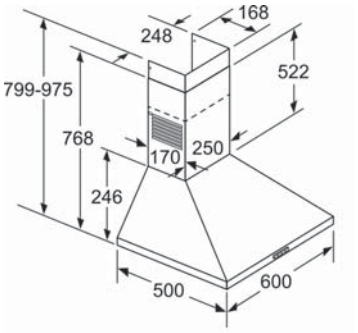

Maße in mm

CD616650

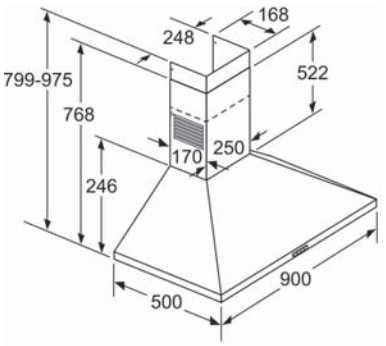

Maße in mm

CD619650

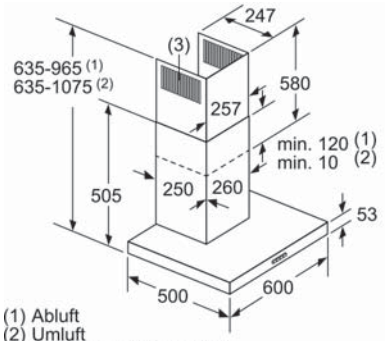

(1) Abluft
(2) Umluft
(3) Luftaustritt - Schlitze bei
Abluft nach unten montieren

Maße in mm

CD636650

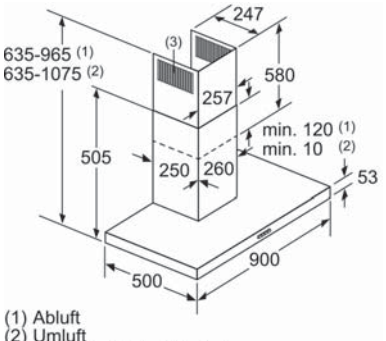

(1) Abluft
(2) Umluft
(3) Luftaustritt - Schlitze bei
Abluft nach unten montieren

Maße in mm

CD639650

Constructa Maßzeichnungen

Maße in mm
Gerät im Abluftbetrieb

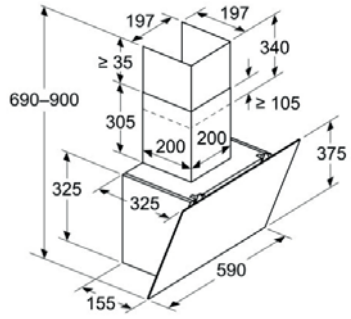

CD686866

Maße in mm
Gerät im Abluftbetrieb

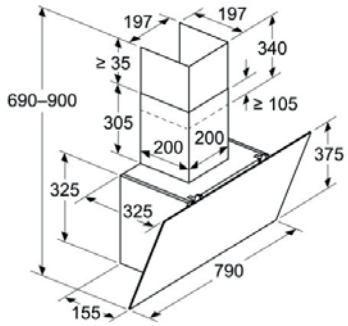

CD688866

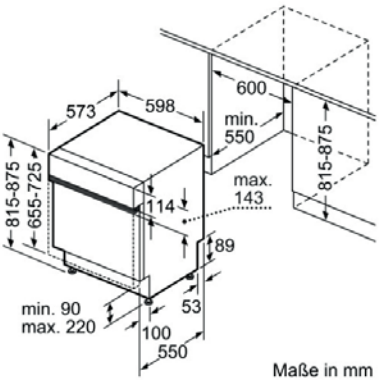

CG5IS02ITE, CG6IS00HTE

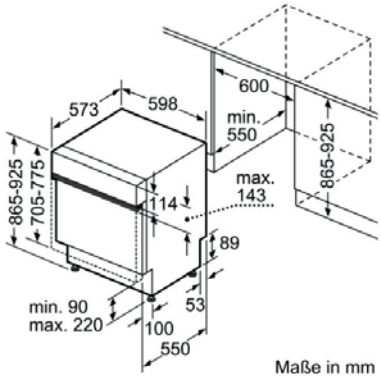

CB5IS02ITE, CB6IS00HTE

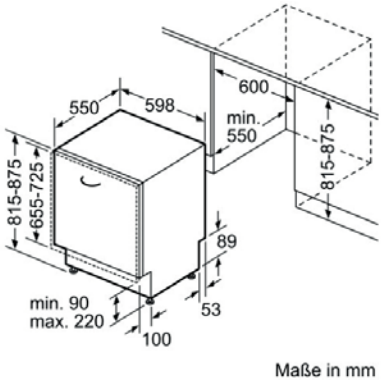

CG5VX02ITE, CG5VX01HVE, CG6VX01HVE, CG6VX01ETE, CG6VX01HTE

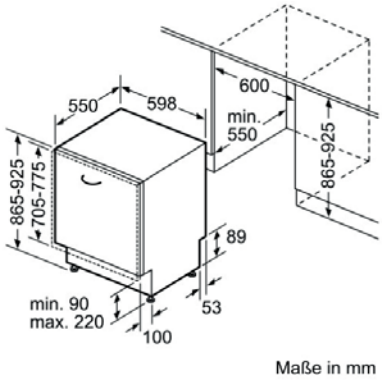

CB5VX02ITE, CB5VX01HVE, CB6VX01HTE, CB6VX01HVE

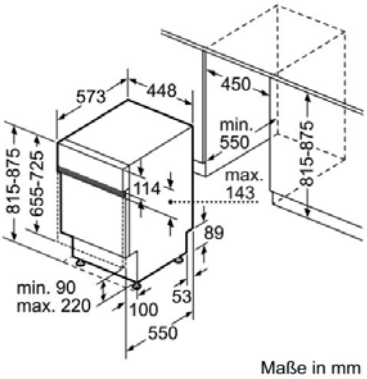

CP6IS01HKE

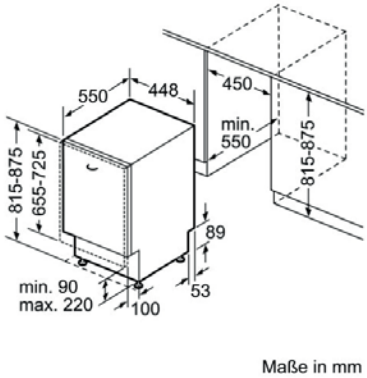

CP6VX01HKE