Candy - Vernetzte Haushaltsgeräte für ein einfacheres Leben

Candy bietet Ihnen eine vollständige Reihe von vernetzten Haushaltsgeräten mit einzigartigen Lösungen an. Mit unserer langjährigen Erfahrung und unserer DNA, die darauf ausgerichtet ist, Ihren Alltag zu erleichtern, haben wir uns für die Entwicklung von vernetzten Produkten entschieden, die sich jedem Lebensstil anpassen und Ihr Leben in Echtzeit vereinfachen. Unsere intelligenten Fehlerbehebungs- und Kundensupport-Funktionen stehen Ihnen jederzeit zur Verfügung.

Unsere einzigartige und intuitive Benutzeroberfläche ermöglicht es Ihnen, alle Ihre Haushaltsgeräte wie ein einziges, integriertes Ökosystem zu verwalten. Laden Sie einfach unsere App herunter und verbinden Sie Ihre Geräte, um in die vernetzte Welt von Candy einzusteigen und Zugang zu einer vollständigen Palette von Funktionen und Programmen zu erhalten.

Als italienische Marke, die seit über 75 Jahren für Innovation und Benutzerfreundlichkeit steht, bieten wir Ihnen smarte, intelligente und vernetzte Produkte in den Bereichen Waschen, Kochen, Kühlen und Gefrieren. Bei Candy erhalten Sie hochwertige Produkte mit italienischem Touch und hervorragendem Preis-Leistungs-Verhältnis. Unsere Produkte sind für ihre Erschwinglichkeit bekannt, da wir stets bestrebt sind, Ihnen mehr Leistung zum günstigeren Preis zu bieten.

Candy ist Teil der Haier-Group, der weltweit führenden Haushaltsgerätemarke, die bereits zum 14. Mal in Folge von Euromonitor International im Report „Global Major Appliances“ als Spitzenreiter in der Branche ausgezeichnet wurde. Haier ist nicht nur im Gesamtranking an der Spitze, sondern führt auch beim Verkauf von Kühlschränken (14. Jahr in Folge), Gefriergeräten (12. Jahr in Folge), Waschmaschinen (14. Jahr in Folge) und Weinklimaschränken (13. Jahr in Folge) die Liste an und unterstreicht damit eindrucksvoll seine weltweite Spitzenposition.

Candy Einbaukühlgeräte

Einbaukühlschrank

Kurzbezeichnung	Ausführung	Kurzbezeichnung	Netto-Ident
CMLS59EW		**CMLS59EW**	**480**

einbaufähig / integrierbar
Schlepptürtechnik, Anschlagtechnik-Variante 05
Türanschlag rechts, wechselbar
Nischenmaß (H x B x T) 880 x 560 x 550 mm
Ausstattung Kühlteil
automatische Abtauung
3 Glasablagen
1 Obst- und Gemüseschublade
3 Türabsteller
Innenraumbeleuchtung

Technische Daten
Energieeffizienzklasse: **E** (Spektrum A bis G)
Energieverbrauch: 92 kWh/a
Nutzinhalt 135 l
Klimaklasse: N-ST
Betriebsgeräusch: 39 dB(A) re1pW
Luftschallemissionsklasse: C
Länge Anschlusskabel: 1,80 m
Anschlusswert: 220-240 V, 50 Hz

Passende Geräteschränke zu diesem Elektrogerät entnehmen Sie bitte der Zuordnung in den IDM-Daten.

N
880
E

Einbaukühlschrank**

Kurzbezeichnung	Ausführung	Kurzbezeichnung	Netto-Ident
CM4S59EW		**CM4S59EW**	**500**

einbaufähig / integrierbar
Schlepptürtechnik, Anschlagtechnik-Variante 05
Türanschlag rechts, wechselbar
Nischenmaß (H x B x T) 880 x 560 x 550 mm
Ausstattung Kühlteil
automatische Abtauung
2 Glasablagen
1 Obst- und Gemüseschublade
3 Türabsteller
Innenraumbeleuchtung
Ausstattung Gefrierteil
manuelle Abtauung
1 Eiswürfelschale

Technische Daten
Energieeffizienzklasse: **E** (Spektrum A bis G)
Energieverbrauch: 146 kWh/a
Nutzinhalt gesamt 115 l, davon 15 l ****Gefrierfach
Gefriervermögen: 2,6 kg / 24 h
Lagerzeit bei Störungen: 11 h
Klimaklasse: N-ST
Betriebsgeräusch: 39 dB(A) re1pW
Luftschallemissionsklasse: C
Länge Anschlusskabel: 1,80 m
Anschlusswert: 220-240 V, 50 Hz

Passende Geräteschränke zu diesem Elektrogerät entnehmen Sie bitte der Zuordnung in den IDM-Daten.

N
880
E

Einbaukühlschrank

Kurzbezeichnung	Ausführung	Kurzbezeichnung	Netto-Ident
CIL220EE-N		**CIL220EE-N**	**644**

einbaufähig / integrierbar
Schlepptürtechnik, Anschlagtechnik-Variante 05
Türanschlag rechts, wechselbar
Nischenmaß (H x B x T) 1225 x 560 x 550 mm
Ausstattung Kühlteil
automatische Abtauung
4 Glasablagen
1 Obst- und Gemüseschublade
3 Türabsteller
LED-Innenbeleuchtung

Technische Daten
Energieeffizienzklasse: **E** (Spektrum A bis G)
Energieverbrauch: 100 kWh/a
Nutzinhalt 197 l
Klimaklasse: N-ST
Betriebsgeräusch: 39 dB(A) re1pW
Luftschallemissionsklasse: C
Länge Anschlusskabel: 1,80 m
Anschlusswert: 220-240 V, 50 Hz

Passende Geräteschränke zu diesem Elektrogerät entnehmen Sie bitte der Zuordnung in den IDM-Daten.

N
1230
LED
E

Candy Einbaukühlgeräte

Einbaukühlschrank****

Kurzbezeichnung	Ausführung	Kurzbezeichnung	Netto-Ident
CIO225EE-N		**CIO225EE-N**	**712**

einbaufähig / integrierbar
Schlepptürtechnik, Anschlagtechnik-Variante 05
Türanschlag rechts, wechselbar
Nischenmaß (H x B x T) 1225 x 560 x 550 mm
Ausstattung Kühlteil
automatische Abtauung
3 Glasablagen
1 Obst- und Gemüseschublade
3 Türabsteller
LED-Innenbeleuchtung
Ausstattung Gefrierteil
manuelle Abtauung
1 Eiswürfelschale

Technische Daten
Energieeffizienzklasse: **E** (Spektrum A bis G)
Energieverbrauch: 148 kWh/a
Nutzinhalt gesamt 163 l, davon 16 l ****Gefrierfach
Gefriervermögen: 2,6 kg / 24 h
Lagerzeit bei Störungen: 10 h
Klimaklasse: N-ST
Betriebsgeräusch: 39 dB(A) re1pW
Luftschallemissionsklasse: C
Länge Anschlusskabel: 1,80 m
Anschlusswert: 220-240 V, 50 Hz

N
1230
LED
E

Passende Geräteschränke zu diesem Elektrogerät entnehmen Sie bitte der Zuordnung in den IDM-Daten.

Einbaukühl-Gefrierkombination****

Kurzbezeichnung	Ausführung	Kurzbezeichnung	Netto-Ident
CFBD2450-5EH		**CFBD2450-5EH**	**640**

einbaufähig / integrierbar
Schlepptürtechnik, Anschlagtechnik-Variante 05
Türanschlag rechts, wechselbar
Nischenmaß (H x B x T) 1450 x 560 x 550 mm
Ausstattung Kühlteil
automatische Abtauung
4 Glasablagen
1 Obst- und Gemüseschublade
4 Türabsteller
LED-Innenbeleuchtung
Ausstattung Gefrierteil
manuelle Abtauung
1 Eiswürfelschale

Technische Daten
Energieeffizienzklasse: **E** (Spektrum A bis G)
Energieverbrauch: 175 kWh/a
Nutzinhalt gesamt 205 l, davon 36 l ****Gefrierfach
Gefriervermögen: 2 kg / 24 h
Lagerzeit bei Störungen: 14 h
Klimaklasse: SN-N-ST
Betriebsgeräusch: 39 dB(A) re1pW
Luftschallemissionsklasse: C
Länge Anschlusskabel: 1,80 m
Anschlusswert: 220-240 V, 50 Hz

N
1450
LED
E

Passende Geräteschränke zu diesem Elektrogerät entnehmen Sie bitte der Zuordnung in den IDM-Daten.

Candy Einbaukühlgeräte

Einbaukühlschrank****

Kurzbezeichnung	Ausführung	Kurzbezeichnung	Netto-Ident
CM4S518EW		**CM4S518EW**	**1100**

einbaufähig / integrierbar
Schlepptürtechnik, Anschlagtechnik-Variante 05
Türanschlag rechts, wechselbar
Nischenmaß (H x B x T) 1780 x 560 x 550 mm
Ausstattung Kühlteil
automatische Abtauung
mechanische Bedienung
4 Glasablagen
2 Obst- und Gemüseschubladen
5 Türabsteller
Innenbeleuchtung
Ausstattung Gefrierteil
manuelle Abtauung
1 Eiswürfelschale

Technische Daten
Energieeffizienzklasse: **E** (Spektrum A bis G)
Energieverbrauch: 176 kWh/a
Nutzinhalt gesamt 253 l, davon 33 l ****Gefrierfach
Gefriervermögen: 2,6 kg / 24 h
Lagerzeit bei Störungen: 14 h
Klimaklasse: N-ST
Betriebsgeräusch: 39 dB(A) re1pW
Luftschallemissionsklasse: C
Länge Anschlusskabel: 1,80 m
Anschlusswert: 220-240 V, 50 Hz

Passende Geräteschränke zu diesem Elektrogerät entnehmen Sie bitte der Zuordnung in den IDM-Daten.

Einbaukühl-Gefrierkombination****

Kurzbezeichnung	Ausführung	Kurzbezeichnung	Netto-Ident
CBT5518EW		**CBT5518EW**	**1160**

einbaufähig / integrierbar
Schlepptürtechnik, Anschlagtechnik-Variante 05
Türanschlag rechts, wechselbar
Nischenmaß (H x B x T) 1780 x 560 x 550 mm
Ausstattung Kühlteil
elektronische Bedienung (separate Regelung)
4 Glasablagen
1 Obst- und Gemüseschublade
3 Türabsteller
Flaschenablage
Total NoFrost
WiFi Funktion
LED-Innenbeleuchtung
Ausstattung Gefrierteil
automatische Abtauung - NoFrost
1 Gefriergutschubfach
2 Gefriergutschubladen

Technische Daten
Energieeffizienzklasse: **E** (Spektrum A bis G)
Energieverbrauch: 264 kWh/a
Nutzinhalt gesamt 248 l, davon 61 l ****Gefrierfach
Gefriervermögen: 4,5 kg / 24 h
Lagerzeit bei Störungen: 19 h
Klimaklasse: ST
Betriebsgeräusch: 37 dB(A) re1pW
Luftschallemissionsklasse: C
Länge Anschlusskabel: 1,70 m
Anschlusswert: 220-240 V, 50 Hz

Passende Geräteschränke zu diesem Elektrogerät entnehmen Sie bitte der Zuordnung in den IDM-Daten.

Candy Unterbaukühlgeräte

Unterbaukühlschrank

Kurzbezeichnung	Ausführung	Kurzbezeichnung	Netto-Ident
CMLS68EW		**CMLS68EW**	**660**

unterbaufähig / integrierbar
Festtürtechnik, Anschlagtechnik-Variante 06
Nischenmaß (H x B x T) 820 x 596 x 550 mm
Ausstattung Kühlteil
automatische Abtauung
3 Glasablagen
2 Türabsteller
Innenraumbeleuchtung

Technische Daten
Energieeffizienzklasse: **E** (Spektrum A bis G)
Energieverbrauch: 92 kWh/a
Nutzinhalt 135 l
Klimaklasse: N-ST
Betriebsgeräusch: 40 dB(A) re1pW
Luftschallemissionsklasse: C
Länge Anschlusskabel: 1,80 m
Anschlusswert: 220-240 V, 50 Hz

Unterbaukühlschrank****

Kurzbezeichnung	Ausführung	Kurzbezeichnung	Netto-Ident
CM4SE68W		**CM4SE68W**	**676**

unterbaufähig / integrierbar
Festtürtechnik, Anschlagtechnik-Variante 06
Nischenmaß (H x B x T) 820 x 596 x 550 mm
Ausstattung Kühlteil
automatische Abtauung
2 Glasablagen
2 Türabsteller
Innenraumbeleuchtung
Ausstattung Gefrierteil
manuelle Abtauung
1 Eiswürfelschale

Technische Daten
Energieeffizienzklasse: **E** (Spektrum A bis G)
Energieverbrauch: 147 kWh/a
Nutzinhalt gesamt 111 l, davon 16 l ****Gefrierfach
Gefriervermögen: 2,6 kg / 24 h
Lagerzeit bei Störungen: 11 h
Klimaklasse: N-ST
Betriebsgeräusch: 40 dB(A) re1pW
Luftschallemissionsklasse: C
Länge Anschlusskabel: 1,80 m
Anschlusswert: 220-240 V, 50 Hz

Candy Einbauherde

Einbauherd

Kurzbezeichnung	Ausführung	Kurzbezeichnung	Netto-Ident
HCT201X-E	**Edelstahl**	**HCT201X-E**	**444**

nur in Kombination mit einem herdgebundenen Glaskeramik-Kochfeld
Backofenfunktionen
Ober-/ Unterhitze
Unterhitze (separat)
Grill
Ausstattung
Emaille grau
Vollglas-Innentür 2-fach verglast
Halogen-Innenbeleuchtung
Kühlgebläse
Stangengriff
Drehwähler für Temperaturregelung
Serienzubehör
1 Backblech
1 Gitterrost

Technische Daten
Energieeffizienzklasse: **A** (Spektrum A+++ bis D)
Backofenvolumen: 70 Liter
Energieverbrauch (Konventionell): 0,80 kWh
Einbaumaße (H x B x T) 595 x 595 x 568 mm
Länge Anschlusskabel: 1,60 m
Anschlusswert: 2,1 kW, 220-240 V

Candy Einbauherde

Einbauherd

Kurzbezeichnung	Ausführung	Kurzbezeichnung	Netto-Ident
HCT615X-E	**Edelstahl**	**HCT615X-E**	**504**

nur in Kombination mit einem herdgebundenen Glaskeramik-Kochfeld

Backofenfunktionen
Ober-/ Unterhitze
Unterhitze, Umluft
Grill

Ausstattung
Emaille grau
Vollglas-Innentür 2-fach verglast
Aquactive Reinigung
Halogen-Innenbeleuchtung
Kühlgebläse
Stangengriff
Drehwähler für Temperaturregelung
Teleskopauszug nachrüstbar

Serienzubehör
1 Backblech
1 Gitterrost

Technische Daten
Energieeffizienzklasse: **A** (Spektrum A+++ bis D)
Backofenvolumen: 70 Liter
Energieverbrauch (Konventionell): 0,92 kWh
Energieverbrauch (Umluft/Heißluft): 0,80 kWh
Einbaumaße (H x B x T) 595 x 595 x 568 mm
Länge Anschlusskabel: 1,60 m
Anschlusswert: 2,1 kW, 220-240 V

Einbauherd

Kurzbezeichnung	Ausführung	Kurzbezeichnung	Netto-Ident
HCT617X-E	**Edelstahl**	**HCT617X-E**	**628**

nur in Kombination mit einem herdgebundenen Glaskeramik-Kochfeld

Backofenfunktionen
Ober-/ Unterhitze
Grill
Grill & Umluft
Umluft
Unterhitze & Umluft

Ausstattung
Emaille grau
Vollglas-Innentür 2-fach verglast
Aquactive Reinigung
Halogen-Innenbeleuchtung
Drehwähler für Temperaturregelung
Display mit Drucktastenbedienung
Timer / Uhr
Teleskopauszug nachrüstbar

Serienzubehör
1 Backblech
1 Backofenrost

Technische Daten
Energieeffizienzklasse: **A** (Spektrum A bis G)
Backofenvolumen: 70 Liter
Energieverbrauch (Konventionell): 0,92 kWh
Energieverbrauch (Umluft/Heißluft): 0,80 kWh
Einbaumaße (H x B x T) 595 x 595 x 568 mm
Länge Anschlusskabel: 1,60 m
Anschlusswert: 2,1 kW, 220-240 V

Einbauherd

Kurzbezeichnung	Ausführung	Kurzbezeichnung	Netto-Ident
HCT827XL-E	**Edelstahl**	**HCT827XL-E**	**692**

nur in Kombination mit einem herdgebundenen Glaskeramik-Kochfeld

Backofenfunktionen
Ober-/ Unterhitze
Unterhitze, Umluft
Grill
Heißluft
Pizzastufe
Auftauen

Ausstattung
Emaille grau
Vollglas-Innentür 2-fach verglast
Aquactive Reinigung
Halogen-Innenbeleuchtung
Kühlgebläse
Stangengriff
versenkbare Bedienknebel
Display mit Drucktastenbedienung
Elektronikuhr
Teleskopauszug nachrüstbar

Serienzubehör
1 Backblech
1 Gitterrost
inkl. 1-fach Teleskop-Teilauszug

Technische Daten
Energieeffizienzklasse: **A** (Spektrum A+++ bis D)
Backofenvolumen: 70 Liter
Energieverbrauch (Konventionell): 0,92 kWh
Energieverbrauch (Umluft/Heißluft): 0,80 kWh
Einbaumaße (H x B x T) 595 x 595 x 568 mm
Länge Anschlusskabel: 1,60 m
Anschlusswert: 2,2 kW, 220-240 V

Maßskizzen finden Sie am Ende des Registers.
Piktogramm Hinweise siehe Vorspann

Candy Kochfelder

Glaskeramik-Kochfeld

Kurzbezeichnung	Ausführung	Kurzbezeichnung	Netto-Ident
CUTCE64	**Rahmenlos**	**CUTCE64**	**376**

kombinierbar mit den Einbauherden HCT201X-E, HCT615X-E, HCT617X-E, HCT827XL-E

Ausstattung
4 HiLight-Kochzonen
2 x 155 mm Ø, 1200 W
2 x 190 mm Ø, 1800 W
Restwärmeanzeige für alle Kochzonen
min. Arbeitsplattenstärke: 20 mm
Rahmenlos

Technische Daten
Einbaumaße (B x T) 560 x 490 mm
Anschlusswert: 6,5 kW, 220-240 V

600

FEK

Glaskeramik-Kochfeld

Kurzbezeichnung	Ausführung	Kurzbezeichnung	Netto-Ident
CUTCE64FF	**Edelstahl**	**CUTCE64FF**	**408**

kombinierbar mit den Einbauherden HCT201X-E, HCT615X-E, HCT617X-E, HCT827XL-E

Ausstattung
4 HiLight-Kochzonen
2 x 155 mm Ø, 1200 W
2 x 190 mm Ø, 1800 W
Restwärmeanzeige für alle Kochzonen
min. Arbeitsplattenstärke: 20 mm
Edelstahlrahmen

Technische Daten
Einbaumaße (B x T) 560 x 490 mm
Anschlusswert: 6,5 kW, 220-240 V

600

Glaskeramik-Kochfeld

Kurzbezeichnung	Ausführung	Kurzbezeichnung	Netto-Ident
CUTCE64EXFDF	**Edelstahl**	**CUTCE64EXFDF**	**476**

kombinierbar mit den Einbauherden HCT201X-E, HCT615X-E, HCT617X-E, HCT827XL-E

Ausstattung
4 HiLight-Kochzonen
2 x 155 mm Ø, 1200 W
1 x Bräter-Kochzone: 190/275 mm Ø, 900/1500 W
1 x Zweikreis-Kochzone: 110/190 mm Ø, 700/1000 W
Restwärmeanzeige für alle Kochzonen
min. Arbeitsplattenstärke: 20 mm
Edelstahlrahmen

Technische Daten
Einbaumaße (B x T) 560 x 490 mm
Anschlusswert: 6,5 kW, 220-240 V

600

2

Maßskizzen finden Sie am Ende des Registers.
Piktogramm Hinweise siehe Vorspann

Candy Einbaubacköfen

Einbaubackofen

Kurzbezeichnung	Ausführung	Kurzbezeichnung	Netto-Ident
FCT600X-E	**Edelstahl**	**FCT600X-E**	**436**

Backofenfunktionen
Ober-/ Unterhitze
Unterhitze, Umluft
Umluftgrill
Pizzastufe
Auftauen
Ausstattung
Emaille grau
Vollglas-Innentür 2-fach verglast
Halogen-Innenbeleuchtung
Kühlgebläse
Stangengriff
Drehwähler für Temperaturregelung
Serienzubehör
1 Backblech
1 Gitterrost

Technische Daten
Energieeffizienzklasse: **A** (Spektrum A+++ bis D)
Backofenvolumen: 65 Liter
Energieverbrauch (Konventionell): 0,89 kWh
Energieverbrauch (Umluft/Heißluft): 0,78 kWh
Einbaumaße (H x B x T) 595 x 595 x 568 mm
Länge Anschlusskabel: 1,50 m
Anschlusswert: 2,1 kW, 220-240 V

Einbaubackofen

Kurzbezeichnung	Ausführung	Kurzbezeichnung	Netto-Ident
FCT615X-DE	**Edelstahl**	**FCT615X-DE**	**524**

Backofenfunktionen
Ober-/ Unterhitze
Unterhitze & Umluft
Grill & Umluft
Grill
Umluft
Pizzastufe
Auftauen
Ausstattung
Emaille grau
Vollglas-Innentür 2-fach verglast
Aquactive Reinigung
Halogen-Innenbeleuchtung
Kühlgebläse
Stangengriff
Drehwähler für Temperaturregelung
Display mit Touch Bedienung
Timer / Uhr
Teleskopauszug nachrüstbar
Serienzubehör
1 Backblech
1 Backofenrost
1 Abtropfgitter

Technische Daten
Energieeffizienzklasse: **A** (Spektrum A bis G)
Backofenvolumen: 70 Liter
Energieverbrauch (Konventionell): 0,92 kWh
Energieverbrauch (Umluft/Heißluft): 0,68 kWh
Einbaumaße (H x B x T) 595 x 595 x 568 mm
Länge Anschlusskabel: 1,50 m
Anschlusswert: 2,1 kW, 220-240 V

Einbaubackofen

Kurzbezeichnung	Ausführung	Kurzbezeichnung	Netto-Ident
FCM896XRLE0	**Edelstahl**	**FCM896XRLE0**	**748**

Backofenfunktionen
Ober-/ Unterhitze
Unterhitze & Umluft
Heißluft
Cooklight
Grill
Auftauen
Ausstattung
Emaille grau
Vollglas-Innentür 4-fach Türverglasung
Pyrolyse und Aquactive Reinigung
Halogen-Innenbeleuchtung
Kühlgebläse
Stangengriff
versenkbare Bedienknebel
Display mit Touch Bedienung
WiFi Funktion
Timer / Uhr
Teleskopauszug nachrüstbar
Serienzubehör
1 Backblech
1 Backofenrost

Technische Daten
Energieeffizienzklasse: **A** (Spektrum A bis G)
Backofenvolumen: 70 Liter
Energieverbrauch (Konventionell): 0,96 kWh
Energieverbrauch (Umluft/Heißluft): 0,80 kWh
Einbaumaße (H x B x T) 595 x 595 x 568 mm
Länge Anschlusskabel: 1,50 m
Anschlusswert: 3,3 kW, 220-240 V

Maßskizzen finden Sie am Ende des Registers.
Piktogramm Hinweise siehe Vorspann

Candy Einbaubacköfen

Einbaubackofen

Kurzbezeichnung	Ausführung	Kurzbezeichnung	Netto-Ident
FCM925XRLE0	**Edelstahl**	**FCM925XRLE0**	**708**

Backofenfunktionen
Ober-/ Unterhitze
Unterhitze & Umluft
Umluft & Dampfgaren
Grill & Dampfgaren
Grill
Heißluft & Dampfgaren
Pizzastufe
Auftauen
Dampfgarfunktion
Ausstattung
Emaille grau
Vollglas-Innentür 2-fach verglast
Aquactive Reinigung
Halogen-Innenbeleuchtung
Kühlgebläse
Stangengriff
versenkbare Bedienknebel
Display mit Touch Bedienung
Timer / Uhr
Teleskopauszug nachrüstbar
Serienzubehör
1 Backblech
1 Backofenrost
inkl. 1-fach Teleskop-Teilauszug

Technische Daten
Energieeffizienzklasse: **A** (Spektrum A bis G)
Backofenvolumen: 70 Liter
Energieverbrauch (Konventionell): 0,98 kWh
Energieverbrauch (Umluft/Heißluft): 0,68 kWh
Einbaumaße (H x B x T) 595 x 595 x 568 mm
Länge Anschlusskabel: 1,50 m
Anschlusswert: 2,6 kW, 220-240 V

Einbaubackofen

Kurzbezeichnung	Ausführung	Kurzbezeichnung	Netto-Ident
FMBC896S	**Schwarz**	**FMBC896S**	**884**

Backofenfunktionen
Ober-/ Unterhitze
Unterhitze & Umluft
Grill & Umluft
Grill
Heißluft
Auftauen
Ausstattung
Emaille grau
Vollglas-Innentür 4-fach verglast
Pyrolyse und Aquactive Reinigung
Halogen-Innenbeleuchtung
Kühlgebläse
Stangengriff
versenkbare Bedienknebel
Display mit Touch Bedienung
Timer / Uhr
WiFi Funktion
Teleskopauszug nachrüstbar
Serienzubehör
1 Backblech 15 mm
1 Backblech 35 mm
1 Backofenrost
1-fach Teleskopauszug

Technische Daten
Energieeffizienzklasse: **A** (Spektrum A bis G)
Backofenvolumen: 70 Liter
Energieverbrauch (Konventionell): 1,1 kWh
Energieverbrauch (Umluft/Heißluft): 0,80 kWh
Einbaumaße (H x B x T) 595 x 595 x 568 mm
Länge Anschlusskabel: 1,50 m
Anschlusswert: 3,3 kW, 220-240 V

Candy Einbaubacköfen

Einbaubackofen

Kurzbezeichnung	Ausführung	Kurzbezeichnung	Netto-Ident
FMBC955S	**Schwarz**	**FMBC955S**	**884**

Backofenfunktionen
Ober-/ Unterhitze
Unterhitze & Umluft
Grill, Umluft & Dampfgaren
Grill & Dampfgaren
Heißluft & Dampfgaren
Pizzastufe
Auftauen
Ausstattung
Emaille grau
Vollglas-Innentür 2-fach verglast
Katalyse Reinigung
Halogen-Innenbeleuchtung
Kühlgebläse
Stangengriff
versenkbare Bedienknebel
Display mit Touch Bedienung
Timer / Uhr
Teleskopauszug nachrüstbar
Serienzubehör
1 Backblech 15 mm
1 Backblech 35 mm
1 Backofenrost
1-fach Teleskopauszug

Technische Daten
Energieeffizienzklasse: **A+** (Spektrum A bis G)
Backofenvolumen: 70 Liter
Energieverbrauch (Konventionell): 0,98 kWh
Energieverbrauch (Umluft/Heißluft): 0,68 kWh
Einbaumaße (H x B x T) 595 x 595 x 568 mm
Länge Anschlusskabel: 1,50 m
Anschlusswert: 2,6 kW, 220-240 V

Einbaubackofen

Kurzbezeichnung	Ausführung	Kurzbezeichnung	Netto-Ident
FMBC996S	**Schwarz**	**FMBC996S**	**956**

Backofenfunktionen
Ober-/ Unterhitze & Dampfgaren
Unterhitze, Umluft & Dampfgaren
Umluft & Dampfgaren
Grill
Heißluft
Pyrolyse
Auftauen
Ausstattung
Emaille grau
Vollglas-Innentür 4-fach verglast
Softclose
Pyrolyse und Aquactive Reinigung
Halogen-Innenbeleuchtung
Kühlgebläse
Stangengriff
versenkbare Bedienknebel
Display mit Touch Bedienung
Timer / Uhr
WiFi Funktion
Teleskopauszug nachrüstbar
Serienzubehör
1 Backblech 15 mm
1 Backblech 35 mm
1 Backofenrost
1-fach Teleskopauszug

Technische Daten
Energieeffizienzklasse: **A** (Spektrum A bis G)
Backofenvolumen: 70 Liter
Energieverbrauch (Konventionell): 1,1 kWh
Energieverbrauch (Umluft/Heißluft): 0,80 kWh
Einbaumaße (H x B x T) 595 x 595 x 568 mm
Länge Anschlusskabel: 1,50 m
Anschlusswert 3,5 kW, 220-240 V

Maßskizzen finden Sie am Ende des Registers.
Piktogramm Hinweise siehe Vorspann

Candy Autarke Kochfelder

Glaskeramik-Kochfeld

Kurzbezeichnung	Ausführung	Kurzbezeichnung	Netto-Ident
CEHDD30TCT-1	**Rahmenlos**	**CEHDD30TCT-1**	**224**

Ausstattung
2 HiLight-Kochzonen
1 x 165 mm Ø, 1200 W
1 x Zweikreis-Kochzone: 120/200 mm Ø, 1000/2000 W
Mono Touch Bedienung
9 Kochstufen
Restwärmeanzeige für alle Kochzonen
Timer
Überhitzungsalarm
Überlaufalarm
Kindersicherung
min. Arbeitsplattenstärke: 20 mm
Rahmenlos

Technische Daten
Einbaumaße (B x T) 268 x 500 mm
Länge Anschlusskabel: 1,20 m
Anschlusswert: 3,2 kW, 220-240 V

N
300
2
FEK

Glaskeramik-Kochfeld

Kurzbezeichnung	Ausführung	Kurzbezeichnung	Netto-Ident
CH64CCB	**Rahmenlos**	**CH64CCB**	**380**

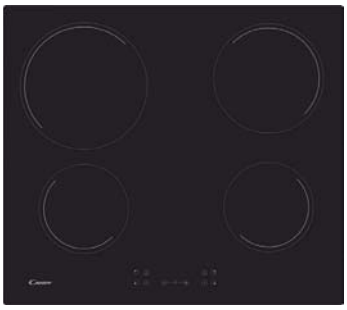

Ausstattung
4 HiLight-Kochzonen
2 x 155 mm Ø, 1200 W
1 x 190 mm Ø, 1800 W
1 x 220 mm Ø, 2300 W
Mono Touch Bedienung
10 Kochstufen
Restwärmeanzeige für alle Kochzonen
Überhitzungsalarm
Überlaufalarm
Kindersicherung
min. Arbeitsplattenstärke: 20 mm
Rahmenlos

Technische Daten
Einbaumaße (B x T) 560 x 490 mm
Länge Anschlusskabel: 1,20 m
Anschlusswert: 6,5 kW, 220-240 V

600
FEK

Glaskeramik-Kochfeld

Kurzbezeichnung	Ausführung	Kurzbezeichnung	Netto-Ident
CEH6DXECTT-1	**Rahmenlos**	**CEH6DXECTT-1**	**408**

Ausstattung
4 HiLight-Kochzonen
2 x 165 mm Ø, 1200 W
1 x Bräter-Kochzone: 165/270 mm Ø, 1100/2000 W
1 x Zweikreis-Kochzone: 138/230 mm Ø, 1000/2000 W
Mono Touch Bedienung
9 Kochstufen
Restwärmeanzeige für alle Kochzonen
Timer
Überhitzungsalarm
Überlaufalarm
Kindersicherung
min. Arbeitsplattenstärke: 20 mm
Rahmenlos

Technische Daten
Einbaumaße (B x T) 560 x 490 mm
Länge Anschlusskabel: 1,0 m
Anschlusswert: 6,6 kW, 220-240 V

N
600
2
FEK

Candy Autarke Kochfelder

Glaskeramik-Kochfeld

Kurzbezeichnung	Ausführung	Kurzbezeichnung	Netto-Ident
CH74BVT	**Rahmenlos**	**CH74BVT**	**500**

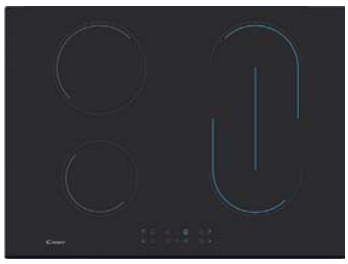

Ausstattung
4 Highlight-Kochzonen
1 x 155 mm Ø, 1200 W
1 x 190 mm Ø, 1800 W
2 x 190 mm Ø, 1800 W als Bridgezone
Mono Touch Bedienung
10 Kochstufen
Restwärmeanzeige für alle Kochzonen
Timer
Überhitzungsalarm
Überlaufalarm
Kindersicherung
min. Arbeitsplattenstärke: 20 mm
Rahmenlos

Technische Daten
Einbaumaße (B x T) 560 x 490 mm
Länge Anschlusskabel: 1,0 m
Anschlusswert: 6,6 kW, 220-240 V

700
FEK

Das Glaskeramik-Kochfeld benötigt einen Ausschnitt von 560 mm.
Nur das Ceranglas ist 700 mm breit.

Induktion-Glaskeramik-Kochfeld

Kurzbezeichnung	Ausführung	Kurzbezeichnung	Netto-Ident
CI642CTT-1	**Rahmenlos**	**CI642CTT-1**	**504**

Ausstattung
4 Induktions-Kochzonen
1 x 170 mm Ø, 1500/2000 W
2 x 170 mm Ø, 2000/2600 W
1 x 180 mm Ø, 1500/2000 W
Mono Touch Bedienung
9 Kochstufen
Boost-Funktion
Stop+Go Funktion
Restwärmeanzeige für alle Kochzonen
Timer
Überhitzungsalarm
Überlaufalarm
Kindersicherung
min. Arbeitsplattenstärke: 20 mm
Rahmenlos

Technische Daten
Einbaumaße (B x T) 560 x 490 mm
Länge Anschlusskabel: 1,0 m
Anschlusswert: 7,0 kW, 220-240 V

N
600
FEK

Induktion-Glaskeramik-Kochfeld

Kurzbezeichnung	Ausführung	Kurzbezeichnung	Netto-Ident
CTP64SC-E1	**Rahmenlos**	**CTP64SC-E1**	**632**

Ausstattung
4 Induktions-Kochzonen inkl.Bridge Zone (3000/3600 W)
1 x 160 mm Ø, 1400 W (Boost 1500 W)
2 x 180 mm Ø, 1800 W (Boost 2000 W)
1 x 210 mm Ø, 2400 W (Boost 2600 W)
Mono Slider Bedienung
Restwärmeanzeige für alle Kochzonen
Boost-Funktion
Warmhaltefunktion
Stop+Go Funktion
Überhitzungsalarm
Überlaufalarm
Timer
Kindersicherung
min. Arbeitsplattenstärke: 20 mm
Rahmenlos

Technische Daten
Einbaumaße (B x T) 770 x 520 mm
Länge Anschlusskabel: 1,0 m
Anschlusswert: 7,4 kW, 220-240 V

N
600
FEK

Maßskizzen finden Sie am Ende des Registers.
Piktogramm Hinweise siehe Vorspann

Candy Autarke Kochfelder

Induktion-Glaskeramik-Kochfeld

Kurzbezeichnung	Ausführung	Kurzbezeichnung	Netto-Ident
CIES55MCTT-1	**Rahmenlos**	**CIES55MCTT-1**	**748**

Ausstattung
5 Induktions-Kochzonen inkl. Flexzone (400 x 200 mm)
1 x 145 mm Ø, 1500 W (Boost 1800 W)
1 x 180-200 mm Ø, 1500 W (Boost 2000 W)
3 x 180-200 mm Ø, 2000 W (Boost 2600 W)
Multi Slider Bedienung
9 Kochstufen
Restwärmeanzeige für alle Kochzonen
Boost-Funktion
Warmhaltefunktion
Stop+Go Funktion
Überhitzungsalarm
Überlaufalarm
Timer
Kindersicherung
min. Arbeitsplattenstärke: 20 mm
Rahmenlos

Technische Daten
Einbaumaße (B x T) 770 x 520 mm
Länge Anschlusskabel: 1,0 m
Anschlusswert: 7,4 kW, 220-240 V

N
800
FEK

Candy Mikrowellen

Mikrowelle

Kurzbezeichnung	Ausführung	Kurzbezeichnung	Netto-Ident
CMW2070M	**Weiß**	**CMW2070M**	**156**

Standgerät, nicht unterbaufähig
Türanschlag links
Ausstattung
700 W-Mikrowelle
6 Leistungsstufen
Auftaufunktion
Glastür
mechanische Bedienung (Drehwähler)
Timer
Innenbeleuchtung
Glas-Drehteller, Ø 24,5 cm
akustisches Signal am Programmende

Technische Daten
Garraum-Volumen 20 Liter
Gerätemaße (H x B x T) 262 x 452 x 335 mm
Anschlusswert: 1,2 kW , 220-240 V

450

Mikrowelle mit Grill

Kurzbezeichnung	Ausführung	Kurzbezeichnung	Netto-Ident
CMG2071DS	**silberfarbig**	**CMG2071DS**	**200**

Standgerät, nicht unterbaufähig
Türanschlag links
Ausstattung
700 W-Mikrowelle
max. Grillleistung 900 W
6 Leistungsstufen
9 Automatikprogramme
Kochen/Schnellkochen
Grill
Auftaufunktion
Glastür
mechanische Bedienung (Drucktasten und Drehwähler) mit Display
Elektronikuhr
Timer
Innenbeleuchtung
Glas-Drehteller, Ø 24,5 cm
akustisches Signal am Programmende
Kindersicherung
Serienzubehör
1 Grillrost

Technische Daten
Garraum-Volumen 20 Liter
Gerätemaße (H x B x T) 262 x 452 x 335 mm
Anschlusswert: 1,2 kW , 220-240 V

450

Maßskizzen finden Sie am Ende des Registers.
Piktogramm Hinweise siehe Vorspann

Candy Mikrowellen

Mikrowelle mit Grill

Kurzbezeichnung	Ausführung	Kurzbezeichnung	Netto-Ident
MIC201EX	**Edelstahl**	**MIC201EX**	**376**

Einbau-Mikrowelle zur Montage in einen 60 cm breiten Hochschrank
Nischenhöhe: 380 mm
Türanschlag links
Ausstattung
800 W Mikrowelle
max. Grillleistung 1000 W
8 Leistungsstufen
8 Automatikprogramme
Kochen/Schnellkochen
Grill
Auftaufunktion
Aufwärmen
Glastür
Bedienung über Drucktasten
Timer
Innenbeleuchtung
Glas-Drehteller, Ø 24,5 cm
Serienzubehör
1 Grillrost

Technische Daten
Garraum-Volumen 20 Liter
Gerätemaße (H x B x T) 382 x 595 x 343,5 mm
Einbaumaße (H x B x T) 360 x 560 x 340 mm
Länge Anschlusskabel: 1,0 m
Anschlusswert: 1,0 kW , 220-240 V

600
380

Candy Dunstabzugshauben

Unterbauhaube

Kurzbezeichnung	Ausführung	Kurzbezeichnung	Netto-Ident
CFT610-5X-P	**Edelstahl**	**CFT610-5X-P**	**148**

für Wandmontage
Ausstattung
Abluft- oder Umluftbetrieb
3 Leistungsstufen
Bedienung über Schiebeschalter
LED Beleuchtung (1 Stück)
1 Kohlefiltermatte

Technische Daten
Abluftstutzen: Ø 120 mm
Max. Lüfterleistung 209 m³/h
Energieeffizienzklasse: **C** (Spektrum A+++ bis D)
Fluiddynamische Effizienzklasse: E
Beleuchtungseffizienzklasse: A
Fettfiltereffizienzklasse: C
durchschnittlicher Energieverbrauch: 44 kWh/a
Geräuschemission 71 dB(A)
Gerätemaße (H x B x T) 80 x 600 x 465 mm
Länge Anschlusskabel: 1,50 m
Anschlusswert: 87,5 W , 220-240 V

600
LED
C

optionales Zubehör
Fett- und Geruchsfilter KFU6903
Fettfilter KFU6902
Geruchsfilter KFU6904

Maßskizzen finden Sie am Ende des Registers.
Piktogramm Hinweise siehe Vorspann

Candy Dunstabzugshauben

Flachpaneelhaube

Kurzbezeichnung	Ausführung	Kurzbezeichnung	Netto-Ident
CBT625-2X-DE	**Edelstahl**	**CBT625-2X-DE**	**204**

für Wandmontage

Ausstattung
Abluft- oder Umluftbetrieb
2 Leistungsstufen
Bedienung über Kippschalter
LED Beleuchtung (1 Stück)
2 Metallfettfilter, auswaschbar
2 Kohlefilter

Technische Daten
Abluftstutzen: Ø 150 mm
Max. Lüfterleistung 332 m³/h
Energieeffizienzklasse: **B** (Spektrum A+++ bis D)
Fluiddynamische Effizienzklasse: D
Beleuchtungseffizienzklasse: A
Fettfiltereffizienzklasse: E
durchschnittlicher Energieverbrauch: 28 kWh/a
Geräuschemission 64 dB(A)
Gerätemaße (H x B x T) 176 x 600 x 430 mm
Länge Anschlusskabel: 0,80 m
Anschlusswert: 67,5 W , 220-240 V

optionales Zubehör
Aktivkohlefilter KFC6961

Kamin-Dunstabzugshaube

Kurzbezeichnung	Ausführung	Kurzbezeichnung	Netto-Ident
CCE116-1X-DE	**Edelstahl**	**CCE116-1X-DE**	**176**

für Wandmontage

Ausstattung
Abluft- oder Umluftbetrieb
3 Leistungsstufen
mechanische Bedienung
LED Beleuchtung (1 Stück)
2 Metallfettfilter, auswaschbar
2 Kohlefilter

Technische Daten
Abluftstutzen: Ø 150 mm
Max. Lüfterleistung 337 m³/h
Energieeffizienzklasse: **B** (Spektrum A+++ bis D)
Fluiddynamische Effizienzklasse: D
Beleuchtungseffizienzklasse: A
Fettfiltereffizienzklasse: E
durchschnittlicher Energieverbrauch: 28 kWh/a
Geräuschemission 64 dB(A)
Gerätemaße (H x B x T) 753 x 600 x 480 mm
Länge Anschlusskabel: 1,50 m
Anschlusswert: 67 W , 220-240 V

optionales Zubehör
Aktivkohlefilter KFC6961

Kamin-Dunstabzugshaube

Kurzbezeichnung	Ausführung	Kurzbezeichnung	Netto-Ident
CCE119-1X-DE	**Edelstahl**	**CCE119-1X-DE**	**240**

für Wandmontage

Ausstattung
Abluft- oder Umluftbetrieb
3 Leistungsstufen
mechanische Bedienung
LED Beleuchtung (2 Stück)
3 Metallfettfilter, auswaschbar
2 Kohlefilter

Technische Daten
Abluftstutzen: Ø 150 mm
Max. Lüfterleistung 341 m³/h
Energieeffizienzklasse: **B** (Spektrum A+++ bis D)
Fluiddynamische Effizienzklasse: E
Beleuchtungseffizienzklasse: A
Fettfiltereffizienzklasse: E
durchschnittlicher Energieverbrauch: 27 kWh/a
Geräuschemission 65 dB(A)
Gerätemaße (H x B x T) 753 x 900 x 480 mm
Länge Anschlusskabel: 1,50 m
Anschlusswert: 69 W , 220-240 V

optionales Zubehör
Aktivkohlefilter KFC6961

Maßskizzen finden Sie am Ende des Registers.
Piktogramm Hinweise siehe Vorspann

Candy Dunstabzugshauben

Wandhaube

Kurzbezeichnung	Ausführung	Kurzbezeichnung	Netto-Ident
CMB655X-DE	**Edelstahl**	**CMB655X-DE**	**312**

für Wandmontage

Ausstattung
Abluft- oder Umluftbetrieb
3 Leistungsstufen
Bedienung über Drucktasten
LED Beleuchtung (2 Stück)
2 Metallfettfilter, auswaschbar
2 Kohlefilter

Technische Daten
Abluftstutzen: Ø 150 mm
Max. Lüfterleistung 523 m³/h
Energieeffizienzklasse: **C** (Spektrum A+++ bis D)
Fluiddynamische Effizienzklasse: D
Beleuchtungseffizienzklasse: A
Fettfiltereffizienzklasse: C
durchschnittlicher Energieverbrauch: 64 kWh/a
Geräuschemission 65 dB(A)
Gerätemaße (H x B x T) 548 x 600 x 500 mm
Länge Anschlusskabel: 1,50 m
Anschlusswert: 213 W , 220-240 V

600
LED
C

optionales Zubehör
Aktivkohlefilter KFC6918

Wandhaube

Kurzbezeichnung	Ausführung	Kurzbezeichnung	Netto-Ident
CMB955X-DE	**Edelstahl**	**CMB955X-DE**	**364**

für Wandmontage

Ausstattung
Abluft- oder Umluftbetrieb
3 Leistungsstufen
Bedienung über Drucktasten
LED Beleuchtung (2 Stück)
3 Metallfettfilter, auswaschbar
2 Kohlefilter

Technische Daten
Abluftstutzen: Ø 150 mm
Max. Lüfterleistung 511 m³/h
Energieeffizienzklasse: **C** (Spektrum A+++ bis D)
Fluiddynamische Effizienzklasse: D
Beleuchtungseffizienzklasse: A
Fettfiltereffizienzklasse: C
durchschnittlicher Energieverbrauch: 63 kWh/a
Geräuschemission 63 dB(A)
Gerätemaße (H x B x T) 548 x 900 x 500 mm
Länge Anschlusskabel: 1,50 m
Anschlusswert: 213 W , 220-240 V

900
LED
C

optionales Zubehör
Aktivkohlefilter KFC6918

Insel-Dunstabzugshaube

Kurzbezeichnung	Ausführung	Kurzbezeichnung	Netto-Ident
CMBI970LX-DE	**Edelstahl**	**CMBI970LX-DE**	**708**

Ausstattung
Abluft- oder Umluftbetrieb
3 Leistungsstufen
Bedienung über Drucktasten
LED Beleuchtung (2 Stück)
3 Metallfettfilter, auswaschbar
2 Kohlefilter

Technische Daten
Abluftstutzen: Ø 150 mm
Max. Lüfterleistung 615 m³/h
Energieeffizienzklasse: **B** (Spektrum A+++ bis D)
Fluiddynamische Effizienzklasse: B
Beleuchtungseffizienzklasse: A
Fettfiltereffizienzklasse: C
durchschnittlicher Energieverbrauch: 66 kWh/a
Geräuschemission 74 dB(A)
Gerätemaße (H x B x T) 650 x 900 x 600 mm
Länge Anschlusskabel: 1,50 m
Anschlusswert: 213 W , 220-240 V

900
LED
B

optionales Zubehör
Aktivkohlefilter KFC6918

Maßskizzen finden Sie am Ende des Registers.
Piktogramm Hinweise siehe Vorspann

Candy Dunstabzugshauben

Insel-Dunstabzugshaube

Kurzbezeichnung	Ausführung	Kurzbezeichnung	Netto-Ident
CVMI900X-DE	**Edelstahl/Glas**	**CVMI900X-DE**	**760**

Ausstattung
Abluft- oder Umluftbetrieb
3 Leistungsstufen
Bedienung über Drucktasten
LED Beleuchtung (4 Stück)
1 Metallfettfilter, auswaschbar
2 Kohlefilter

Technische Daten
Abluftstutzen: Ø 150 mm
Max. Lüfterleistung 602 m³/h
Energieeffizienzklasse: **B** (Spektrum A+++ bis D)
Fluiddynamische Effizienzklasse: B
Beleuchtungseffizienzklasse: A
Fettfiltereffizienzklasse: C
durchschnittlicher Energieverbrauch: 63 kWh/a
Geräuschemission 63 dB(A)
Gerätemaße (H x B x T) 636 x 895 x 600 mm
Länge Anschlusskabel: 1,50 m
Anschlusswert: 216 W , 220-240 V

900
LED
B

optionales Zubehör
Aktivkohlefilter KFC6918

Wandhaube

Kurzbezeichnung	Ausführung	Kurzbezeichnung	Netto-Ident
CTS6CEXWF-DE	**Edelstahl/Glas schwarz**	**CTS6CEXWF-DE**	**476**

Ausstattung
Abluft- oder Umluftbetrieb
4 Leistungsstufen
touch-Bedienung
WiFi Funktion
Timer
LED Beleuchtung (2 Stück)
2 Metallfettfilter, auswaschbar
2 Kohlefilter

Technische Daten
Abluftstutzen: Ø 150 mm
Max. Lüfterleistung 453 m³/h
Energieeffizienzklasse: **A** (Spektrum A+++ bis D)
Fluiddynamische Effizienzklasse: A
Beleuchtungseffizienzklasse: A
Fettfiltereffizienzklasse: D
durchschnittlicher Energieverbrauch: 42 kWh/a
Geräuschemission 63 dB(A)
Gerätemaße (H x B x T) 548 x 600 x 450 mm
Länge Anschlusskabel: 1,50 m
Anschlusswert: 213 W , 220-240 V

600
LED
Wi-Fi
A

optionales Zubehör
Aktivkohlefilter KFC6918

Wandhaube

Kurzbezeichnung	Ausführung	Kurzbezeichnung	Netto-Ident
CTS9CEXWF-DE	**Edelstahl/Glas schwarz**	**CTS9CEXWF-DE**	**496**

Ausstattung
Abluft- oder Umluftbetrieb
4 Leistungsstufen
touch-Bedienung
WiFi Funktion
Timer
LED Beleuchtung (2 Stück)
3 Metallfettfilter, auswaschbar
2 Kohlefilter

Technische Daten
Abluftstutzen: Ø 150 mm
Max. Lüfterleistung 453 m³/h
Energieeffizienzklasse: **A** (Spektrum A+++ bis D)
Fluiddynamische Effizienzklasse: A
Beleuchtungseffizienzklasse: A
Fettfiltereffizienzklasse: D
durchschnittlicher Energieverbrauch: 42 kWh/a
Geräuschemission 63 dB(A)
Gerätemaße (H x B x T) 548 x 900 x 450 mm
Länge Anschlusskabel: 1,50 m
Anschlusswert: 213 W , 220-240 V

900
LED
Wi-Fi
A

optionales Zubehör
Aktivkohlefilter KFC6918

Candy Dunstabzugshauben

Kopffreihaube

Kurzbezeichnung	Ausführung	Kurzbezeichnung	Netto-Ident
CVMAD601NS-DE	**Schwarz**	**CVMAD601NS-DE**	**396**

Ausstattung
Abluft- oder Umluftbetrieb
4 Leistungsstufen
touch-Bedienung
LED Beleuchtung (2 Stück)
1 Metallfettfilter, auswaschbar
2 Kohlefilter

Technische Daten
Abluftstutzen: Ø 150 mm
Max. Lüfterleistung 640 m³/h
Energieeffizienzklasse: **A** (Spektrum A+++ bis D)
Fluiddynamische Effizienzklasse: A
Beleuchtungseffizienzklasse: A
Fettfiltereffizienzklasse: F
durchschnittlicher Energieverbrauch: 44 kWh/a
Geräuschemission 70 dB(A)
Gerätemaße (H x B x T) 760 x 600 x 430 mm
Länge Anschlusskabel: 1,50 m
Anschlusswert: 213 W , 220-240 V

optionales Zubehör
Aktivkohlefilter KFC6921

Kopffreihaube

Kurzbezeichnung	Ausführung	Kurzbezeichnung	Netto-Ident
CVMA60B-DE	**Weiß**	**CVMA60B-DE**	**480**

Ausstattung
Abluft- oder Umluftbetrieb
4 Leistungsstufen
touch-Bedienung
Boost-Funktion
Timer
LED Beleuchtung (2 Stück)
1 Metallfettfilter, auswaschbar
2 Kohlefilter

Technische Daten
Abluftstutzen: Ø 150 mm
Max. Lüfterleistung 612 m³/h
Energieeffizienzklasse: **A** (Spektrum A+++ bis D)
Fluiddynamische Effizienzklasse: A
Beleuchtungseffizienzklasse: A
Fettfiltereffizienzklasse: G
durchschnittlicher Energieverbrauch: 46 kWh/a
Geräuschemission 59 dB(A)
Gerätemaße (H x B x T) 900-1260 x 600 x 418 mm
Länge Anschlusskabel: 1,50 m
Anschlusswert: 213 W , 220-240 V

optionales Zubehör
Aktivkohlefilter KFC6918

Kopffreihaube

Kurzbezeichnung	Ausführung	Kurzbezeichnung	Netto-Ident
CDG6CEBWF-DE	**Schwarz**	**CDG6CEBWF-DE**	**496**

Ausstattung
Abluft- oder Umluftbetrieb
4 Leistungsstufen
touch-Bedienung
WiFi Funktion
Timer
LED Beleuchtung (2 Stück)
2 Metallfettfilter, auswaschbar
2 Kohlefilter

Technische Daten
Abluftstutzen: Ø 150 mm
Max. Lüfterleistung 472 m³/h
Energieeffizienzklasse: **A** (Spektrum A+++ bis D)
Fluiddynamische Effizienzklasse: A
Beleuchtungseffizienzklasse: A
Fettfiltereffizienzklasse: D
durchschnittlicher Energieverbrauch: 43 kWh/a
Geräuschemission 63 dB(A)
Gerätemaße (H x B x T) 900 x 600 x 418 mm
Länge Anschlusskabel: 1,50 m
Anschlusswert: 213 W , 220-240 V

optionales Zubehör
Aktivkohlefilter KFC6918

Maßskizzen finden Sie am Ende des Registers.
Piktogramm Hinweise siehe Vorspann

Candy Dunstabzugshauben

Kopffreihaube

Kurzbezeichnung	Ausführung	Kurzbezeichnung	Netto-Ident
CVMAD601B1-DE	**Weiß**	**CVMAD601B1-DE**	**396**

Ausstattung
Abluft- oder Umluftbetrieb
3 Leistungsstufen
Bedienung über Drucktasten
LED Beleuchtung (2 Stück)
1 Metallfettfilter, auswaschbar
2 Kohlefilter

Technische Daten
Abluftstutzen: Ø 150 mm
Max. Lüfterleistung 425 m³/h
Energieeffizienzklasse: **C** (Spektrum A+++ bis D)
Fluiddynamische Effizienzklasse: E
Beleuchtungseffizienzklasse: A
Fettfiltereffizienzklasse: G
durchschnittlicher Energieverbrauch: 58 kWh/a
Geräuschemission 67 dB(A)
Gerätemaße (H x B x T) 760 x 600 x 430 mm
Länge Anschlusskabel: 1,50 m
Anschlusswert: 213 W , 220-240 V

600
LED
C

optionales Zubehör
Aktivkohlefilter KFC6921

Kopffreihaube

Kurzbezeichnung	Ausführung	Kurzbezeichnung	Netto-Ident
CDG9MBGG-DE	**Schwarz**	**CDG9MBGG-DE**	**444**

Ausstattung
Abluft- oder Umluftbetrieb
3 Leistungsstufen
Bedienung über Drucktasten
LED Beleuchtung (2 Stück)
1 Metallfettfilter, auswaschbar
2 Kohlefilter

Technische Daten
Abluftstutzen: Ø 150 mm
Max. Lüfterleistung 425 m³/h
Energieeffizienzklasse: **C** (Spektrum A+++ bis D)
Fluiddynamische Effizienzklasse: E
Beleuchtungseffizienzklasse: A
Fettfiltereffizienzklasse: D
durchschnittlicher Energieverbrauch: 60 kWh/a
Geräuschemission 68 dB(A)
Gerätemaße (H x B x T) 1100 x 900 x 330 mm
Länge Anschlusskabel: 1,50 m
Anschlusswert: 213 W , 220-240 V

900
LED
C

optionales Zubehör
Aktivkohlefilter KFC6918

Candy Geschirrspüler

Geschirrspüler

Kurzbezeichnung	Ausführung	Kurzbezeichnung	Netto-Ident
CDSN4D622PX-E	**Teilintegriert**	**CDSN4D622PX-E**	**992**

Breite 60 cm
unterbaufähig / integrierbar

Programme
9 Spülprogramme:
Intensiv 75°C
Normal 60°C
Zoom 39 min 60°C
Auto 55-65°C
Nacht 55°C
Rapido 24 min 50°C
Eco 45°C
Sanft 45°C
Vorspülen kalt

Ausstattung
Fassungsvermögen: 16 Maßgedecke
2 Schubladen
Besteckschublade
höhenverstellbarer Oberkorb Easy Click
WiFi Funktion
Aqua Protector
Sprachsteuerung über hOn App oder Digitalen Butler
Option ADD DISH mit App
Kindersicherung
Smart Door - Automatische Türöffnung
elektronische Bedienung
Startzeitvorwahl 1-23 h
Tabs Funktion
Nachfüllanzeige für Salz

Technische Daten
Energieeffizienzklasse: **C** (Spektrum A bis G)
Trocknungswirkungsklasse: A
Trocknungsleistungsindex: 1,07
Betriebsgeräusch: 43 dB(A) re1pW
Luftschallemissionsklasse: B
Verbrauchsdaten Eco (Standardprogramm)
Energieverbrauch des Eco-Programms pro 100 Betriebszyklen:
76 kWh
Wasserverbrauch des Eco-Programms pro Betriebszyklus: 10,9 Liter
Programmdauer: 3:52 h
Gerätemaße (H x B x T)
820 x 598 x 570 mm
Anschlusswert: 2,15 kW , 220-240 V

Geschirrspüler

Kurzbezeichnung	Ausführung	Kurzbezeichnung	Netto-Ident
CI4C6F0PA	**Vollintegriert**	**CI4C6F0PA**	**756**

Breite 60 cm
unterbaufähig/vollintegriert

Programme
8 Spülprogramme:
Intensiv 75°C
Normal 60°C
Zoom 39 min 60°C
Auto 55-65°C
Nacht 55°C
Rapido 24 min 50°C
Eco 45°C
Sanft 45°C
Vorspülen kalt
Express Funktion mit 25% Zeitersparnis

Ausstattung
Fassungsvermögen: 14 Maßgedecke
elektronische Bedienung
2 Schubladen
höhenverstellbarer Oberkorb
WiFi Funktion
Aqua Protector
Sprachsteuerung über hOn App oder Digitalen Butler
Option ADD DISH mit App
Kindersicherung
Startzeitvorwahl 1-23 h
Tabs Funktion
Nachfüllanzeige für Salz

Technische Daten
Energieeffizienzklasse: **C** (Spektrum A bis G)
Betriebsgeräusch: 46 dB(A) re1pW
Luftschallemissionsklasse: C
Verbrauchsdaten Eco (Standardprogramm)
Energieverbrauch des Eco-Programms pro 100 Betriebszyklen:
74 kWh
Wasserverbrauch des Eco-Programms pro Betriebszyklus: 9,5 Liter
Dauer des Eco-Programms: 3:58 h
Gerätemaße (H x B x T)
820 x 598 x 550 mm
Anschlusswert: 2,15 kW

Candy Geschirrspüler

Geschirrspüler

Kurzbezeichnung	Ausführung	Kurzbezeichnung	Netto-Ident
CI6C4F0PA	**Vollintegriert**	**CI6C4F0PA**	**848**

Breite 60 cm
unterbaufähig/vollintegriert
Programme
8 Spülprogramme:
Intensiv 75°C
Normal 60°C
Zoom 39 min 60°C
Auto 55-65°C
Nacht 55°C
Rapido 24 min 50°C
Eco 45°C
Sanft 45°C
Vorspülen kalt
Express Funktion mit 25% Zeitersparnis
Ausstattung
Fassungsvermögen: 16 Maßgedecke
elektronische Bedienung
2 Schubladen
höhenverstellbarer Oberkorb
WiFi Funktion
Aqua Protector
Sprachsteuerung über hOn App oder Digitalen Butler
Option ADD DISH mit App
Kindersicherung
Startzeitvorwahl 1-23 h
Tabs Funktion
Nachfüllanzeige für Salz

Technische Daten
Energieeffizienzklasse: **C** (Spektrum A bis G)
Betriebsgeräusch: 44 dB(A) re1pW
Luftschallemissionsklasse: B
Verbrauchsdaten Eco (Standardprogramm)
Energieverbrauch des Eco-Programms pro 100 Betriebszyklen:
70 kWh
Wasserverbrauch des Eco-Programms pro Betriebszyklus: 9,5 Liter
Dauer des Eco-Programms: 3:58 h
Gerätemaße (H x B x T)
820 x 598 x 550 mm
Anschlusswert: 2,15 kW

600
Wi-Fi
C

Geschirrspüler

Kurzbezeichnung	Ausführung	Kurzbezeichnung	Netto-Ident
CI6B4F1MA	**Vollintegriert**	**CI6B4F1MA**	**976**

Breite 60 cm
unterbaufähig/vollintegriert
Programme
8 Spülprogramme:
Intensiv 75°C
Normal 60°C
Zoom 39 min 60°C
Auto 55-65°C
Nacht 55°C
Rapido 24 min 50°C
Eco 45°C
Sanft 45°C
Vorspülen kalt
Express Funktion mit 25% Zeitersparnis
Ausstattung
Fassungsvermögen: 16 Maßgedecke
elektronische Bedienung
3 Schubladen
höhenverstellbarer Oberkorb Easy Click
WiFi Funktion
Aqua Protector
Sprachsteuerung über hOn App oder Digitalen Butler
Option ADD DISH mit App
Kindersicherung
Startzeitvorwahl 1-23 h
Tabs Funktion
Nachfüllanzeige für Salz

Technische Daten
Energieeffizienzklasse: **B** (Spektrum A bis G)
Betriebsgeräusch: 44 dB(A) re1pW
Luftschallemissionsklasse: B
Verbrauchsdaten Eco (Standardprogramm)
Energieverbrauch des Eco-Programms pro 100 Betriebszyklen:
66 kWh
Wasserverbrauch des Eco-Programms pro Betriebszyklus: 9,5 Liter
Dauer des Eco-Programms: 3:58 h
Gerätemaße (H x B x T)
820 x 598 x 550 mm
Anschlusswert: 2,15 kW

600
Wi-Fi
B

Candy Geschirrspüler

Geschirrspüler

Kurzbezeichnung	Ausführung	Kurzbezeichnung	Netto-Ident
CDIH1L949	**Vollintegriert**	**CDIH1L949**	**676**

Breite 45 cm
unterbaufähig/vollintegriert

Programme
5 Spülprogramme:
Intensiv 70°C
Normal 60°C
Eco 45°C
Zoom 32 min 45°C
Vorspülen kalt
Express Funktion mit 25% Zeitersparnis

Ausstattung
Fassungsvermögen: 9 Maßgedecke
2 Schubladen
höhenverstellbarer Oberkorb
Besteckkorb
aquaStop®
elektronische Bedienung
Startzeitvorwahl: 3h, 6h, 9h
Nachfüllanzeige für Salz und Klarspüler

Technische Daten
Energieeffizienzklasse: **F** (Spektrum A bis G)
Trocknungswirkungsklasse: A
Trocknungsleistungsindex: 1,07
Betriebsgeräusch: 49 dB (re1pW)
Luftschallemissionsklasse: C
Verbrauchsdaten Eco (Standardprogramm)
Energieverbrauch des Eco-Programms pro 100 Betriebszyklen: 78 kWh
Wasserverbrauch des Eco-Programms pro Betriebszyklus: 9 Liter
Gerätemaße (H x B x T)
816 x 448 x 559 mm
Anschlusswert: 2,3 kW , 220-240 V

450 F A

Candy Einbauwaschmaschine

Einbauwaschmaschine

Kurzbezeichnung	Ausführung	Kurzbezeichnung	Netto-Ident
CBW48TWME-S	**Weiß**	**CBW48TWME-S**	**840**

Ausstattung
16 Programme
Schnellprogramme
Hygieneprogramm
Wollprogramm
1400 U/min
touch-Bedienung
Mix Power System+ Technologie
Restzeitanzeige in Minuten
Startzeitvorwahl: 1-24 h
Inverter Motor

Technische Daten
Energieeffizienzklasse: **A** Schleudereffizienzklasse: B
Geräuschemission 75 dB(A)
Luftschallemissionsklasse: B
Verbrauchsdaten Eco (Standardprogramm)
Energieverbrauch des Eco-Programms pro Betriebszyklus: 0,47 kWh
Wasserverbrauch des Eco-Programms pro Betriebszyklus: 44 Liter
Dauer des Eco-Programms: 3:38 h
Waschvolumen: 8 kg
Gerätemaße (H x B x T)
820 x 596 x 541 mm
Anschlusswert: 1,6 kW , 220-240 V

600 A

Maßskizzen finden Sie am Ende des Registers.
Piktogramm Hinweise siehe Vorspann

Candy Einbauwaschtrockner

Einbauwaschtrockner

Kurzbezeichnung	Ausführung	Kurzbezeichnung	Netto-Ident
CBD485D1E-1S	**Weiß**	**CBD485D1E-1S**	**920**

Ausstattung
15+1 Programme
Schnellprogramme
Hygieneprogramm
Wollprogramm
1400 U/min
touch-Bedienung
Kilo-Detektor
Restzeitanzeige in Minuten
Startzeitvorwahl: 1-24 h
WiFi Funktion

Technische Daten
Energieeffizienzklasse Waschen: D Energieeffizienzklasse Trocknen: E
Schleudereffizienzklasse: B
Geräuschemission 77 dB(A)
Luftschallemissionsklasse: C
Verbrauchsdaten Eco (Standardprogramm)
Energieverbrauch des Eco-Programms pro Betriebszyklus „Waschen und Trocknen“: 3,26 kWh
Wasserverbrauch des Eco-Programms pro Betriebszyklus „Waschen und Trocknen“: 73 Liter
Dauer des Eco-Programms: 7:20 h
Waschvolumen: 8 kg
Trocknervolumen: 5 kg
Gerätemaße (H x B x T)
820 x 596 x 541 mm
Anschlusswert: 1,6 kW , 220-240 V

600
Wi-Fi
D
E

Candy Einbautrockner

Einbautrockner

Kurzbezeichnung	Ausführung	Kurzbezeichnung	Netto-Ident
BCTDH7A1TE-S	**Weiß**	**BCTDH7A1TE-S**	**1008**

Ausstattung
15+1 Programme
Wollprogramm
höheres Bullauge
elektronische Bedienung
Smart Check-Up
Wärmepumpensystem
Restzeitanzeige in Minuten
Startzeitvorwahl: 1-24 h
WiFi Funktion

Technische Daten
Energieeffizienzklasse: **A+** Kondensationseffizienzklasse: B
Geräuschemission 67 dB(A)
Verbrauchsdaten Eco (Standardprogramm)
durchschnittlicher Energieverbrauch: 269 kWh/Jahr
Dauer des Programms bei vollständiger Befüllung: 4:06 h
Trocknervolumen: 7 kg
820 x 596 x 465 mm
Anschlusswert: 1,6 kW , 220-240 V

600
Wi-Fi
A+

Candy Sonderzubehör

	Beschreibung		Ausführung	Kurz-bezeichnung	N
	Teleskopauszug **TLGUIDESKIT** für alle Candy Herde und Backöfen, außer HCT201X-E, FCT600X-E			**TLGUIDESKIT**	92
	Emailliertes Backblech **COATR15** 15 mm tief für alle Candy Herde und Backöfen			**COATR15**	48
	Emailliertes Backblech **COATR35** 35 mm tief für alle Candy Herde und Backöfen			**COATR35**	60
	Emailliertes Backblech **COATR50** 50 mm tief für alle Candy Herde und Backöfen			**COATR50**	64
	Gitterrost **COAGR** für alle Candy Herde und Backöfen			**COAGR**	56
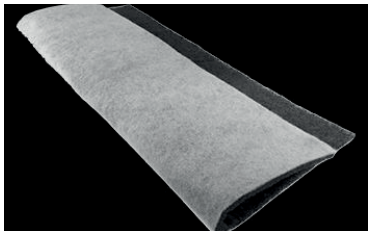	**Fett- und Geruchsfilter** **KFU6903** zum Zuschneiden für CFT610-5X-P			**KFU6903**	32
	Geruchsfilter **KFU6904** zum Zuschneiden für CFT610-5X-P			**KFU6904**	32
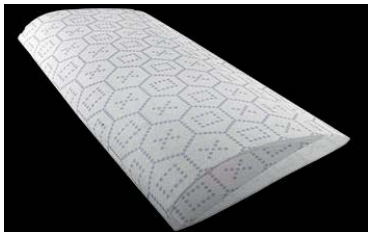	**Fettfilter** **KFU6902** zum Zuschneiden für CFT610-5X-P			**KFU6902**	28

Candy Sonderzubehör

	Beschreibung		Ausführung	Kurz-bezeichnung	N
	Aktivkohlefilter **KFC6918** für CMB655X-DE, CMB955X-DE, CMBI970LX-DE, CVMI900X-DE, CTS6CEXWF-DE, CTS9CEXWF-DE, CVMA60B-DE, CDG6CEBWF-DE, CDG9MBGG-DE			**KFC6918**	44
	Aktivkohlefilter **KFC6921** für CVMAD601NS-DE, CVMAD601B1-DE	N		**KFC6921**	44
	Aktivkohlefilter **KFC6961** für CBT625-2X-DE, CCE116-1X-DE, CCE119-1X-DE			**KFC6961**	40
	Verlängerung Ablaufschlauch, 21/28 mm, Länge 0,6-4,0 m **WHD1018E** für alle Candy Geschirrspüler und Waschmaschinen			**WHD1018E**	32
	Zulaufschlauch mit Aquastop-Sicherheit **WHI1051S** 1,5 m lang für alle Candy Geschirrspüler und Waschmaschinen			**WHI1051S**	68
	Zulaufschlauch mit Aquastop-Sicherheit **WHI1052S** 2,5 m lang für alle Candy Geschirrspüler und Waschmaschinen			**WHI1052S**	80

Candy Maßzeichnungen

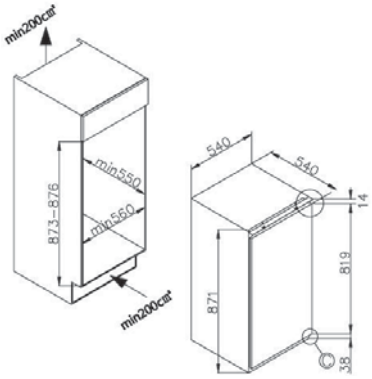

CMLS59EW, CM4S59EW

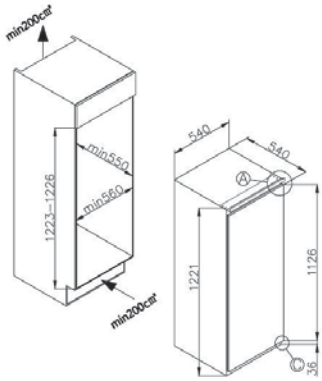

CIL220EE-N, CIO225EE-N

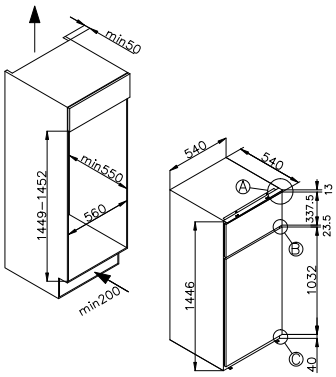

CFBD2450-5EH

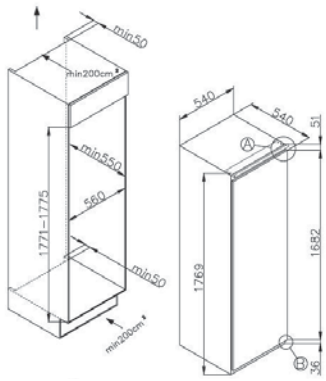

CM4S518EW

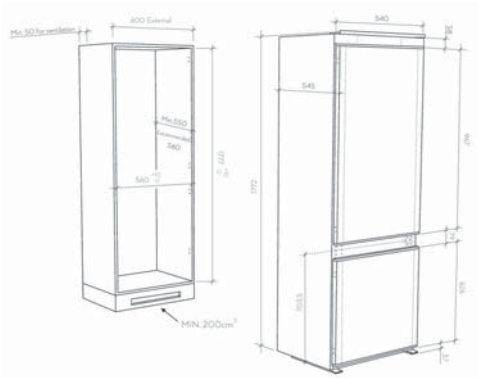

CBT5518FW

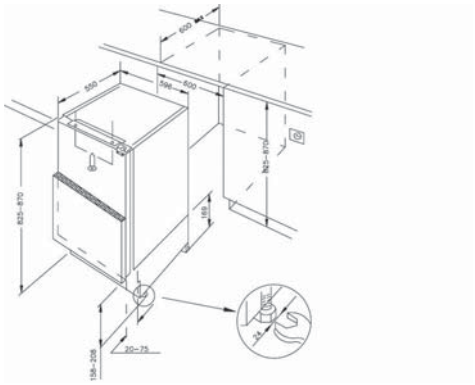

CMLS68EW, CM4SE68W

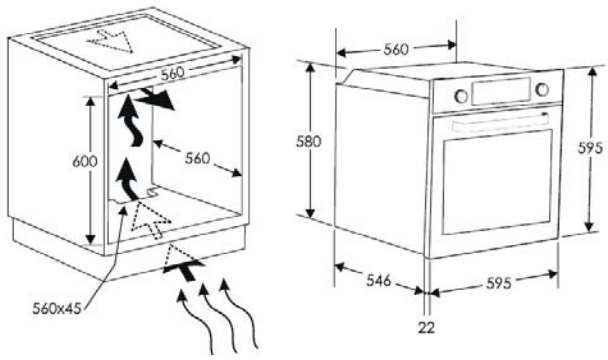

HCT201X-E, HCT615X-E, HCT617X-E, HCT827XL-E

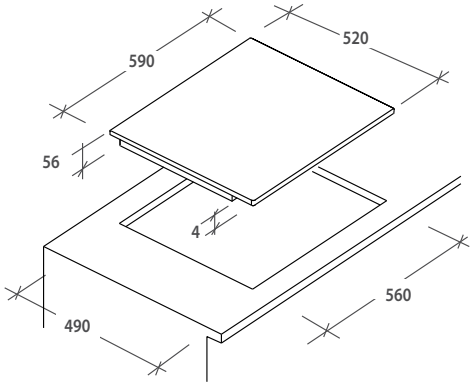

CUTCE64, CUTCE64FF, CUTCE64EXFDF

Candy Maßzeichnungen

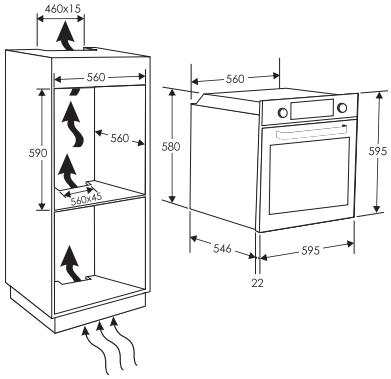

FCT600X-E, FCT615XDE, FCM896XRLEO, FCM925XRLEO, FMBC896S, FMBC955S, FMBC996S

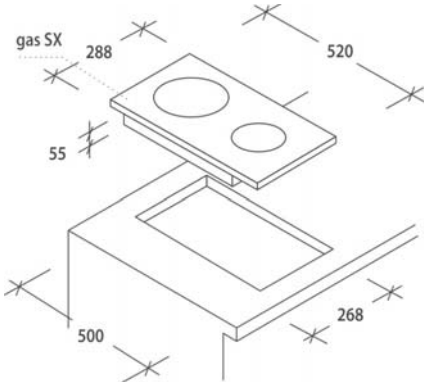

CEHDD30TCT-1

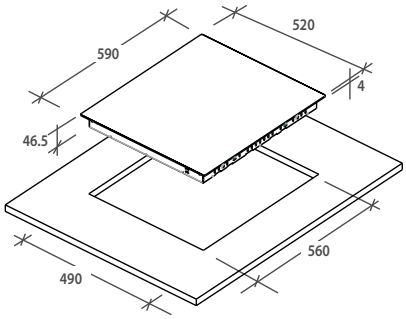

CH64CCB, CEH6DXECTT-1

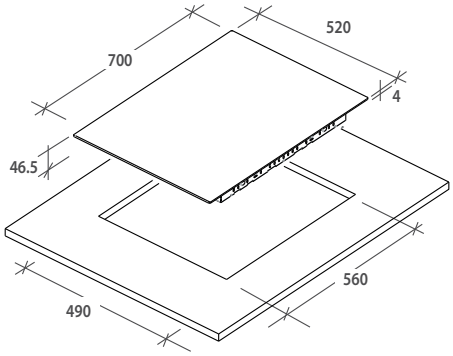

CH74BVT

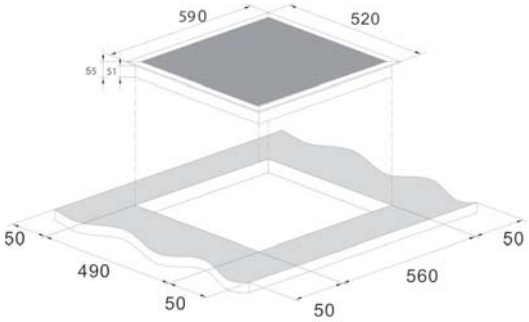

CI642CTT-1, CTP64SC-E1

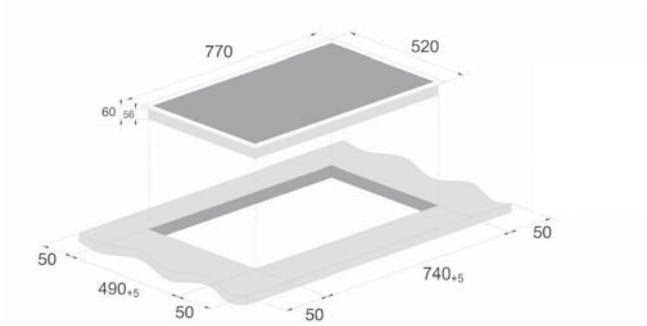

CIES55MCTT-1

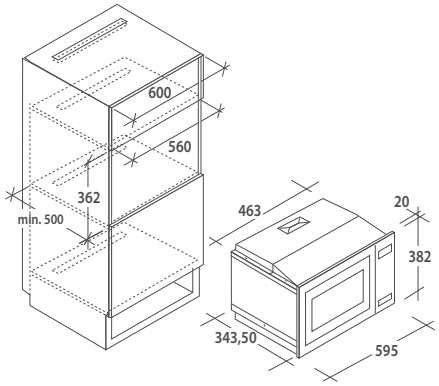

MIC201EX

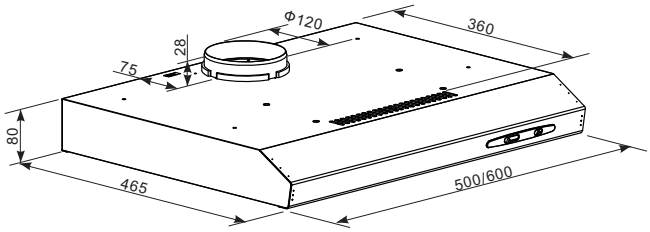

CFT610-5X-P

Candy Maßzeichnungen

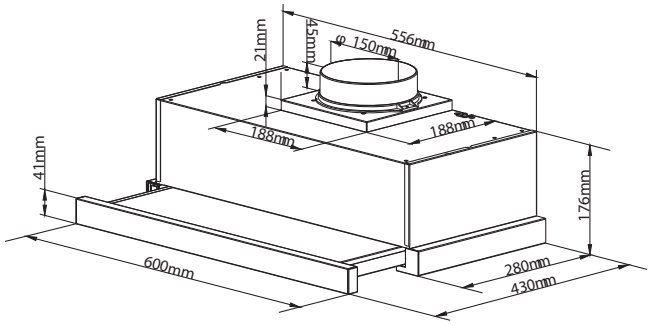

CBT625-2X-DE

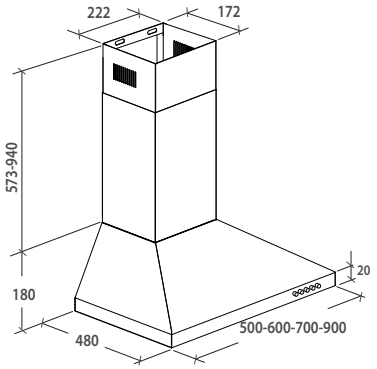

CCE116-1X-DE, CCE119-1X-DE

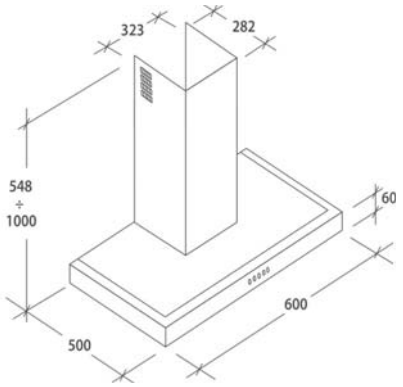

CMB655X-DE

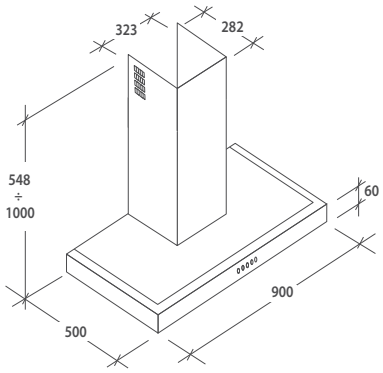

CMB955X-DE

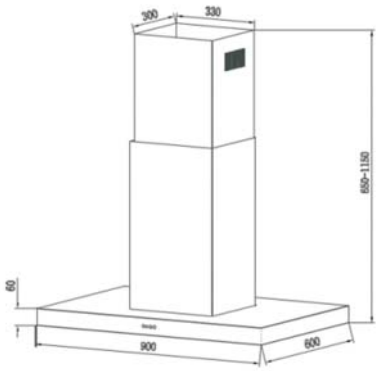

CMBI970LX-DE

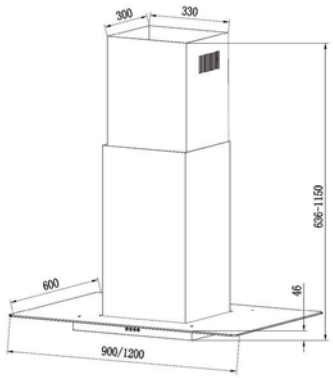

CVMI900X-DE

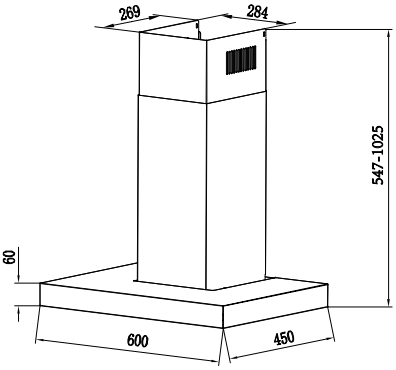

CTS6CEXWF-DE

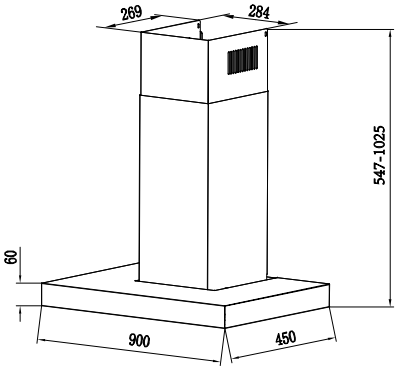

CTS9CEXWF-DE

Candy Maßzeichnungen

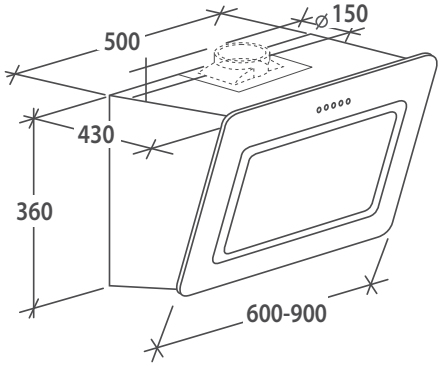

CVMAD601NS-DE, CVMAD601B1-DE

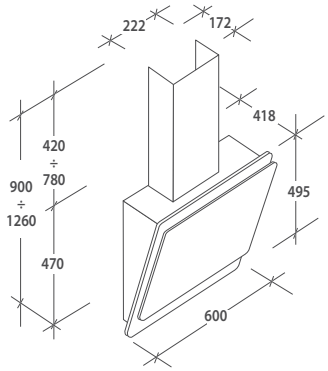

CVMA60B-DE, CDG6CEBWF-DE

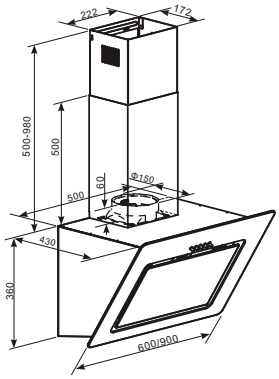

CDG9MBGG-DE

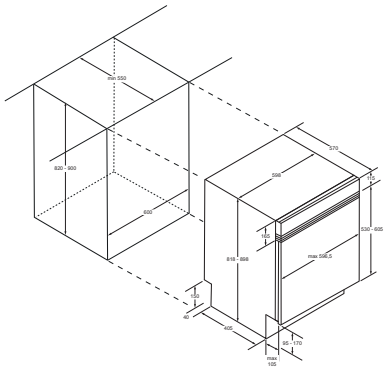

CDSN4D622PX-E

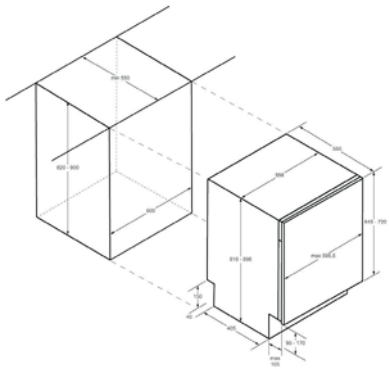

CI4C6F0PA CI6C4F0PA, CI6B4F1MA

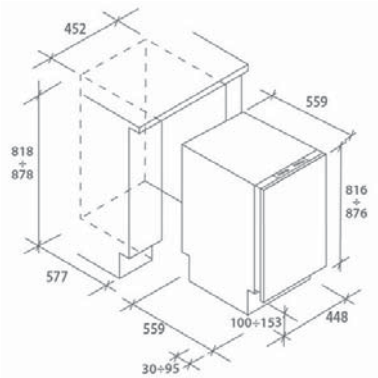

CDIH1L949

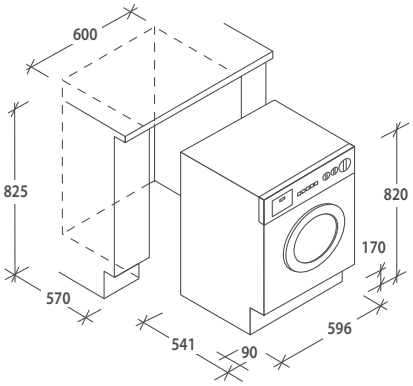

CBW48TWME-S, CBD485D1E-1S

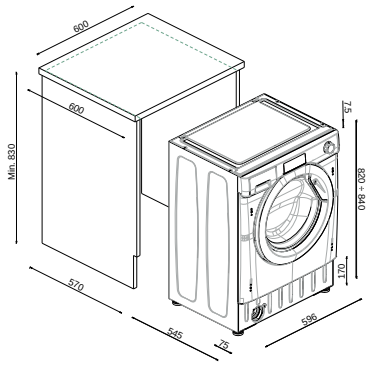

BCTDH7A1TE-S