Gestaltungszubehör

	Beschreibung		Breite cm	Kurz-bezeichnung	N
	**Metall-Wandhalterung (1 Paar)** **Farbe: Edelstahl** für Glas- und Holzböden für Bodenstärke 8-50 mm			**ZWH2E**	50
	**Metall-Wandhalterung (1 Paar)** **Farbe: Schwarz** für Glas- und Holzböden für Bodenstärke 8-50 mm			**ZWH2S**	50
	Glasboden Stärke: 8 mm Tiefe 200 mm		45 60 90 100	**ZGB45** **ZGB60** **ZGB90** **ZGB100**	30 34 40 46
	**Kunststoff-Wangenschuh** Feuchtigkeitsschutz für Wangen die auf dem Boden stehen Ausführungen: **FG 867 edelstahlfarbig** **FG 926 Schwarz** Lieferbar in den Breiten 16 mm, 25 mm. *Bitte grundsätzlich bei Bestellung Wangenstärke mit angeben.* *Wangenschuh trägt auf. Bitte Höhenkürzung der Wange um 8 mm berücksichtigen.*				
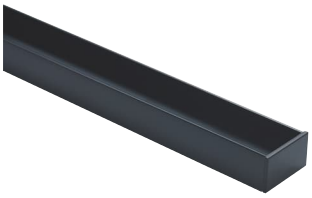	Tiefe 600 mm 1 feste + 1 lose Kappe Tiefe 1500 mm 2 lose Kappen			**ZWST60** **ZWST150**	26 40
	**Metall-Oberbodenwinkel** Farbe: Weiß inklusive Befestigungsmaterial Für wandbefestigte Überbauböden oder Tischlösungen Maße: 40 x 200 mm (B x T)			**ZOW**	28
	**Metall-Auflagewinkel** Farbe: Weiß inklusive Befestigungsmaterial Für die Konstruktion von Thekenlösungen aus Arbeitsplattenstollen oder zur Wandbefestigung. Grundsätzlich mit der Metallstützkonsole **ZBL2E** ergänzen. Maße: 26 x 400 x 37 mm (H x B x T)			**Y090**	26
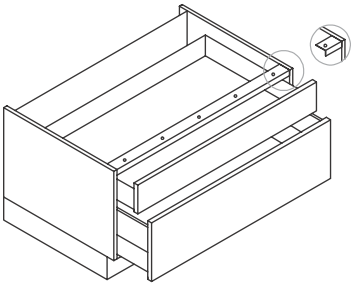	**Verstärkungstraverse** Verhindert das Durchbiegen des Bodens bei hoher Belastung. Höhe x Tiefe 20 x 50 mm		60 80 90 100 120	**ZMTR60** **ZMTR80** **ZMTR90** **ZMTR100** **ZMTR120**	74 78 80 82 86

Gestaltungszubehör

	Beschreibung		Breite cm	Kurz-bezeichnung	N
	**Regal ERRE8** ohne Rückwand Aluminium (Stärke 8 mm) schwarz matt gebürstet inklusive Befestigungsmaterial Aufbau erfolgt bauseits waagerechte und senkrechte Montage möglich				
	Ausführung:				
	360 x 600 x 140 mm (H x B x T)			**ZRE860S**	326
	360 x 900 x 140 mm (H x B x T)			**ZRE890S**	512
	360 x 1200 x 140 mm (H x B x T)			**ZRE8120S**	602
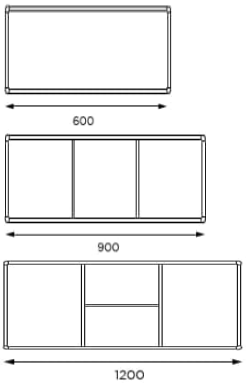	**wie vor, jedoch** **Regal ERRE8 PLUS** Regal - Vorbereitet für das Einlegen einer Rückwand Rückwand aus KVQ separat bestellen Materialstärke min. 4 mm, max. 18 mm für Ausführung B = 600 mm, Rückwand: 340 x 580 mm (H x B) für Ausführung B = 900 mm, Rückwand: 340 x 880 mm (H x B) für Ausführung B = 1200 mm, Rückwand: 340 x 1180 mm (H x B)				
	Ausführung:				
	360 x 600 x 180 mm (H x B x T)			**ZRE8P60S**	382
	360 x 900 x 180 mm (H x B x T)			**ZRE8P90S**	566
	360 x 1200 x 180 mm (H x B x T)			**ZRE8P120S**	708
	**Metallsockelfuß, eckig** höhenregulierbar: + 10 mm Montage mit 5 Schrauben Fußrohr: 50 x 50 mm Höhe 150 mm				
	Ausführungen:				
	edelstahlfarbig, matt			**ZSF615-1E**	52
	schwarz geperlt			**ZSF615-1S**	38
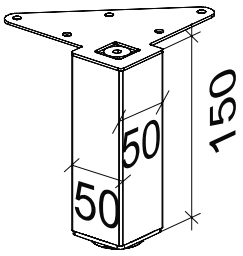					
	**Metallsockelfuß, eckig, Neigung: 7°** höhenregulierbar: + 10 mm Montage mit 4 Schrauben Fußrohr: 40 x 40 mm Höhe 150 mm **Farbe: schwarz matt**			**ZSF15S**	102
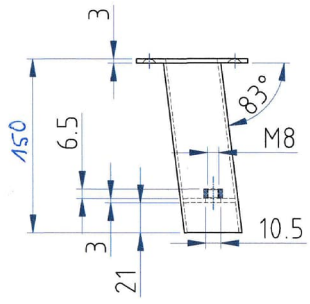					

Gestaltungszubehör

	Beschreibung		Breite cm	Kurz-bezeichnung	N
	**2 x Möbelfuß, eckig** inklusive Befestigungsmaterial Fußrohr: 25 x 25 mm Höhe 120 mm Material: Metall **Farbe: schwarz matt**			**ZSF1S**	46
	**2 x Möbelfuß, rund** leicht höhenregulierbar inklusive Befestigungsmaterial Fußrohr: 32 mm Ø Höhe 100 mm Material: Kunststoff **Farbe: schwarz matt**			**ZSF2S**	24
	**Möbelfuß** inklusive Befestigungsmaterial Fußrohr: 27 bis 48,5 mm Ø Höhe 150 mm Material: Metall **Farbe: schwarz matt**			**ZSF3S**	24
	**Möbelfuß** inklusive Befestigungsmaterial Fußrohr: 18 mm Ø Höhe 180 mm Material: Metall **Farbe: schwarz matt**			**ZSF4S**	32
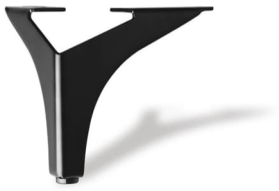	**Möbelfuß** inklusive Befestigungsmaterial Fußrohr: 24 x 24 mm Höhe 153 mm Material: Metall **Farbe: schwarz matt**			**ZSF5S**	26
	**Möbelfuß** inklusive Befestigungsmaterial Fußrohr: 40 x 15 mm Höhe 130 mm Material: Metall **Farbe: schwarz matt**			**ZSF6S**	38