SIEMENS



# Intelligente Innovationen erleichtern dein Leben



**VORTEILE, DIE DICH NICHT KALT LASSEN WERDEN.**
Das noFrost-System hält die Luft trocken, indem es ihr Feuchtigkeit entzieht. Das verhindert die Bildung von Eis an den Innenwänden des Geräts oder von Reif auf den Lebensmitteln – und Abtauen wird überflüssig.



**BACKÖFEN VON SIEMENS. FÜR DEINE KULINARISCHEN AMBITIONEN.**
coolStart: Bei Tiefkühlgerichten ist kein Vorheizen mehr nötig.
activeClean: die Selbstreinigungsautomatik/Pyrolyse für müheloses Reinigen.
Mikrowellen-Kombinationsbetrieb: Einfacher Knopfdruck. Doppelt so schnell.
Bratenthermometer Plus: ganz automatisch zu perfekten Bratergebnissen.
cookControl Plus: garantiert leckere Ergebnisse, dank einer Vielzahl an Automatikprogrammen und Sensoren.



**KOCHFELDER VON SIEMENS. FÜR MEHR FLEXIBILITÄT BEIM KOCHEN.**
varioInduktion Plus: flexible Kochzonen.
Kochsensor Plus: Kochen, ohne überzukochen.
powerMove Plus: intuitives Kochen.
Bratsensor: verhindert Anbrennen.
TFT-Touchdisplay: für eine komfortable Bedienung.



**DIE INTELLIGENTEN GESCHIRRSPÜLER VON SIEMENS.**
varioSpeed on demand oder varioSpeed Plus on demand - für eine bis zu dreimal schnellere Programmlaufzeit auch bei bereits laufenden Spülprogrammen.
intelligentProgramm - Ein maßgeschneidertes Geschirrspülprogramm, das auf dein Feedback reagiert.
glassZone: Einen Reinigungsbereich speziell für wertvolle Gläser

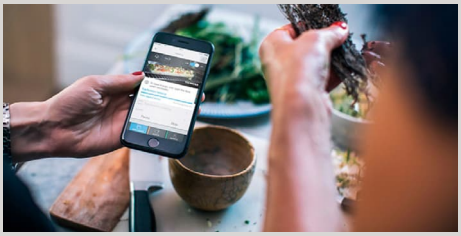

**HOME CONNECT VERBESSERT DAS LEBEN.**
Bediene deine Hausgeräte von überall - mit Home Connect und Sprachassistenten.
Dank neuester Technologie verbringst du mehr Zeit mit dem, was du möchtest und weniger mit dem, was du musst. Die WLAN-fähigen Hausgeräte lassen sich ganz einfach über die Home Connect App auf dem Smartphone oder über einen Sprachsteuerungsassistenten bedienen.

SIEMENS

# Siemens Einbaukühlgeräte

**Einbaukühlschrank**

| Kurzbezeichnung | Ausführung | Kurzbezeichnung | Netto-Ident |
|---|---|---|---|
| **KI21RNSE0** | | **KI21RNSE0** | **1192** |



einbaufähig / integrierbar
**Schlepptürtechnik, Anschlagtechnik-Variante 06**
Türanschlag rechts, wechselbar
**Nischenmaß (H x B x T) 880 x 560 x 550 mm**
**Ausstattung Kühlteil**
Vollautomatische Abtauung im Kühlraum
3 Abstellflächen aus Sicherheitsglas, davon 2 höhenverstellbar
1 freshBox
elektronische Temperaturregelung über LED ablesbar
superKühlen
2 Türabsteller
3 Eierablagen
akustischer Türalarm
autoAirflow
LED-Beleuchtung

**Technische Daten**
Energieeffizienzklasse: **E** (Spektrum A bis G)
Energieverbrauch: 92 kWh/a
Nutzinhalt 136 l
Klimaklasse: SN-ST
Betriebsgeräusch: 35 dB(A) re1pW
Luftschallemissionsklasse: B




*Passende Geräteschränke zu diesem Elektrogerät entnehmen Sie bitte der Zuordnung in den IDM-Daten.*

**Einbaukühlschrank******

| Kurzbezeichnung | Ausführung | Kurzbezeichnung | Netto-Ident |
|---|---|---|---|
| **KI22LVFE0** | | **KI22LVFE0** | **1260** |



einbaufähig / integrierbar
**Festtürtechnik, Anschlagtechnik-Variante 06**
Türanschlag rechts, wechselbar
**Nischenmaß (H x B x T) 880 x 560 x 550 mm**
**Ausstattung Kühlteil**
Vollautomatische Abtauung im Kühlraum
1 Glasabstellfläche
1 freshBox
SuperCool
elektronische Temperaturregelung über LED ablesbar
2 Türabsteller
safetyGlas-Ablagen
3 Eierablagen
1 Flaschenwelle für 2 Flaschen
akustischer Türalarm
autoAirflow
LED-Beleuchtung
**Ausstattung Gefrierteil**
1 Gefrierfach mit Klappe
1 Eiswürfelschale

**Technische Daten**
Energieeffizienzklasse: **E** (Spektrum A bis G)
Energieverbrauch: 144 kWh/a
Nutzinhalt gesamt 119 l , davon 15 l ****Gefrierfach
Gefriervermögen: 3 kg / 24 h
Lagerzeit bei Störungen: 10 h
Klimaklasse: SN-ST
Betriebsgeräusch: 35 dB(A) re1pW
Luftschallemissionsklasse: B




*Passende Geräteschränke zu diesem Elektrogerät entnehmen Sie bitte der Zuordnung in den IDM-Daten.*

**Einbaukühlschrank**

| Kurzbezeichnung | Ausführung | Kurzbezeichnung | Netto-Ident |
|---|---|---|---|
| **KI41RNSE0** | | **KI41RNSE0** | **1396** |



einbaufähig / integrierbar
**Schlepptürtechnik, Anschlagtechnik-Variante 06**
Türanschlag rechts, wechselbar
**Nischenmaß (H x B x T) 1225 x 560 x 550 mm**
**Ausstattung Kühlteil**
elektronische Temperaturregelung über LED ablesbar
Abtau-Automatik
superKühlen
akustischer Türalarm
5 Abstellflächen aus Sicherheitsglas, davon 4 höhenverstellbar
4 Türabsteller
1 freshBox
3 Eierablagen
autoAirflow
LED-Beleuchtung

**Technische Daten**
Energieeffizienzklasse: **E** (Spektrum A bis G)
Energieverbrauch: 101 kWh/a
Nutzinhalt 204 l
Klimaklasse: SN-ST
Betriebsgeräusch: 35 dB(A) re1pW
Luftschallemissionsklasse: B




*Passende Geräteschränke zu diesem Elektrogerät entnehmen Sie bitte der Zuordnung in den IDM-Daten.*

# Siemens Einbaukühlgeräte

**Einbaukühlschrank******

| Kurzbezeichnung | Ausführung | Kurzbezeichnung | Netto-Ident |
|---|---|---|---|
| **KI42LNSE0** | | **KI42LNSE0** | **1484** |



einbaufähig / integrierbar
**Schlepptürtechnik, Anschlagtechnik-Variante 06**
Türanschlag rechts, wechselbar
**Nischenmaß (H x B x T) 1225 x 560 x 550 mm**
**Ausstattung Kühlteil**
elektronische Temperaturregelung über LED ablesbar
superKühlen
akustischer Türalarm
4 Abstellflächen aus Sicherheitsglas, davon 3 höhenverstellbar
3 Türabsteller
1 freshBox
3 Eierablagen
1 Flaschenabsteller
autoAirflow
LED-Beleuchtung
**Ausstattung Gefrierfach**
1 Gefrierfach mit Klappe
1 Eiswürfelschale

**Technische Daten**
Energieeffizienzklasse: **E** (Spektrum A bis G)
Energieverbrauch: 147 kWh/a
Nutzinhalt 187 l
Klimaklasse: SN-ST
Betriebsgeräusch: 35 dB(A) re1pW
Luftschallemissionsklasse: B

*Passende Geräteschränke zu diesem Elektrogerät entnehmen Sie bitte der Zuordnung in den IDM-Daten.*

**Einbaukühlschrank**

| Kurzbezeichnung | Ausführung | Kurzbezeichnung | Netto-Ident |
|---|---|---|---|
| **KI81RADD0** | | **KI81RADD0** | **2312** |



einbaufähig / integrierbar
**Festtürtechnik, Anschlagtechnik-Variante 06**
Türanschlag rechts, wechselbar
**Nischenmaß (H x B x T) 1775 x 560 x 550 mm**
**Ausstattung Kühlteil**
5 Abstellflächen aus Sicherheitsglas, davon 4 höhenverstellbar
elektronische Temperaturregelung über LED ablesbar
1 hyperFresh Box - hält Obst und Gemüse länger frisch!
1 freshBox
superKühlen
5 Türabsteller, davon 1 Butter-/Käsefach
3 Eierablagen
verchromter Flaschenrost
softEinzug mit Türdämpfung
LED-Beleuchtung

**Technische Daten**
Energieeffizienzklasse: **D** (Spektrum A bis G)
Energieverbrauch: 91 kWh/a
Nutzinhalt 310 l
Klimaklasse: SN-ST
Betriebsgeräusch: 34 dB(A) re1pW
Luftschallemissionsklasse: B

*Passende Geräteschränke zu diesem Elektrogerät entnehmen Sie bitte der Zuordnung in den IDM-Daten.*

# Siemens Einbaukühlgeräte

**Einbaukühlschrank******

| Kurzbezeichnung | Ausführung | Kurzbezeichnung | Netto-Ident |
|---|---|---|---|
| **GI81NACD0** | | **GI81NACD0** | **3032** |




einbaufähig / integrierbar
**Festtürtechnik, Anschlagtechnik-Variante 06**
Türanschlag links, wechselbar
**Nischenmaß (H x B x T) 1775 x 560 x 550 mm**
**Ausstattung Kühlteil**
5 transparente Gefriergut-Schubladen, davon
2 bigBox
2 Gefrierfächer mit transparenter Klappe
No Frost Multi-Cooling Technologie
elektronische Temperaturregelung digital ablesbar
superGefrieren mit Eingefrierautomatik
freshSense - konstante Temperatur durch intelligente Sensor-technik
akustischer Alarm
optische Warnanzeige
1 Eiswürfelschale
LED-Beleuchtung

*Passende Geräteschränke zu diesem Elektrogerät entnehmen Sie bitte der Zuordnung in den IDM-Daten.*

**Technische Daten**
Energieeffizienzklasse: **D** (Spektrum A bis G)
Energieverbrauch: 189 kWh/a
Nutzinhalt 212 l Gefrierfach
Klimaklasse: SN-T
Betriebsgeräusch: 34 dB(A) re1pW
Luftschallemissionsklasse: B




**Einbaukühl-Gefrierkombination******

| Kurzbezeichnung | Ausführung | Kurzbezeichnung | Netto-Ident |
|---|---|---|---|
| **KI86NNFE0** | | **KI86NNFE0** | **1988** |




einbaufähig / integrierbar
**Festtürtechnik, Anschlagtechnik-Variante 06**
Türanschlag rechts, wechselbar
**Nischenmaß (H x B x T) 1775 x 560 x 550 mm**
**Ausstattung Kühlteil**
4 Abstellflächen aus Sicherheitsglas, davon 3 höhenverstellbar
2 Türablagen
1 durchgehender Türabsteller
elektronische Temperaturregelung über LED ablesbar
optische und akustische Warneinrichtung bei geöffneter Tür
1 freshBox
3 Eierablagen
LED-Beleuchtung
**Ausstattung Gefrierteil**
1 Eiswürfelschale
NoFrost - automatische Abtauung im Kühl- und im Gefrierteil
3 transparente Gefriergut-Schubladen
superGefrieren

*Passende Geräteschränke zu diesem Elektrogerät entnehmen Sie bitte der Zuordnung in den IDM-Daten.*

**Technische Daten**
Energieeffizienzklasse: **E** (Spektrum A bis G)
Energieverbrauch: 234 kWh/a
Nutzinhalt gesamt 260 l, davon 76 l ****Gefrierfach
Gefriervermögen: 4 kg / 24 h
Lagerzeit bei Störungen: 10 h
Klimaklasse: SN-ST
Betriebsgeräusch: 35 dB(A) re1pW
Luftschallemissionsklasse: B

**Mehrwert Ausstattung**
**NoFrost**





Maßskizzen finden Sie am Ende des Registers.
Piktogramm Hinweise siehe Vorspann

# Siemens Einbaukühlgeräte

**Einbaukühl-Gefrierkombination******

| Kurzbezeichnung | Ausführung | Kurzbezeichnung | Netto-Ident |
|---|---|---|---|
| **KI86NVSE0** | | **KI86NVSE0** | **2348** |



einbaufähig / integrierbar
**Schlepptürtechnik, Anschlagtechnik-Variante 06**
Türanschlag rechts, wechselbar
**Nischenmaß (H x B x T) 1775 x 560 x 550 mm**
**Ausstattung Kühlteil**
4 Abstellflächen aus Sicherheitsglas, davon 3 höhenverstellbar
1 hyperFresh Box mit Feuchteregulierung
autoAirflow
elektronische Temperaturregelung über LED ablesbar
optische und akustische Warneinrichtung bei geöffneter Tür
3 Türabsteller
3 Eierablagen
LED-Beleuchtung
verchromter Flaschenrost
**Ausstattung Gefrierteil**
1 Eiswürfelschale
3 transparente Gefriergut-Schubladen
NoFrost - automatische Abtauung im Kühl- und im Gefrierteil
superGefrieren mit Eingefrierautomatik

**Technische Daten**
Energieeffizienzklasse: **E** (Spektrum A bis G)
Energieverbrauch: 234 kWh/a
Nutzinhalt gesamt 260 l, davon 76 l ****Gefrierfach
Gefriervermögen: 4 kg / 24 h
Lagerzeit bei Störungen: 10 h
Klimaklasse: SN-ST
Betriebsgeräusch: 35 dB(A) re1pW
Luftschallemissionsklasse: B

**Mehrwert Ausstattung**
**NoFrost**

1775
LED
E

*Passende Geräteschränke zu diesem Elektrogerät entnehmen Sie bitte der Zuordnung in den IDM-Daten.*

**Einbaukühl-Gefrierkombination******

| Kurzbezeichnung | Ausführung | Kurzbezeichnung | Netto-Ident |
|---|---|---|---|
| **KI96NVFD0** | | **KI96NVFD0** | **2904** |



einbaufähig / integrierbar
**Festtürtechnik, Anschlagtechnik-Variante 05**
Türanschlag rechts, wechselbar
**Einbaumaße (H x B x T) 1940 x 560 x 550 mm**
**Ausstattung Kühlteil**
LED-Innenraumbeleuchtung
getrennte Temperaturregelung für Kühl- und Gefrierraum
elektronische Temperaturregelung über LED ablesbar
optische und akustische Warneinrichtung bei geöffneter Tür
4 Abstellflächen aus Sicherheitsglas, davon 3 höhenverstellbar
4 Türabsteller
NoFrost - automatische Abtauung im Kühl- und im Gefrierteil
verchromter Flaschenrost
3 Eierablagen
1 hyperFresh Box - hält Obst und Gemüse länger frisch!
**Ausstattung Gefrierteil**
3 Gefriergutschubladen
1 Eiswürfelschale

**Technische Daten**
Energieeffizienzklasse: **D** (Spektrum A bis G)
Energieverbrauch: 184 kWh/a
Nutzinhalt gesamt 290 l, davon 75 l ****Gefrierfach
Gefriervermögen: 8 kg / 24 h
Lagerzeit bei Störungen: 11 h
Klimaklasse: SN-ST
Betriebsgeräusch: 34 dB(A) re1pW
Luftschallemissionsklasse: B

**Mehrwert Ausstattung**
**NoFrost**

1940
LED
D

*Passende Geräteschränke zu diesem Elektrogerät entnehmen Sie bitte der Zuordnung in den IDM-Daten.*

# Siemens Einbaukühlgeräte

**Einbaukühl-Gefrierkombination******

| Kurzbezeichnung | Ausführung | Kurzbezeichnung | Netto-Ident |
|---|---|---|---|
| **KB96NVFE0** | | **KB96NVFE0** | **3372** |



einbaufähig / integrierbar
**Festtürtechnik, Anschlagtechnik-Variante 05**
Türanschlag rechts, wechselbar
**Einbaumaße (H x B x T) 1940 x 710 x 560 mm**
**Ausstattung Kühlteil**
homeConnect-fähig über WLAN
NoFrost - automatische Abtauung im Kühl- und im Gefrierteil
superKühlen
LED-Innenraumbeleuchtung
getrennte Temperaturregelung für Kühl- und Gefrierraum
elektronische Temperaturregelung über LED ablesbar
optische und akustische Warneinrichtung bei geöffneter Tür
5 Abstellflächen aus Sicherheitsglas, davon 4 höhenverstellbar
3 Türabsteller
verchromter Flaschenrost
3 Eierablagen
1 hyperFresh Box - hält Obst und Gemüse länger frisch!
**Ausstattung Gefrierteil**
superGefrieren
3 Gefriergutschubladen
1 Eiswürfelschale

**Technische Daten**
Energieeffizienzklasse: **E** (Spektrum A bis G)
Energieverbrauch: 256 kWh/a
Nutzinhalt gesamt 383 l, davon 98 l ****Gefrierfach
Gefriervermögen: 9,5 kg / 24 h
Lagerzeit bei Störungen: 13 h
Klimaklasse: SN-ST
Betriebsgeräusch: 34 dB(A) re1pW
Luftschallemissionsklasse: B

**Mehrwert Ausstattung**
**NoFrost**

*Passende Geräteschränke zu diesem Elektrogerät entnehmen Sie bitte der Zuordnung in den IDM-Daten.*

# Siemens Einbauherde

**Einbauherd - Glaskeramik - Kochfeld-Set**

| Kurzbezeichnung | Ausführung | Kurzbezeichnung | Netto-Ident |
|---|---|---|---|
| **EQ211KA1BZ** | **Schwarz** | **EQ211KA1BZ** | **2072** |




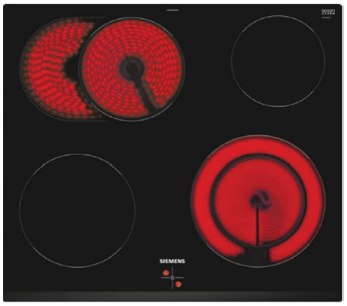


**Backofenfunktionen**
3D-Heißluft
Ober-/ Unterhitze
Umluft-Grill-System
Großflächengrill
Heißluft sanft
**Ausstattung Herd**
Emaille anthrazit
Schnellaufheizung
Halogen-Innenbeleuchtung
Kühlgebläse
versenkbare Drehwähler
LED-Display rot
Elektronikuhr
optische Aufheizkontrolle
Autostart
geringe Türtemperatur
Teleskopauszug nachrüstbar
**Austattung Kochfeld**
1 x 180 mm Ø, 2000 W
1 x Bräter-Kochzone: 170/265 mm Ø, 1600 W
1 x 145 mm Ø, 1200 W
1 x Zweikreis-Kochzone: 145/210 mm Ø, 1000 W
Restwärmeanzeige für alle Kochzonen
**Serienzubehör**
1 Kombirost
1 Universalpfanne

**Technische Daten**
Energieeffizienzklasse: **A+** (Spektrum A+++ bis D)
Temperaturbereich: 50°-275°C
Backofenvolumen: 71 Liter
Energieverbrauch (Konventionell): 0,94 kWh
Energieverbrauch (Umluft/Heißluft): 0,69 kWh
Einbaumaße (H x B x T) 604 x 560 x 550 mm
Anschlusswert: 11,4 kW
**Kochfeld**
Einbaumaße (B x T) 560 x 590-500 mm
Anschlusswert: 7,8 kW

| **optionales Zubehör** | | |
|---|---|---|
| Teleskopauszug Standard | **HZ538000** | **124** |

# Siemens Einbauherde

**Einbauherd - Induktionskochfeld-Set**

| Kurzbezeichnung | Ausführung | Kurzbezeichnung | Netto-Ident |
|---|---|---|---|
| **EQ211IA1BZ** | **Schwarz** | **EQ211IA1BZ** | **2940** |





**Backofenfunktionen**
3D-Heißluft
Ober-/ Unterhitze
Umluft-Grill-System
Großflächengrill
Heißluft sanft
**Ausstattung Herd**
Emaille anthrazit
Klapptür
Schnellaufheizung
Halogen-Innenbeleuchtung
Kühlgebläse
Stangengriff
versenkbare Drehwähler
LED-Display rot
Elektronikuhr
optische Aufheizkontrolle
Autostart
geringe Türtemperatur
Teleskopauszug nachrüstbar
**Austattung Kochfeld**
powerBoost-Funktion für alle Induktions-Kochzonen
17 Leistungsstufen
TouchControl
4 Induktions-Kochzonen
1 x 180 mm Ø, 1800 W (max. Powerstufe 3100 W)
1 x Bräter-Kochzone: 180/280 mm Ø, 1800 W (max. Powerstufe 3100 W)
1 x 145 mm Ø, 1400 W (max. Powerstufe 2200 W)
1 x 210 mm Ø, 2200 W (max. Powerstufe 3700 W)
Restwärmeanzeige für alle Kochzonen
Timerfunktion
Kindersicherung
Sicherheitsabschaltung
**Serienzubehör**
1 Kombirost
1 Universalpfanne

**Technische Daten**
Energieeffizienzklasse: **A+** (Spektrum A+++ bis D)
Temperaturbereich: 50°-275°C
Backofenvolumen: 71 Liter
Energieverbrauch (Konventionell): 0,94 kWh
Energieverbrauch (Umluft/Heißluft): 0,69 kWh
Einbaumaße (H x B x T) 604 x 560 x 550 mm
Anschlusswert: 11,4 kW
**Kochfeld**
Einbaumaße (B x T) 560 x 590-500 mm
Anschlusswert 7,4 kW, 220-240 V

| **optionales Zubehör** | | |
|---|---|---|
| Teleskopauszug Standard | **HZ538000** | **124** |

# Siemens Einbaubacköfen

**Einbaubackofen**

| Kurzbezeichnung | Ausführung | Kurzbezeichnung | Netto-Ident |
|---|---|---|---|
| **HB234ABB3** | **Schwarz** | **HB234ABB3** | **1228** |



**Backofenfunktionen**
3D-Heißluft plus
Ober-/ Unterhitze
Unterhitze (separat)
Umluft-Grill-System
Großflächengrill
Pizzastufe
Heißluft sanft
**Ausstattung**
Vollglas-Innentür
Emaille anthrazit
ecoClean-Ausstattung: Rückwand
humidClean
5 Einschubebenen
Schnellaufheizung
Halogen-Innenbeleuchtung
LED Display
Elektronikuhr
Autostart
Kühlgebläse
optische Aufheizkontrolle
Kindersicherung
geringe Türtemperatur
versenkbare Drehwähler

**Serienzubehör**
1 Kombirost
1 Universalpfanne

**Technische Daten**
Energieeffizienzklasse: **A+** (Spektrum A+++ bis D)
Temperaturbereich: 50°-275°C
Backofenvolumen: 71 Liter
Energieverbrauch (Konventionell): 0,94 kWh
Energieverbrauch (Umluft/Heißluft): 0,69 kWh
Einbaumaße (H x B x T) 585-595 x 560-568 x 550 mm
Länge Anschlusskabel: 1,20 m
Anschlusswert: 3,6 kW

**Mehrwert Ausstattung**
**ecoClean-Ausstattung: Rückwand**
**humidClean**

| **optionales Zubehör** | | |
|---|---|---|
| Teleskopauszug Standard | **HZ538000** | **124** |

**Einbaubackofen**

| Kurzbezeichnung | Ausführung | Kurzbezeichnung | Netto-Ident |
|---|---|---|---|
| **HB272ABB3** | **Schwarz** | **HB272ABB3** | **1592** |



**Backofenfunktionen**
3D-Heißluft plus
Ober-/ Unterhitze
Umluft-Grill-System
Großflächengrill
Pizzastufe
Heißluft sanft
Airfry
**Ausstattung**
Vollglas-Innentür
Emaille anthrazit
Touch Control
activeClean®-Selbstreinigungsautomatik (Pyrolyse)
humidClean
5 Einschubebenen
Schnellaufheizung
Halogen-Innenbeleuchtung, abschaltbar
LED Display
Elektronikuhr
Autostart
Kühlgebläse
optische Aufheizkontrolle
Kindersicherung mit verriegelbarer Backofentür
sehr geringe Türtemperatur
cookControl
10 Programme
niedrige Türtemperatur während der pyrolytischen Reinigung
Sicherheitsabschaltung
4-fach Türverglasung
Starttaste

**Serienzubehör**
1 Kombirost
1 Universalpfanne
1 Air Fry & Grillblech

**Technische Daten**
Energieeffizienzklasse: **A+** (Spektrum A+++ bis D)
Temperaturbereich: 30°-275°C
Backofenvolumen: 71 Liter
Energieverbrauch (Konventionell): 0,94 kWh
Energieverbrauch (Umluft/Heißluft): 0,69 kWh
Einbaumaße (H x B x T) 585-595 x 560-568 x 550 mm
Länge Anschlusskabel: 1,20 m
Anschlusswert: 3,6 kW

**Mehrwert Ausstattung**
**Airfry**
**activeClean®-Selbstreinigungsautomatik (Pyrolyse)**
**humidClean**
**sehr geringe Türtemperatur**
**Air Fry & Grillblech**

| **optionales Zubehör** | | |
|---|---|---|
| Teleskopauszug Standard | **HZ538000** | **124** |

# Siemens Einbaubacköfen

**Einbaubackofen**

| Kurzbezeichnung | Ausführung | Kurzbezeichnung | Netto-Ident |
|---|---|---|---|
| **HB272ABM3** | **Schwarz matt** | **HB272ABM3** | **1720** |



**Backofenfunktionen**
3D-Heißluft
Ober-/ Unterhitze
Umluftgrill
Großflächengrill
Pizzastufe
Heißluft sanft
Air Fry Funktion

**Ausstattung**
Vollglas-Innentür
4-fach verglast Garraum: Emaille anthrazit
cookControl 10 Programme
Metallgriff
Sicherheitsabschaltung
Starttaste
activeClean®-Selbstreinigungsautomatik
humidClean
5 Einschubebenen
Auszug nachrüstbar
Schnellaufheizung
Halogen-Innenbeleuchtung
LED Display
Elektronikuhr
Autostart
Kühlgebläse
optische Aufheizkontrolle
Kindersicherung
sehr geringe Türtemperatur
touchControl

**Serienzubehör**
1 Kombirost
1 Universalpfanne
1 Air Fry & Grillblech

**Technische Daten**
Energieeffizienzklasse: **A+** (Spektrum A+++ bis D)
Temperaturbereich: 30°-275°C
Backofenvolumen: 71 Liter
Energieverbrauch (Konventionell): 0,94 kWh
Energieverbrauch (Umluft/Heißluft): 0,69 kWh
Nischenmaß (H x B x T): 595 x 594 x 548 mm
Länge Anschlusskabel: 1,20 m
Anschlusswert: 3,6 kW

**Mehrwert Ausstattung**
**Airfry**
**activeClean®-Selbstreinigungsautomatik (Pyrolyse)**
**humidClean**
**sehr geringe Türtemperatur**
**Air Fry & Grillblech**

| **optionales Zubehör** | | |
|---|---|---|
| Teleskopauszug Standard | **HZ538000** | **124** |


Maßskizzen finden Sie am Ende des Registers.
Piktogramm Hinweise siehe Vorspann

# Siemens Einbaubacköfen

**Einbaubackofen**

| Kurzbezeichnung | Ausführung | Kurzbezeichnung | Netto-Ident |
|---|---|---|---|
| **HB772G1B1** | **Schwarz** | **HB772G1B1** | **2216** |



**Backofenfunktionen**
3D-Heißluft
Ober-/ Unterhitze
Umluftgrill
Großflächengrill
Kleinflächengrill
Pizzafunktion
coolStart
Unterhitze (separat)
Heißluft sanft
Ober-/ Unterhitze sanft
Air Fry Funktion

**Ausstattung**
Vollglas-Innentür
Emaille anthrazit
Touch Control
activeClean®-Selbstreinigungsautomatik
humidClean
5 Einschubebenen
Auszug nachrüstbar
Schnellaufheizung
Halogen-Innenbeleuchtung, abschaltbar
TFT-Display
Elektronikuhr
Kochassistent
Home Connect mit Fernsteuerung
Kühlgebläse
optische Aufheizkontrolle
Kindersicherung mit verriegelbarer Backofentür
sehr geringe Türtemperatur
cookControl Plus - für vollautomatisches Braten
Ist-Temperaturkontrolle, Temperaturvorschlag
Klapptür, softMove, softClose
coolStart
niedrige Türtemperatur während der pyrolytischen Reinigung
Sicherheitsabschaltung
4-fach Türverglasung
Starttaste
Türkontaktschalter

**Serienzubehör**
1 Kombirost
1 Universalpfanne
1 Air Fry & Grillblech

**Technische Daten**
Energieeffizienzklasse: **A+** (Spektrum A+++ bis D)
Temperaturbereich: 30°-300°C
Backofenvolumen: 71 Liter
Energieverbrauch (Konventionell): 0,87 kWh
Energieverbrauch (Umluft/Heißluft): 0,69 kWh
Einbaumaße (H x B x T) 595 x 560 x 550 mm
Länge Anschlusskabel: 1,20 m
Anschlusswert: 3,6 kW

**Mehrwert Ausstattung**
**Kochassistent**
**humidClean**
**activeClean®-Selbstreinigungsautomatik (Pyrolyse)**
**Home Connect mit Fernsteuerung**
**cookControl Plus**

| **optionales Zubehör** | | |
|---|---|---|
| Clip-Vollauszug | **HZ638070** | **260** |

# Siemens Kompaktgeräte iQ700 Design

## Kompaktbackofen mit Mikrowelle

| Kurzbezeichnung | Ausführung | Kurzbezeichnung | Netto-Ident |
|---|---|---|---|
| **CM724G1B1** | **Schwarz** | **CM724G1B1** | **2896** |




**Backofenfunktionen**
Ober-/ Unterhitze
Ober-/ Unterhitze sanft
Umluft
Umluft-Grill-System
Großflächengrill
Kleinflächengrill
Unterhitze (separat)
Heißluft sanft
Vorwärmen
zusätzliche Beheizungsarten mit Mikrowelle:
AirFry
Mikrowelle
Umluft + Mikrowelle
Ober-/Unterhitze + Mikrowelle
Großflächengrill + Mikrowelle
Kleinflächengrill + Mikrowelle
Umluftgrillen + Mikrowelle

**Ausstattung**
TouchControl-Bedienung
max. Mikrowellenleistung 900 W
5 Leistungsstufen: 90 / 180 / 360 / 600 / 900 W
Intelligente Inverter-Technologie
Spezialglas-Innentür für Mikrowelle
Emaille anthrazit
Klapptür, mit softMove, gedämpftes Öffnen und Schließen
cookControl Plus - für vollautomatisches Braten
humidClean
Backofenassistent mit Sprachsteuerung
3 Einschubebenen
elektronische Einstellempfehlung
Schnellaufheizung
optische Aufheizkontrolle
LED-Innenbeleuchtung, abschaltbar
TFT-Full-Touchdisplay
Kühlgebläse
Elektronikuhr
Ist-Temperaturkontrolle
Starttaste
Türkontaktschalter
Kindersicherung
Sicherheitsabschaltung
Restwärmeanzeige
geringe Türtemperatur
homeConnect-fähig über WLAN

**Serienzubehör**
1 Kombirost
1 Universalpfanne

**Technische Daten**
Temperaturbereich: 30°-230°C
Einbaumaße (H x B x T) 450-455 x 560-568 x 550 mm
Backofenvolumen: 45 Liter
Länge Anschlusskabel: 1,50 m
Anschlusswert: 3,6 kW

**Mehrwert Ausstattung**
**Mikrowelle**
**humidClean**
**cookControl Plus**
**Backofenassistent mit Sprachsteuerung**
**varioSpeed**
**Home Connect mit Fernsteuerung**




## Einbau-Wärmeschublade

| Kurzbezeichnung | Ausführung | Kurzbezeichnung | Netto-Ident |
|---|---|---|---|
| **BI710C1B1** | **Schwarz/Edelstahl** | **BI710C1B1** | **1432** |



**3 Anwendungsbereiche:**
Warmhalten von Speisen
Geschirr vorwärmen
Sanftgaren

**Ausstattung**
Touch Control beleuchtet
grifflos mit push&pull Öffnung
Beheizung durch Heizplatte aus Hartglas
Leicht-Bedien-Konzept: besonders einfaches, problemloses Einstellen
Temperaturregelung in 4 Stufen von ca. 30°C-80°C (Glasoberflächentemperatur)
Bedienung über Sensortasten
Garraum-Volumen 20 Liter
max. Beladungsmenge bis 25 kg
max. Beladung Espresso-Tassen: 64 Stück
max. Beladung Teller (26 cm): 12 Stück

**Technische Daten**
Gerätemaße (H x B x T) 140 x 594 x 518 mm
Einbaumaße (H x B x T) 140 x 560-568 x 550 mm
Länge Anschlusskabel: 1,75 m
Gesamtanschlusswert 0,82 kW





Maßskizzen finden Sie am Ende des Registers.
Piktogramm Hinweise siehe Vorspann

# Siemens Kompaktgeräte

**Einbau-Dampfschublade**

| Kurzbezeichnung | Ausführung | Kurzbezeichnung | Netto-Ident |
|---|---|---|---|
| **BD711C1B0** | **Schwarz** | **BD711C1B0** | **1700** |



**Beheizungsarten**
Dampfgarfunktion
Regenerieren mit Dampf
Gären mit Dampf
Auftauen
Desinfektion

**Ausstattung**
Garraum aus Edelstahl
cookControl 10 Programme
Automatikprogramme über Home Connect verfügbar
Glasdeckel mit Rastfunktion
Wassertankvolumen 0,5 Liter
Leeranzeige Wassertank
Zeitanzeige auf der Frontblende
interne Dampferzeugung
Kindersicherung
Starttaste
Türkontaktschalter
Kindersicherung über Home Connect verfügbar
Kühlgebläse

**Serienzubehör**
1 Dampfeinsatz

**Technische Daten**
Einbaumaße (H x B x T) 140 x 594 x 518 mm
Garraum-Volumen 10 Liter
Länge Anschlusskabel: 1,20 m
Gesamtanschlusswert 1,8 kW

# Siemens Autarke Kochfelder

**Glaskeramik-Kochfeld**

| Kurzbezeichnung | Ausführung | Kurzbezeichnung | Netto-Ident |
|---|---|---|---|
| **ET675FNP1E** | **Facettenschliff vorne, seitliche Metallleisten, aufliegend** | **ET675FNP1E** | **916** |



**Ausstattung**
4 HighSpeed-Kochzonen
1 x 145 mm Ø, 1200 W
1 x 180 mm Ø, 2000 W
1 x Bräter-Kochzone: 170/265 mm Ø, 1800/2600 W
1 x Zweikreis-Kochzone: 145/210 mm Ø, 1200/2100 W (max. Powerstufe 3000 W)
touchSlider-Bedienung (mono)
Betriebsanzeigelampe
17 Leistungsstufen
digitales Funktionsdisplay
Timer
2-stufige Restwärmeanzeige für alle Kochzonen
powerBoost-Funktion vorne rechts
reStart-Funktion
countDown-Funktion
Energieverbrauchsanzeige
Wischschutzfunktion
Kindersicherung
automatische Sicherheitsabschaltung
Hauptschalter
min. Arbeitsplattenstärke: 16 mm

**Technische Daten**
Einbaumaße (B x T) 560 x 490-500 mm
Anschlusswert 8,3 kW, 220-240 V




**Glaskeramik-Kochfeld**

| Kurzbezeichnung | Ausführung | Kurzbezeichnung | Netto-Ident |
|---|---|---|---|
| **ET875LMP1D** | **Facettenschliff vorne, seitliche Metallleisten, aufliegend** | **ET875LMP1D** | **1532** |

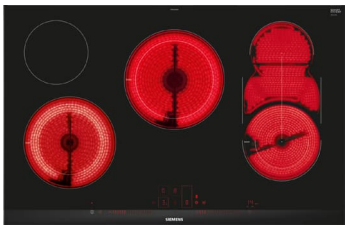

**Ausstattung**
5 HighSpeed-Kochzonen
2 x 145 mm Ø, 1200 W
1 x Zweikreis-Kochzone: 145/210 mm Ø, 1200/2100 W (max. Powerstufe 3000 W)
1 x Zweikreis-Kochzone: 180/230 mm Ø, 1700/2400 W (max. Powerstufe 3400 W)
1 x Bräter-Kochzone: 120/180/270/370 mm, 2000 W (max. Powerstufe 2300 W)
1 CombiZone
Dual lightSlider-Bedienung
17 Leistungsstufen
Warmhaltefunktion
powerBoost-Funktion vorne rechts, vorne links, hinten mittig
2-stufige Restwärmeanzeige für alle Kochzonen
countDown-Funktion
Betriebsanzeigelampe
Laufzeitanzeige
Timer
reStart-Funktion
Wischschutzfunktion
digitales Funktionsdisplay
Energieverbrauchsanzeige
Kindersicherung
automatische Sicherheitsabschaltung
Hauptschalter
min. Arbeitsplattenstärke: 16 mm
Flachrahmen-Design

**Technische Daten**
Einbaumaße (B x T) 780 x 500 mm
Anschlusswert 11,0 kW, 220-240 V





Maßskizzen finden Sie am Ende des Registers.
Piktogramm Hinweise siehe Vorspann

# Siemens Autarke Kochfelder

**Induktion-Glaskeramik-Kochfeld**

| Kurzbezeichnung | Ausführung | Kurzbezeichnung | Netto-Ident |
|---|---|---|---|
| **EH675LFC1E** | **seitliche Metallleisten, aufliegend** | **EH675LFC1E** | **1496** |
| **EH601LFC1E** | **Rahmenlos, flächenbündig** | **EH601LFC1E** | **1496** |



**Ausstattung**
4 Induktions-Kochzonen
1 x 180 mm Ø, 1800 W (max. Powerstufe 3100 W)
1 x 145 mm Ø, 1400 W (max. Powerstufe 2200 W)
1 x 210 mm Ø, 2200 W (max. Powerstufe 3700 W)
1 x Bräterzone: 1 x 180 mm/280 mm Ø, 1800 W
(max. Powerstufe 3100 W)
Favoritentaste für individuelle Einstellung
Dual lightSlider-Bedienung
17 Leistungsstufen
Switch Off Timer
powerBoost-Funktion
quickStart-Funktion
Warmhaltefunktion
reStart-Funktion
Bratsensor mit 5 Temparaturstufen
cookConnect System
Kindersicherung
automatische Sicherheitsabschaltung

**Technische Daten**
Einbaumaße (B x T)
**EH675LFC1E**
560 x 490-500 mm
**EH601LFC1E**
576 x 516 mm
Länge Anschlusskabel: 1,10 m
Anschlusswert: 7,4 kW

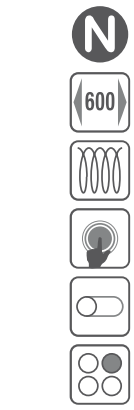


**Induktion-Glaskeramik-Kochfeld**

| Kurzbezeichnung | Ausführung | Kurzbezeichnung | Netto-Ident |
|---|---|---|---|
| **EH61ABFB5E** | **Rahmenlos, matt, aufliegend** | **EH61ABFB5E** | **1636** |



**Ausstattung**
4 Induktions-Kochzonen
Kombi-Zone
1 x 180 mm Ø, 1800 W (max. Powerstufe 3100 W)
1 x Bräterzone: 180/280 mm Ø, 1800 W
(max. Powerstufe 3100 W)
1 x 145 mm Ø, 1400 W (max. Powerstufe 2200 W)
1 x 210 mm Ø, 2200 W (max. Powerstufe 3700 W)
touchControl
17 Leistungsstufen
Timer
reStart-Funktion
quickStart-Funktion
Restwärmeanzeige
Kindersicherung
Pausen-Funktion
Hauptschalter
automatische Sicherheitsabschaltung
Rahmenlos aufliegend

**Technische Daten**
Einbaumaße (B x T) 560 x 490-500 mm
Länge Anschlusskabel: 1,10 m
Anschlusswert: 7,4 kW

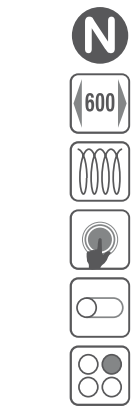


**Induktion-Glaskeramik-Kochfeld**

| Kurzbezeichnung | Ausführung | Kurzbezeichnung | Netto-Ident |
|---|---|---|---|
| **EX875LVC1E** | **Facettenschliff vorne, seitlicher Metallleisten, aufliegend** | **EX875LVC1E** | **1772** |

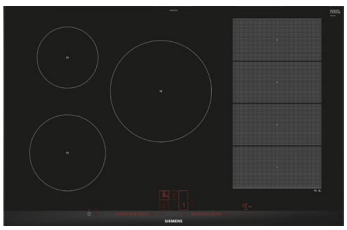

**Ausstattung**
Dual lightSlider-Bedienung
5 Induktions-Kochzonen
1 x variolnduktions-Kochzone
1 x 180 mm Ø, 1800 W (max. Powerstufe 3100 W)
1 x 145 mm Ø, 1400 W (max. Powerstufe 2200 W)
1 x 240 mm Ø, 2200 W (max. Powerstufe 3700 W)
2 x 210 mm/200 mm Ø, 2200 W (max. Powerstufe 3700 W)
17 Leistungsstufen
powerBoost-Funktion für alle Induktions-Kochzonen
reStart-Funktion
quickStart-Funktion
2-stufige Restwärmeanzeige je Kochzone
powerManagement-Funktion
Kindersicherung
automatische Sicherheitsabschaltung
Hauptschalter
Warmhaltefunktion
Timer
Laufzeitanzeige
Flex-Zone
powerMove Plus
varioMotion
min. Arbeitsplattenstärke: 16 mm

**Technische Daten**
Einbaumaße (B x T): 750 x 490-500
Anschlusswert: 7,4 kW

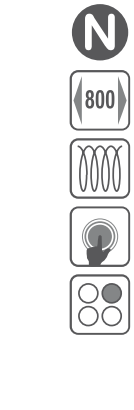

# Siemens Autarke Kochfelder

**Induktion-Glaskeramik-Kochfeld**

| Kurzbezeichnung | Ausführung | Kurzbezeichnung | Netto-Ident |
|---|---|---|---|
| **EX801HVC1E** | **Rahmelos, flächenbündig** | **EX801HVC1E** | **1772** |

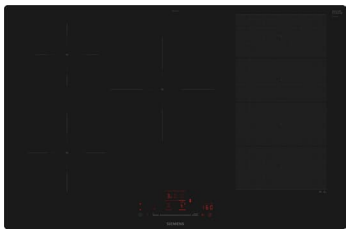

**Ausstattung**
touchSlider-Bedienung
5 Induktions-Kochzonen
1 x varioInduktions-Kochzone
1 x 180 mm Ø, 2000 W (max. Powerstufe 3100 W)
1 x 145 mm Ø, 1600 W (max. Powerstufe 2200 W)
1 x 240 mm Ø, 2500 W (max. Powerstufe 3700 W)
2 x 210 mm/200 mm Ø, 2200 W (max. Powerstufe 3700 W)
17 Leistungsstufen
powerBoost-Funktion für alle Induktions-Kochzonen
reStart-Funktion
quickStart-Funktion
2-stufige Restwärmeanzeige je Kochzone
powerManagement-Funktion
Kindersicherung
automatische Sicherheitsabschaltung
Hauptschalter
Warmhaltefunktion
Timer
Flex-Zone
varioMotion
Favoritentaste für individuelle Einstellung
Home Connect
cookConnect System
Bratsensor Pro (11 Temperaturstufen)
Pausen-Funktion
Kochassistent
min. Arbeitsplattenstärke: 16 mm

**Technische Daten**
Einbaumaße (B x T): 792 x 516 mm
Anschlusswert: 7,4 kW




**Induktion-Glaskeramik-Kochfeld**

| Kurzbezeichnung | Ausführung | Kurzbezeichnung | Netto-Ident |
|---|---|---|---|
| **EX81AHVC1E** | **Rahmenlos, matt, aufliegend** | **EX81AHVC1E** | **2184** |



**Ausstattung**
touchSlider-Bedienung
5 Induktions-Kochzonen
1 x varioInduktions-Kochzone
1 x 180 mm Ø, 2000 W (max. Powerstufe 3100 W)
1 x 145 mm Ø, 1600 W (max. Powerstufe 2200 W)
1 x 240 mm Ø, 2500 W (max. Powerstufe 3700 W)
2 x 210 mm/200 mm Ø, 2200 W (max. Powerstufe 3700 W)
17 Leistungsstufen
powerBoost-Funktion für alle Induktions-Kochzonen
reStart-Funktion
quickStart-Funktion
2-stufige Restwärmeanzeige je Kochzone
Warmhaltefunktion
Timer
Signalton abschaltbar
varioMotion
Bratsensor Pro (11 Temperaturstufen)
Kochassistent
Home Connect
cookConnect System
Favoritentaste für individuelle Einstellung
Intelligente Dunstabzugsautomatik
Smart Home Trigger
Kindersicherung
Pausen-Funktion
Hauptschalter
automatische Sicherheitsabschaltung

**Technische Daten**
Einbaumaße (B x T): 750 x 490-500
Anschlusswert: 7,4 kW





Maßskizzen finden Sie am Ende des Registers.
Piktogramm Hinweise siehe Vorspann

# Siemens Muldenlüfter

**Muldenlüfter**

| Kurzbezeichnung | Ausführung | Kurzbezeichnung | Netto-Ident |
|---|---|---|---|
| **ED811BS16E** | **Rahmenlos, aufliegend** | **ED811BS16E** | **3384** |



**Ausstattung Dunstabzug**
Abluft- oder Umluftbetrieb
touchControl
**Ausstattung Kochfeld**
touchControl
4 Induktions-Kochzonen
2 x 190 mm x 210 mm, 2200 W (max. Powerstufe 3700 W)
1 x 180 mm Ø, 1800 W (max. Powerstufe 3100 W)
1 x 210 mm Ø, 2200 W (max. Powerstufe 3700 W)
Kombi-Zone
countDown-Funktion
17 Leistungsstufen
powerBoost-Funktion für alle Induktions-Kochzonen
reStart-Funktion
quickStart-Funktion
2-stufige Restwärmeanzeige je Kochzone
powerManagement-Funktion
Kindersicherung
automatische Sicherheitsabschaltung
Hauptschalter
min. Arbeitsplattenstärke: 16 mm
**Serienzubehör für Umluftbetrieb**
Teleskopschieberelement für Umluft
Clean Air Plus Geruchsfilter

**Technische Daten**
Lüfterleistung nach EN 61591
bei Abluftbetrieb max. Normalstufe 500 m³/h, Intensivstufe 622 m³/h
bei Umluftbetrieb max. Normalstufe 441 m³/h, Intensivstufe 595 m³/h
Energieeffizienzklasse: **B** (Spektrum A+++ bis D)
Lüftereffizienzklasse: A
Fettfiltereffizienzklasse: B
Geräusch min./max. Normalstufe: 61/69 dB
Gerätemaße (H x B x T) 223 x 802 x 522 mm
Einbaumaße (B x T) 750 x 490 mm
Anschlusswert: 7,4 kW

| **Ersatzbedarf für Umluftbetrieb** | | |
|---|---|---|
| Clean Air Plus Geruchsfilter | **HZ9VRCR1** | **172** |

**Muldenlüfter**

| Kurzbezeichnung | Ausführung | Kurzbezeichnung | Netto-Ident |
|---|---|---|---|
| **ED801BS16E** | **Rahmenlos, flächenbündig** | **ED801BS16E** | **3384** |



**Ausstattung Dunstabzug**
Abluft- oder Umluftbetrieb
touchControl
**Ausstattung Kochfeld**
touchControl
4 Induktions-Kochzonen
2 x 190 mm x 210 mm, 2200 W (max. Powerstufe 3700 W)
1 x 180 mm Ø, 1800 W (max. Powerstufe 3100 W)
1 x 210 mm Ø, 2200 W (max. Powerstufe 3700 W)
Kombi-Zone
countDown-Funktion
17 Leistungsstufen
powerBoost-Funktion für alle Induktions-Kochzonen
reStart-Funktion
quickStart-Funktion
2-stufige Restwärmeanzeige je Kochzone
powerManagement-Funktion
Kindersicherung
automatische Sicherheitsabschaltung
Hauptschalter
min. Arbeitsplattenstärke: 16 mm
**Serienzubehör für Umluftbetrieb**
Teleskopschieberelement für Umluft
Clean Air Plus Geruchsfilter

**Technische Daten**
Lüfterleistung nach EN 61591
bei Abluftbetrieb max. Normalstufe 500 m³/h, Intensivstufe 622 m³/h
bei Umluftbetrieb max. Normalstufe 441 m³/h, Intensivstufe 595 m³/h
Energieeffizienzklasse: **B** (Spektrum A+++ bis D)
Lüftereffizienzklasse: A
Fettfiltereffizienzklasse: B
Geräusch min./max. Normalstufe: 61/69 dB
Gerätemaße (H x B x T) 227 x 792 x 512 mm
Einbaumaße (B x T) 796 x 516 mm
Anschlusswert: 7,4 kW

| **Ersatzbedarf für Umluftbetrieb** | | |
|---|---|---|
| Clean Air Plus Geruchsfilter | **HZ9VRCR1** | **172** |

# Siemens Muldenlüfter

**Muldenlüfter**

| Kurzbezeichnung | Ausführung | Kurzbezeichnung | Netto-Ident |
|---|---|---|---|
| **ED81ABS16E** | **Rahmenlos, matt, aufliegend** | **ED81ABS16E** | **3524** |
| **ED80ABS16E** | **Rahmenlos, matt, flächenbündig** | **ED80ABS16E** | **3524** |



**Ausstattung Dunstabzug**
Abluft- oder Umluftbetrieb
touchControl
**Ausstattung Kochfeld**
touchControl
4 Induktions-Kochzonen
2 x 190 mm x 210 mm, 2200 W (max. Powerstufe 3700 W)
1 x 180 mm Ø, 1800 W (max. Powerstufe 3100 W)
1 x 210 mm Ø, 2200 W (max. Powerstufe 3700 W)
Kombi-Zone
countDown-Funktion
17 Leistungsstufen
powerBoost-Funktion für alle Induktions-Kochzonen
reStart-Funktion
quickStart-Funktion
2-stufige Restwärmeanzeige je Kochzone
powerManagement-Funktion
Kindersicherung
automatische Sicherheitsabschaltung
Hauptschalter
min. Arbeitsplattenstärke: 16 mm
**Serienzubehör für Umluftbetrieb**
Teleskopschieberelement für Umluft
Clean Air Plus Geruchsfilter

**Technische Daten**
Lüfterleistung nach EN 61591
bei Abluftbetrieb max. Normalstufe 500 m³/h, Intensivstufe 622 m³/h
bei Umluftbetrieb max. Normalstufe 441 m³/h, Intensivstufe 595 m³/h
Energieeffizienzklasse: **B** (Spektrum A+++ bis D)
Lüftereffizienzklasse: A
Fettfiltereffizienzklasse: B
Geräusch min./max. Normalstufe: 61/69 dB
**ED81ABS16E**
Gerätemaße (H x B x T) 223 x 802 x 522 mm
**ED80ABS16E**
Gerätemaße (H x B x T) 227 x 792 x 512 mm
Einbaumaße (B x T) 796 x 516 mm
Anschlusswert: 7,4 kW

| **optionales Zubehör** | | |
|---|---|---|
| Clean Air Plus Geruchsfilter | **HZ9VRCR1** | **172** |

# Siemens Mikrowellen

**Mikrowelle**

| Kurzbezeichnung | Ausführung | Kurzbezeichnung | Netto-Ident |
|---|---|---|---|
| **BF525LMB1** | **Schwarz** | **BF525LMB1** | **964** |



zur Montage in einen 60 cm breiten Hängeschrank
**Ausstattung**
seitlich öffnende Drehtür, Anschlag links
800 W Mikrowelle
5 Leistungsstufen: 90 / 180 / 360 / 600 / 800 W
4 Auftau- und 3 Garprogramme im Mikrowellenbetrieb
Leicht-Bedien-Konzept: besonders einfaches, problemloses Einstellen
LED-Display
touchSlider-Bedienung
cookControl 7 Programme
Elektronikuhr
LED-Innenbeleuchtung
humidClean
Memory-Funktion (1 Speicherplatz)
Starttaste
Türkontaktschalter
Sicherheitsabschaltung
Kühlgebläse
**Serienzubehör**
1 Glas-Drehteller, Ø 25,5 cm

**Technische Daten**
Nischenmaß (H x B x T): 365 x 560 x 300 mm
Gerätemaße (H x B x T) 382 x 594 x 317 mm
Garraumabmessungen (H x B x T): 201 x 308 x 282 mm
20 l Edelstahl-Garraum
Länge Anschlusskabel: 1,30 m
Anschlusswert: 1,27 kW, 220-230 V
Absicherung: 10 A


Maßskizzen finden Sie am Ende des Registers.
Piktogramm Hinweise siehe Vorspann

# Siemens Dunstabzugshauben

**Flachschirmhaube**

| Kurzbezeichnung | Ausführung | Kurzbezeichnung | Netto-Ident |
|---|---|---|---|
| **LI64LB531** | **Silbermetallic** | **LI64LB531** | **792** |



zur Montage in einen 60 cm breiten Hängeschrank

**Ausstattung**
Abluft- oder Umluftbetrieb
elektromechanische Steuerung
Metallfettfilter, spülmaschinengeeignet
gleichmäßige, helle Beleuchtung mit 2 x 1,5 W LED
iQdrive-Motor

**Technische Daten**
Abluftstutzen Ø 150 mm (Ø 120 mm beiliegend)
Lüfterleistung nach EN 61591
bei Abluftbetrieb max. Normalstufe 268 m³/h, Intensivstufe 400 m³/h
bei Umluftbetrieb max. Normalstufe 263 m³/h, Intensivstufe 353 m³/h
Geräusch min./max. Normalstufe: 49/62 dB
durchschnittlicher Energieverbrauch: 21 kWh/a
Energieeffizienzklasse: **A** (Spektrum A+++ bis D)
Lüftereffizienzklasse: B
Beleuchtungseffizienzklasse: A
Fettfiltereffizienzklasse: C
Gerätemaße (H x B x T) 203 x 598 x 290 mm
Länge Anschlusskabel: 1,75 m
Anschlusswert: 74 W

600 | LED | A

| | | |
|---|---|---|
| **Griffleiste muss separat bestellt werden!** | | |
| Griffleiste Edelstahl | **LZ46551** | **108** |
| Griffleiste Schwarz | **LZ46561** | **276** |
| **für Umluftbetrieb benötigt** | | |
| Clean Air Standard Umluftset | **LZ11ITI14** | **160** |
| **Ersatzbedarf für Umluftbetrieb** | | |
| Clean Air Standard Geruchsfilter | **LZ11ITB14** | **124** |

**Flachschirmhaube**

| Kurzbezeichnung | Ausführung | Kurzbezeichnung | Netto-Ident |
|---|---|---|---|
| **LI94LB530** | **Silbermetallic** | **LI94LB530** | **964** |



zur Montage in einen 60 bzw. 90 cm breiten Hängeschrank

**Ausstattung**
Abluft- oder Umluftbetrieb
elektromechanische Steuerung
Metallfettfilter, spülmaschinengeeignet
gleichmäßige, helle Beleuchtung mit 3 x 1,5 W LED
3 Leistungsstufen und 1 Intensivstufe
iQdrive-Motor

**Technische Daten**
Abluftstutzen Ø 150 mm (Ø 120 mm beiliegend)
Lüfterleistung nach EN 61591
bei Abluftbetrieb max. Normalstufe 266 m³/h, Intensivstufe 412 m³/h
bei Umluftbetrieb max. Normalstufe 263 m³/h, Intensivstufe 353 m³/h
Geräusch min./max. Normalstufe: 50/63 dB
durchschnittlicher Energieverbrauch: 22,2 kWh/a
Energieeffizienzklasse: **A** (Spektrum A+++ bis D)
Lüftereffizienzklasse: B
Beleuchtungseffizienzklasse: A
Fettfiltereffizienzklasse: C
Gerätemaße (H x B x T) 203 x 898 x 290 mm
Länge Anschlusskabel: 1,75 m
Anschlusswert: 76 W

900 | LED | A

| | | |
|---|---|---|
| **Griffleiste muss separat bestellt werden!** | | |
| Griffleiste Edelstahl | **LZ49551** | **132** |
| Griffleiste Schwarz | **LZ49561** | **292** |
| **Ersatzbedarf für Umluftbetrieb** | | |
| Clean Air Standard Geruchsfilter | **LZ11ITB14** | **124** |
| **für Umluftbetrieb benötigt** | | |
| Clean Air Standard Umluftset | **LZ11ITI14** | **160** |

# Siemens Dunstabzugshauben

**integrierte Designhaube**

| Kurzbezeichnung | Ausführung | Kurzbezeichnung | Netto-Ident |
|---|---|---|---|
| **LJ65BCC60** | **Schwarz matt** | **LJ65BCC60** | **848** |
| **LJ95BCC60** | **Schwarz matt** | **LJ95BCC60** | **884** |



zur Montage in einen 60 bzw. 90 cm breiten Hängeschrank

**Ausstattung**
Abluft- oder Umluftbetrieb
3 Leistungsstufen
Steuerung über Drucktasten
Metallfettfilter, spülmaschinengeeignet
gleichmäßige, helle Beleuchtung mit 2 x 1,5 W LED
Klappbarer Glasschirm für zusätzliche Dunsterfassung
Beschichtete Oberfläche zur Reduzierung von Fingerabdrücken

**Technische Daten**
Abluftstutzen Ø 150 mm
Lüfterleistung nach EN 61591
bei Abluftbetrieb max. Normalstufe 268 m³/h, Intensivstufe 400 m³/h
bei Umluftbetrieb max. Normalstufe 263 m³/h, Intensivstufe 353 m³/h
Geräusch min./max. Normalstufe: 54/65 dB
durchschnittlicher Energieverbrauch: 70,5 kWh/a
Energieeffizienzklasse: **B** (Spektrum A+++ bis D)
Lüftereffizienzklasse: B
Beleuchtungseffizienzklasse: A
Fettfiltereffizienzklasse: B
Gerätemaße (H x B x T)
**LJ95BCC60** 340 x 897 x 298 mm
**LJ65BCC60** 340 x 598 x 298 mm
Länge Anschlusskabel: 1,30 m
Anschlusswert: 200 W

| | | |
|---|---|---|
| **für Umluftbetrieb benötigt** | | |
| Long-life Clean Air Umluftset | **LZ11IBI16** | **120** |
| **Ersatzbedarf für Umluftbetrieb** | | |
| Long-life Clean Air Geruchsfilter | **LZ11IBB16** | **88** |
| **optionales Zubehör** | | |
| Kaminverlängerung, 187-360 mm | **LZ11IBN62** | **372** |
| Kaminverlängerung, 450-854 mm | **LZ11IBK62** | **460** |

**integrierte Designhaube**

| Kurzbezeichnung | Ausführung | Kurzbezeichnung | Netto-Ident |
|---|---|---|---|
| **LJ67BDP60** | **Schwarz matt** | **LJ67BDP60** | **1532** |
| **LJ97BDP60** | **Schwarz matt** | **LJ97BDP60** | **1564** |



zur Montage in einen 60 bzw. 90 cm breiten Hängeschrank

**Ausstattung**
Abluft- oder Umluftbetrieb
3 Leistungsstufen und 1 Intensivstufe
Touch Control
Sprachsteuerung über gängige Sprachassistenten möglich
Metallfettfilter, spülmaschinengeeignet
gleichmäßige, helle Beleuchtung mit 2 x 1,5 W LED
softLight
Dimm-Funktion
Home Connect
Klappbarer Glasschirm für zusätzliche Dunsterfassung
Beschichtete Oberfläche zur Reduzierung von Fingerabdrücken

**Technische Daten**
Abluftstutzen Ø 150 mm
Lüfterleistung nach EN 61591
bei Abluftbetrieb max. 450 m³/h
bei Umluftbetrieb max. 190 m³/h
Geräusch min./max. Normalstufe: 42/55 dB
durchschnittlicher Energieverbrauch: 27,2 kWh/a
Energieeffizienzklasse: **A+** (Spektrum A+++ bis D)
Lüftereffizienzklasse: B
Beleuchtungseffizienzklasse: A
Fettfiltereffizienzklasse: B
Gerätemaße (H x B x T)
**LJ97BDP60** 340 x 897 x 298 mm
**LJ67BDP60** 340 x 598 x 298 mm
Länge Anschlusskabel: 1,30 m
Anschlusswert: 115 W

**Mehrwert Ausstattung**
**softLight**
**Dimm-Funktion**
**Touch-Steuerung**
**Home Connect**

| | | |
|---|---|---|
| **für Umluftbetrieb benötigt** | | |
| Long-life Clean Air Umluftset | **LZ11IBJ16** | **120** |
| **Ersatzbedarf für Umluftbetrieb** | | |
| Long-life Clean Air Geruchsfilter | **LZ11IBB16** | **88** |
| **optionales Zubehör** | | |
| Kaminverlängerung, 187-360 mm | **LZ11IBN62** | **372** |
| Kaminverlängerung, 450-854 mm | **LZ11IBK62** | **460** |



Maßskizzen finden Sie am Ende des Registers.
Piktogramm Hinweise siehe Vorspann

# Siemens Dunstabzugshauben

**Kopffreihaube**

| Kurzbezeichnung | Ausführung | Kurzbezeichnung | Netto-Ident |
|---|---|---|---|
| **LC65KDF61** | **Glas Schwarz** | **LC65KDF61** | **828** |
| **LC65KDFDK** | **Glas Schwarz matt** | **LC65KDFDK** | **920** |
| **LC85KDF61** | **Glas Schwarz** | **LC85KDF61** | **896** |




für Wandmontage

**Ausstattung**

Abluft- oder Umluftbetrieb
3 Leistungsstufen
Metallfettfilter, spülmaschinengeeignet
2 x 1,5 W LED
Kondensatormotor
reinigungsfreundliche Oberflächen

**Technische Daten**

Abluftstutzen: Ø 150 mm
bei Abluft max. 561 m³/h
bei Umluft max. 507 m³/h
Intensivstufe max. 650 m³/h
Abluft: Geräusch min./max. Normalstufe: 45/63 dB
durchschnittlicher Energieverbrauch: 72,9 kWh/a
Energieeffizienzklasse: **B** (Spektrum A+++ bis D)
Lüftereffizienzklasse: C
Beleuchtungseffizienzklasse: A
Fettfiltereffizienzklasse: E
Gerätemaße (H x B x T)
Abluft: 741-956 x 590 399 mm
Umluft: 776-991 x 590 x 399 mm
Länge Anschlusskabel: 1,50 m
Anschlusswert: 223 W, 220-240 V

| | | |
|---|---|---|
| **für Umluftbetrieb benötigt** | | |
| Long-life Clean Air Umluftset | **LZ11GKV16** | **128** |
| **Ersatzbedarf für Umluftbetrieb** | | |
| Long-life Clean Air Geruchsfilter | **LZ11GKB16** | **76** |
| **optionales Zubehör** | | |
| Kaminverlängerung | **LZ10GXK61** | **268** |
| Kaminverlängerung | **LZ10GXL61** | **340** |



Maßskizzen finden Sie am Ende des Registers.
Piktogramm Hinweise siehe Vorspann

# Siemens Geschirrspüler

**Geschirrspüler**

| Kurzbezeichnung | Ausführung | Kurzbezeichnung | Netto-Ident |
|---|---|---|---|
| **SN63EX22CE** | **Vollintegriert** | **SN63EX22CE** | **1692** |
| **SX63EX22CE** | **Vollintegriert XL** | **SX63EX22CE** | **1724** |



Breite 60 cm
unterbaufähig/vollintegriert
hocheinbaufähig
**6 Spülprogramme:**
70°C Intensiv
60° Kurz
50° Eco
45°-65° Auto
45° C Schnell
Favorit
**Ausstattung**
Vorspülen
4 Sonderfunktionen: Fernstart, Intensive Zone, Halbe Beladung, VarioSpeedPlus
Maschinenpflegeprogramm
Fassungsvermögen: 14 Maßgedecke
höhenverstellbarer Oberkorb mit rackMatic (3-stufig)
Vario Besteckschublade
2 Tassenablagen im Oberkorb
2 Tassenablagen im Unterkorb
2 umklappbare Stachelreihen im Oberkorb
4 umklappbare Stachelreihen im Unterkorb
Innenbehälter/Boden: Edelstahl/Polinox
Reiniger-Automatik
Glasschon-System
infoLight® blau
iQdrive-Motor
aquaSensor®
aquaStop®
Dosier-Assistent
Startzeitvorwahl 1-24 h
Add-On Funktion über die homeConnect App: HygienePlus, Silence on Demand
von vorne verstellbarer hinterer Gerätefuß
autoOpen dry (Eco Trocknung) mit Wärmetauscher
selbstreinigendes Sieb mit 3-fach Wellen-Filtersystem
flex Korbsystem
Komfortrollen im Unterkorb
varioSchublade
Korbstopper (Rack Stopper) gegen ein Überrollen des Unterkorbes
Bedienung von oben
Klartext-Beschriftung (englisch)
elektronische Restzeit-Anzeige in Minuten
akustisches Signal am Programmende
inkl. Dampfschutzelement

**Technische Daten**
Energieeffizienzklasse: **A** (Spektrum A bis G)
Betriebsgeräusch: 42 dB (A) re1pW
Luftschallemissionsklasse: B
Verbrauchsdaten Eco (Standardprogramm)
Energieverbrauch des Eco-Programms pro 100 Betriebszyklen: 54 kWh
Wasserverbrauch des Eco-Programms pro Betriebszyklus: 9 Liter
Dauer des Eco-Programms: 4:30 h
Gerätemaße (H x B x T)
815 x 598 x 550 mm
865 x 598 x 550 mm
Anschlusswert: 2,4 kW

**Mehrwert Ausstattung**
**Reiniger-Automatik**

| **optionales Zubehör** | | |
|---|---|---|
| Zu- und Ablaufschlauchverlängerung | **SZ72010** | **100** |

# Siemens Geschirrspüler

**Geschirrspüler**

| Kurzbezeichnung | Ausführung | Kurzbezeichnung | Netto-Ident |
|---|---|---|---|
| **SN73EX22CE** | **Vollintegriert** | **SN73EX22CE** | **1796** |
| **SX73EX22CE** | **Vollintegriert XL** | **SX73EX22CE** | **1828** |



Breite 60 cm
unterbaufähig/vollintegriert
hocheinbaufähig
**6 Spülprogramme:**
70°C Intensiv
60° Kurz
50° Eco
45°-65° Auto
45° C Schnell
Favorit
**Ausstattung**
Vorspülen
4 Sonderfunktionen: Fernstart, Intensive Zone, Halbe Beladung, VarioSpeed
Maschinenpflegeprogramm
Fassungsvermögen: 14 Maßgedecke
höhenverstellbarer Oberkorb mit rackMatic (3-stufig)
Vario Besteckschublade
2 Tassenablagen im Oberkorb
2 Tassenablagen im Unterkorb
2 umklappbare Stachelreihen im Oberkorb
4 umklappbare Stachelreihen im Unterkorb
Innenbehälter/Boden: Edelstahl/ Edelstahl
Reiniger-Automatik
Glasschon-System
iQdrive-Motor
aquaSensor®
aquaStop®
Dosier-Assistent
Startzeitvorwahl 1-24 h
Add-On Funktion über die homeConnect App:
HygienePlus, Silence on Demand
autoOpen dry (Eco Trocknung) mit Wärmetauscher
selbstreinigendes Sieb mit 3-fach Wellen-Filtersystem
flex Korbsystem
Komfortrollen im Unterkorb
varioSchublade
Korbstopper (Rack Stopper) gegen ein Überrollen des Unterkorbes
sideLight
Bedienung von oben
Klartext-Beschriftung (englisch)
elektronische Restzeit-Anzeige in Minuten
akustisches Signal am Programmende
inkl. Dampfschutzelement
varioScharnier

**Technische Daten**
Energieeffizienzklasse: **A** (Spektrum A bis G)
Betriebsgeräusch: 42 dB (A) re1pW
Luftschallemissionsklasse: B
Verbrauchsdaten Eco (Standardprogramm)
Energieverbrauch des Eco-Programms pro 100 Betriebszyklen: 54 kWh
Wasserverbrauch des Eco-Programms pro Betriebszyklus: 9 Liter
Dauer des Eco-Programms: 4:30 h
Gerätemaße (H x B x T)
815 x 598 x 550 mm
865 x 598 x 550 mm
Anschlusswert: 2,4 kW

**Mehrwert Ausstattung**
**Edelstahlboden**
**varioSpeed Plus**
**autoOpen dry**
**sideLight**
**varioScharnier**

| **optionales Zubehör** | | |
|---|---|---|
| Zu- und Ablaufschlauchverlängerung | **SZ72010** | **100** |

# Siemens Geschirrspüler

**Geschirrspüler**

| Kurzbezeichnung | Ausführung | Kurzbezeichnung | Netto-Ident |
|---|---|---|---|
| **SR63EX25KE** | **Vollintegriert** | **SR63EX25KE** | **1692** |



unterbaufähig/vollintegriert

**6 Spülprogramme:**
50° Eco
45°-65° Auto
70°C Intensiv
60° Kurz
45° Speed
Favorit

**Ausstattung**
Vorspülen
4 Sonderfunktionen: Fernstart, Intensive Zone, Halbe Beladung, VarioSpeed Plus
Maschinenpflegeprogramm
HygienePlus, Silence on Demand über Home Connect verfügbar
Fassungsvermögen: 10 Maßgedecke
varioFlex Korbsystem
höhenverstellbarer Oberkorb mit rackMatic (3-stufig)
Komfortrollen im Unterkorb
Korbstopper (Rack Stopper) gegen ein Überrollen des Unterkorbes
2 umklappbare Stachelreihen im Oberkorb
2 umklappbare Stachelreihen im Unterkorb
Besteckablage im Oberkorb
variabler Besteckkorb im Unterkorb
2 Tassenablagen im Oberkorb
2 Tassenablagen im Unterkorb
Gläseranlagebügel im Unterkorb
autoOpen dry (Eco Trocknung) mit Wärmetauscher
aquaSensor®
Dosier-Assistent
iQdrive-Motor
duoPower-Sprüharme im Oberkorb
selbstreinigendes Sieb mit 3-fach Wellen-Filtersystem
Innenbehälter/Boden: Edelstahl/Polinox
homeConnect-fähig über WLAN
Bedienung von oben
Klartext-Beschriftung (englisch)
infoLight® blau
elektronische Restzeit-Anzeige in Minuten
akustisches Signal am Programmende
Startzeitvorwahl 1-24 h
aquaStop®
Glasschutz-Technik
inkl. Dampfschutzelement

**Technische Daten**
Energieeffizienzklasse: **B** (Spektrum A bis G)
Betriebsgeräusch: 44 dB(A) re1pW
Luftschallemissionsklasse: B
Energieverbrauch des Eco-Programms pro 100 Betriebszyklen: 51 kWh
Wasserverbrauch des Eco-Programms pro Betriebszyklus: 8,7 Liter
Dauer des Eco-Programms: 3:55 h
Gerätemaße (H x B x T)
815 x 448 x 550 mm
Länge Anschlusskabel: 1,75 m
Anschlusswert: 2,4 kW

**Mehrwert Ausstattung**
**Gläseranlagebügel**
**duoPower-Sprüharme**

| **optionales Zubehör** | | |
|---|---|---|
| Zu- und Ablaufschlauchverlängerung | **SZ72010** | **100** |

# Siemens Sonderzubehör

| | Beschreibung | | Ausführung | Kurz-bezeichnung | N |
|---|---|---|---|---|---|
|  | **Teleskopauszug varioClip**<br>**HZ538000**<br>für HB234ABB3, HB272ABB3, HB517GBS3, HB578GBS3, HB272ABM3, EQ211K-A1BZ, EQ211IA1BZ | | | **HZ538000** | 124 |
|  | **Clip-Teleskopauszug Pyrolyse**<br>**HZ638070**<br>für HB772G1B1 | N | | **HZ638070** | 260 |
| 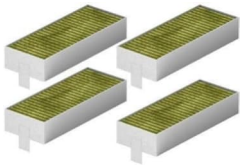 | **Clean Air Plus Geruchsfilter**<br>**HZ9VRCR1**<br>für ED811BS16E, ED801BS16E, ED81ABS16E, ED80ABS16E | | | **HZ9VRCR1** | 172 |
|  | **Griffleiste Edelstahl**<br>**LZ46551**<br>für LI64LB531 | | | **LZ46551** | 108 |
|  | **Griffleiste Edelstahl**<br>**LZ49551**<br>für LI94LB530 | | | **LZ49551** | 132 |
|  | **Griffleiste schwarz**<br>**LZ46561**<br>für LI64LB531 | | | **LZ46561** | 276 |
|  | **Griffleiste schwarz**<br>**LZ49561**<br>für LI94LB530 | | | **LZ49561** | 292 |
|  | **Clean Air Standard Umluftset**<br>**LZ11ITI14**<br>für LI64LB531 und LI94LB530 | | | **LZ11ITI14** | 160 |
|  | **Clean Air Standard Geruchsfilter**<br>**LZ11ITB14**<br>für LI64LB531 und LI94LB530 | N | | **LZ11ITB14** | 124 |
|  | **Long-life Clean Air Umluftset**<br>**LZ11IBI16**<br>für LJ65BCC60, LJ95BCC60 | N | | **LZ11IBI16** | 120 |
|  | **Long-life Clean Air Geruchsfilter**<br>**LZ11IBJ16**<br>für LJ67BDP60, LJ97BDP60 | N | | **LZ11IBJ16** | 120 |
| 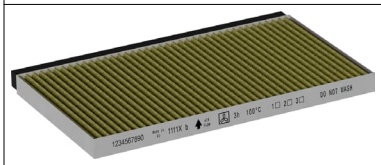 | **Long-life Clean Air Geruchsfilter**<br>**LZ11IBB16**<br>für LJ65BCC60, LJ95BCC60, LJ67BDP60, LJ97BDP60 | N | | **LZ11IBB16** | 88 |

# Siemens Sonderzubehör

| | Beschreibung | | Ausführung | Kurz-bezeichnung | N |
|---|---|---|---|---|---|
| 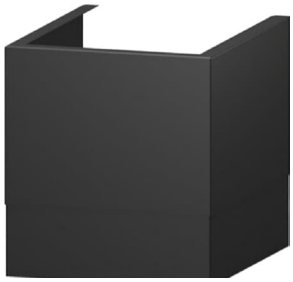 | **Kaminverlängerung 187-360 mm**<br>**mattschwarz**<br>**LZ11IBN62**<br>für LJ65BCC60, LJ95BCC60, LJ67BDP60, LJ97BDP60 | N | | **LZ11IBN62** | 372 |
|  | **Kaminverlängerung 450-854 mm**<br>**mattschwarz**<br>**LZ11IBK62**<br>für LJ65BCC60, LJ95BCC60, LJ67BDP60, LJ97BDP60 | N | | **LZ11IBK62** | 460 |
| 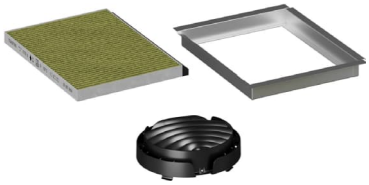 | **Long-life Clean Air Umluftset**<br>**LZ11GKV16**<br>für LC65KDF61, LC65KDFDK, LC85KDF61 | N | | **LZ11GKV16** | 128 |
| 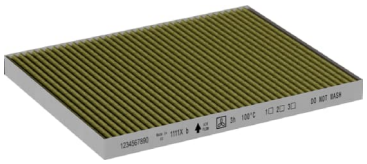 | **Long-life Clean Air Geruchsfilter**<br>**LZ11GKB16**<br>für LC65KDF61, LC65KDFDK, LC85KDF61 | N | | **LZ11GKB16** | 76 |
| | **Kaminverlängerung 1000 mm**<br>**schwarz**<br>**LZ10GXK61**<br>für LC65KDF61, LC65KDFDK, LC85KDF61 | N | | **LZ10GXK61** | 268 |
| | **Kaminverlängerung 1000 mm**<br>**schwarz**<br>**LZ10GXL61**<br>für LC65KDF61, LC65KDFDK, LC85KDF61 | N | | **LZ10GXL61** | 340 |
|  | **Zu- und Ablaufschlauchverlängerung**<br>**SZ72010**<br>für alle Siemens Geschirrspüler | | | **SZ72010** | 100 |

# Siemens Maßzeichnungen

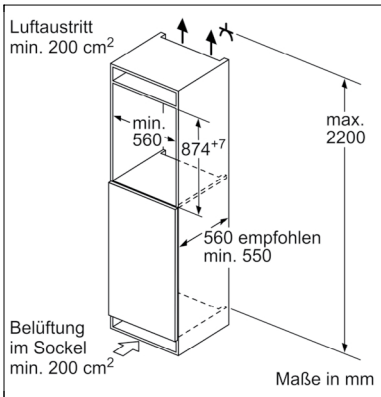


**KI22LVFE0**

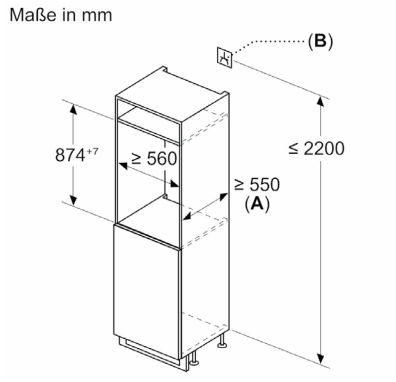


**KI21RNSE0**

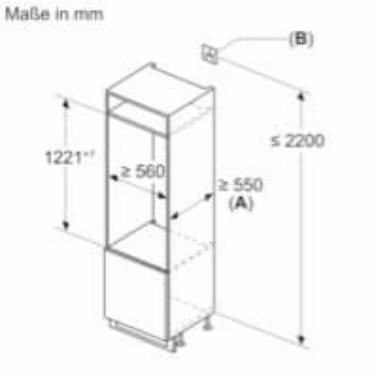


**KI41RNSE0, KI42LNSE0**

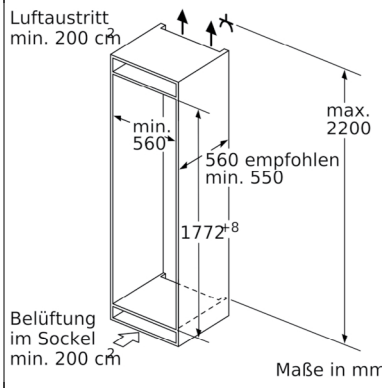


**KI81RADD0, GI81NACD0, KI86NNFE0, KI86NVSE0**

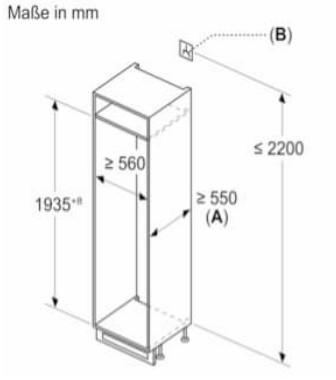


**KI96NVFD0**

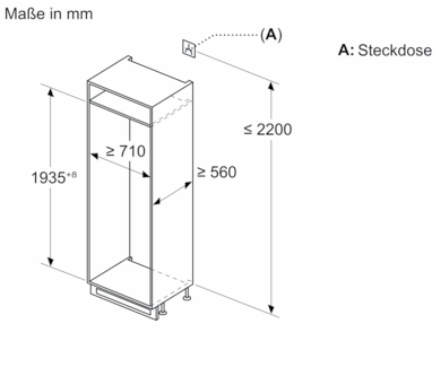


**KB96NVFE0**

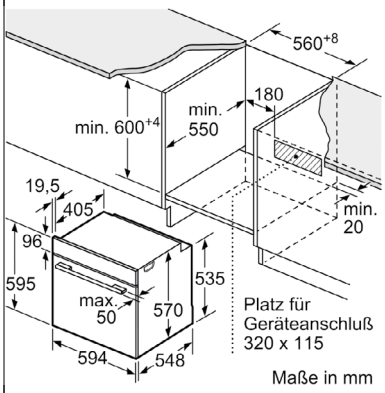


**HB234ABB3, HB272ABB3, HB272ABM3**

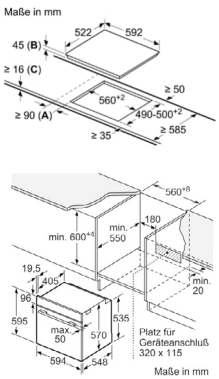


**EQ211KA1BZ**

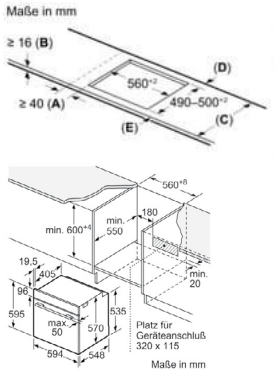


**EQ211IA1BZ**

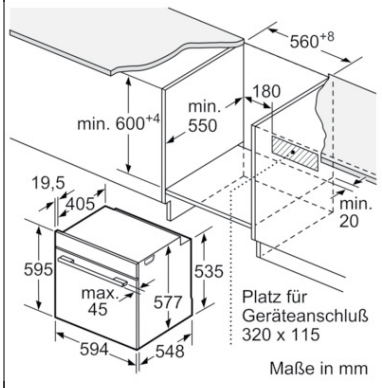


**HB772G1B1**

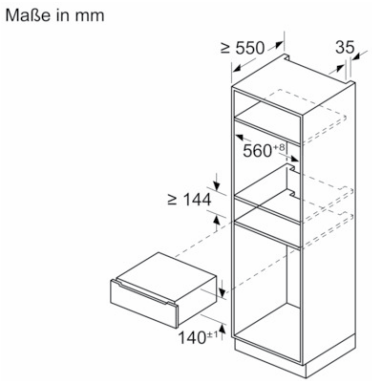


**BD711C1B0**

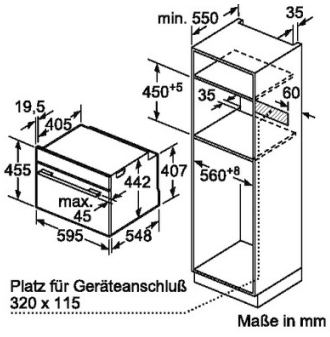


**CM724G1B1**

# Siemens Maßzeichnungen

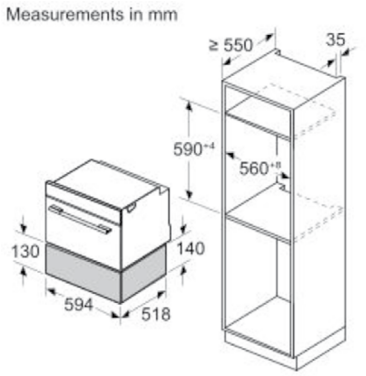


**BI710C1B1**




**ET675FNP1E**

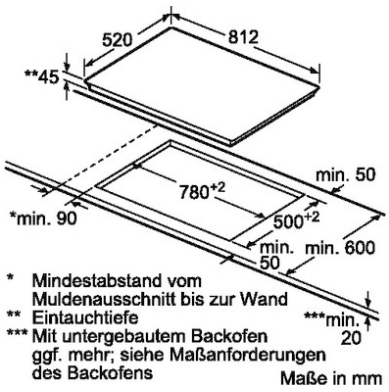


**ET875LMP1D**

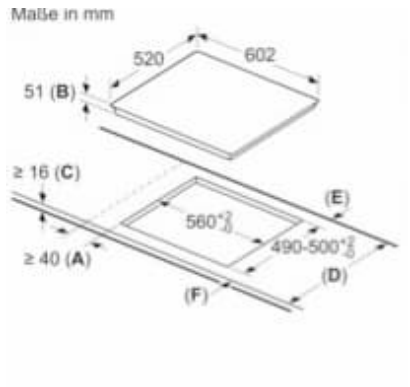


**EH675LFC1E**




**EH601LFC1E**

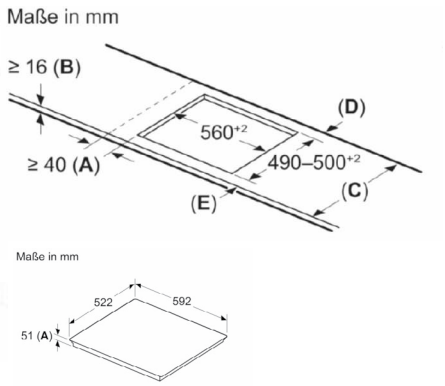


**EH61ABFB5E**

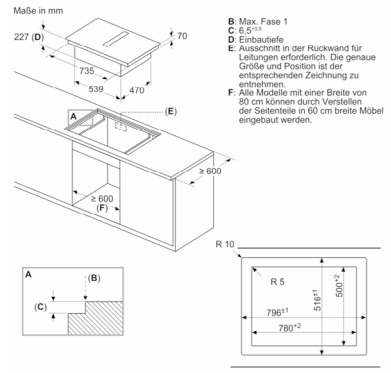


**ED801BS16E, ED80ABS16E**

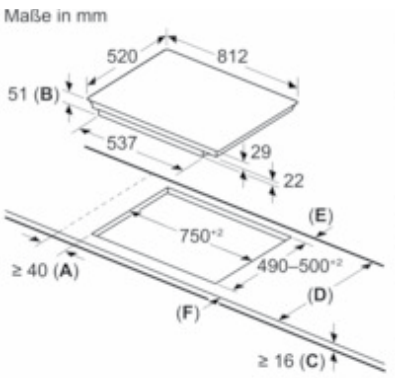


**EX875LVC1E**

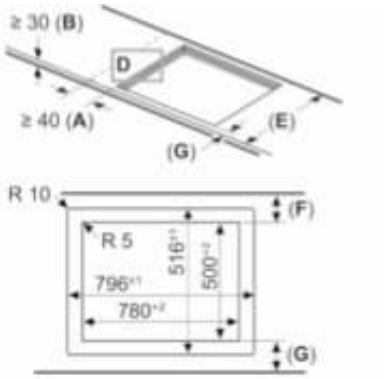


**EX801HVC1E**

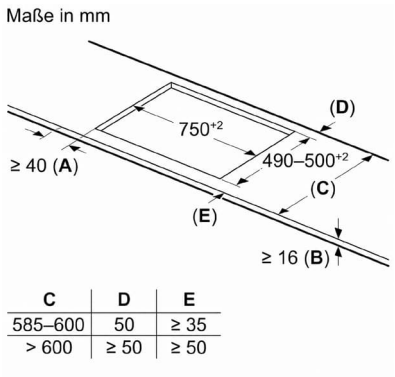


| C | D | E |
|---|---|---|
| 585–600 | 50 | ≥ 35 |
| > 600 | ≥ 50 | ≥ 50 |

**EX81AHVC1E**

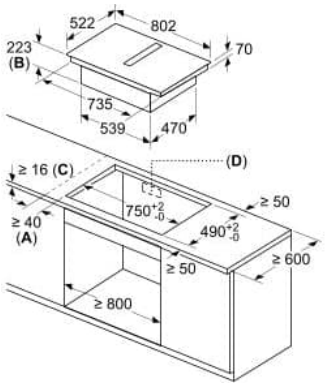


**ED811BS16E**

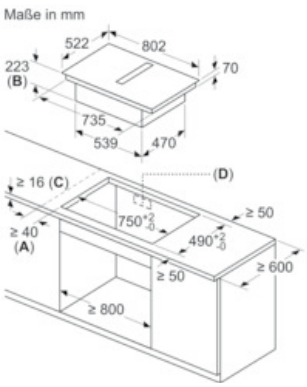


**ED81ABS16E**

# Siemens Maßzeichnungen

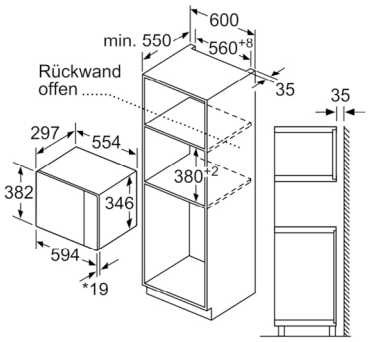


* 20 mm für Metallfront

Maße in mm

**BF525LMB1**

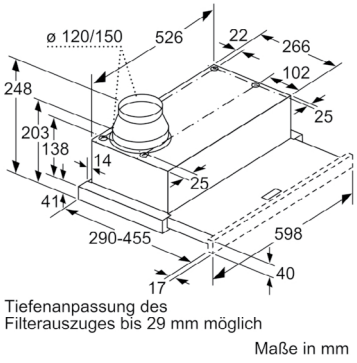


Tiefenanpassung des Filterauszuges bis 29 mm möglich

Maße in mm

**LI64LB531**

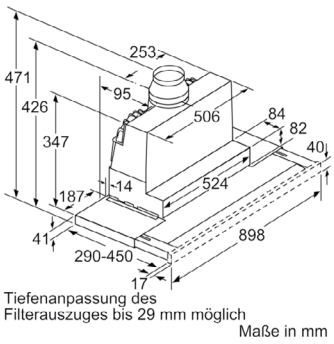


Tiefenanpassung des Filterauszuges bis 29 mm möglich

Maße in mm

**LI94LB530**

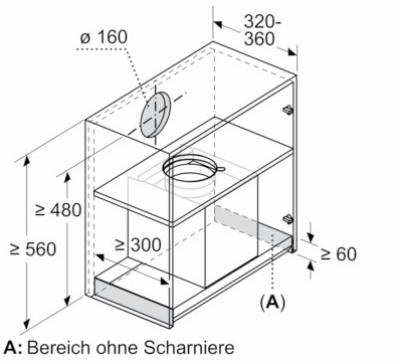


**A:** Bereich ohne Scharniere

**LJ65BCC60, LJ95BCC60, LJ67BDP60, LJ97BDP60**

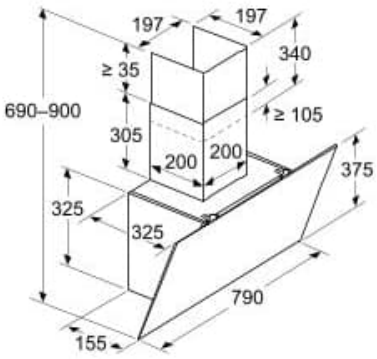


**LC85KDF61**

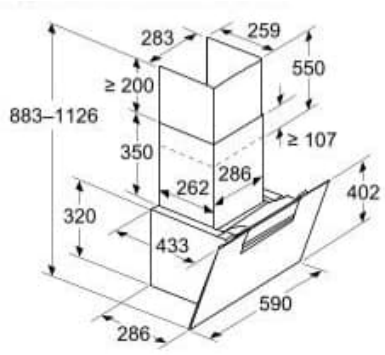


**LC65KDF61, LC65KDFDK**

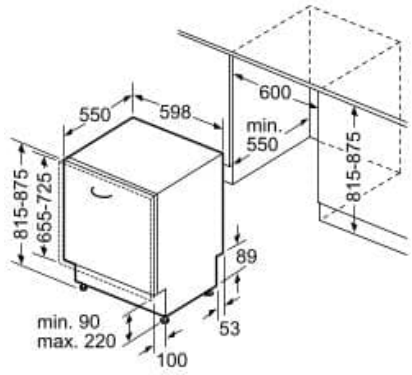


**SN63EX22CE**

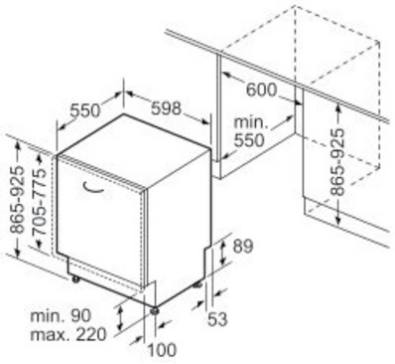


**SX63EX22CE**

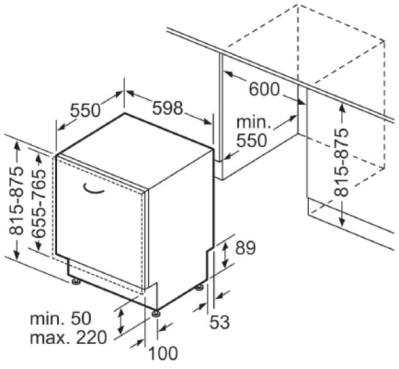


**SN73EX22CE**

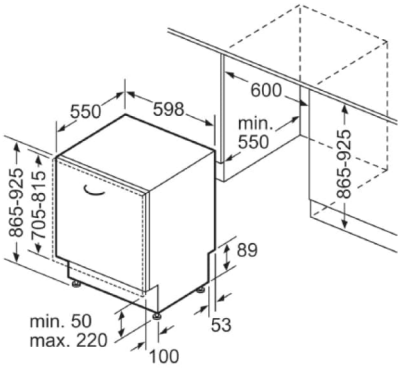


**SX73EX22CE**

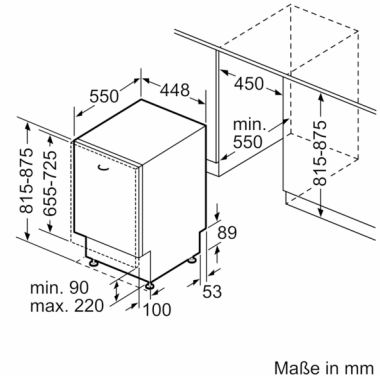


Maße in mm

**SR63EX25KE**