gorenje





WIR KOCHEN. SIE GENIEßEN.

OptiBake - Einbau-Herde und -Backöfen wurden auf einer neuen Plattform entwickelt und gehen mit verschiedenen Ausstattungsmerkmalen gezielt auf die Bedürfnisse von Anfängern, Kochbegeisterten und nicht zuletzt erfahrenen Köchen ein. Die Programmpalette bietet mit Advanced- und Essential-Modellen ein umfassendes Angebot mit mehr als 40 Produkten für alle Anforderungen.

GERMAN DESIGN AWARD SPECIAL 2023

GERMAN DESIGN AWARD WINNER 2023

AUSGEZEICHNETE QUALITÄT

Gorenje konnte sich gleich zweimal beim renommierten German Design Award durchsetzen: Die international hochkarätig besetze Jury prämiert die innovativen OptiBake-Einbaubacköfen mit der „Winner"-Auszeichnung und vergibt eine „Special Mention" an die vollintegrierten UltraClean-Geschirrspüler. Mit diesem Erfolg stellt Gorenje auf ein Neues seine Position als führender europäischer Hausgeräteherstelleller unter Beweis.

MADE IN EUROPE

„MADE IN EUROPE"

Gorenje ist im gesamten europäischen Raum vertreten und punktet dabei durch seine europäische Produktion. Unsere Geräte werden zu einem großen Teil unter Einhaltung aller EU-Richtlinien **nachhaltig im EU-Raum produziert**. Dies ermöglicht eine gleichbleibende Produktqualität sowie kurze Lieferwege. Darüber hinaus sind wir uns unserer ökologischen und sozialen Verantwortung bewusst und punkten mit schnellen Reaktionszeiten.

gorenje

Gorenje Einbaukühlgeräte

Einbaukühlschrank

Kurzbezeichnung	Ausführung	Kurzbezeichnung	Netto-Ident
RI58E21		**RI58E21**	**600**



einbaufähig / integrierbar
Schlepptürtechnik, Anschlagtechnik-Variante 05
Türanschlag rechts, wechselbar
Einbaumaße (H x B x T)
876-880 x 560-570 x 550 mm
Ausstattung Kühlteil
mechanische Steuerung
LED-Innenraumbeleuchtung
4 Glasablagen
1 Obst- und Gemüsefach
1 Eierablage
Ausstattung Innentür
Flaschenablage
2 Türablage

Technische Daten
Energieeffizienzklasse: **E** (Spektrum A bis G)
Energieverbrauch: 92 kWh/a
Nutzinhalt 129 l
Klimaklasse: N-ST
Betriebsgeräusch: 39 dB(A) re1pW
Luftschallemissionsklasse: C
Anschlusswert: 80 W
Absicherung: 10 A



Passende Geräteschränke zu diesem Elektrogerät entnehmen Sie bitte der Zuordnung in den IDM-Daten.

Einbaukühlschrank****

Kurzbezeichnung	Ausführung	Kurzbezeichnung	Netto-Ident
RBI58E21		**RBI58E21**	**616**



einbaufähig / integrierbar
Schlepptürtechnik, Anschlagtechnik-Variante 05
Türanschlag rechts, wechselbar
Einbaumaße (H x B x T)
876-880 × 560-570 × 560 mm
Ausstattung Kühlteil
manuelle Abtauung
LED-Innenraumbeleuchtung
3 Glasablagen, davon 2 höhenverstellbar
1 Obst- und Gemüseschublade
1 Eierablage
Ausstattung Innentür
Flaschenablage
2 Türfächer
Ausstattung Gefrierteil
1 Eiswürfelschale

Technische Daten
Energieeffizienzklasse: **E** (Spektrum A bis G)
Energieverbrauch: 142 kWh/a
Nutzinhalt gesamt 118 l, davon 14 l ****Gefrierfach
Gefriervermögen: 2,4 kg / 24 h
Lagerzeit bei Störungen: 6,5 h
Klimaklasse: N-ST
Betriebsgeräusch: 39 dB(A) re1pW
Luftschallemissionsklasse: C
Anschlusswert: 70 W
Absicherung: 10 A



Passende Geräteschränke zu diesem Elektrogerät entnehmen Sie bitte der Zuordnung in den IDM-Daten.

Einbaukühlschrank

Kurzbezeichnung	Ausführung	Kurzbezeichnung	Netto-Ident
RI512E41		**RI512E41**	**832**



einbaufähig / integrierbar
Schlepptürtechnik, Anschlagtechnik-Variante 05
Türanschlag rechts, wechselbar
Einbaumaße (H x B x T)
1221 x 540 x 545 mm
Ausstattung Kühlteil
5 Glasablagen, davon 4 höhenverstellbar
elektronische Steuerung
LED-Innenbeleuchtung
LED Display
digitale Temperaturanzeige
akustisches Signal
automatische Abtauung
Ausstattung Innentür
2 Türfächer

Technische Daten
Energieeffizienzklasse: **E** (Spektrum A bis G)
Energieverbrauch: 100 kWh/a
Nutzinhalt 197 l
Klimaklasse: N-ST
Betriebsgeräusch: 35 dB(A) re1pW
Luftschallemissionsklasse: B
Anschlusswert: 80 W
Absicherung: 10 A



Passende Geräteschränke zu diesem Elektrogerät entnehmen Sie bitte der Zuordnung in den IDM-Daten.

Gorenje Einbaukühlgeräte

Einbaukühlschrank****

Kurzbezeichnung	Ausführung	Kurzbezeichnung	Netto-Ident
RBI512E21		**RBI512E21**	**904**



einbaufähig / integrierbar
Schlepptürtechnik, Anschlagtechnik-Variante 05
Türanschlag rechts, wechselbar
Einbaumaße (H x B x T)
1221 x 540 x 545 mm
Ausstattung Kühlteil
4 Glasablagen, davon 3 höhenverstellbar
elektronische Steuerung
LED Streifen an der Seite
LED Display
digitale Temperaturanzeige
akustisches Signal
automatische Abtauung
Ausstattung Innentür
Flaschenablage
2 Türfächer
Ausstattung Gefrierteil
manuelle Abtauung
1 Eiswürfelschale

Technische Daten
Energieeffizienzklasse: **E** (Spektrum A bis G)
Energieverbrauch: 148 kWh/a
Nutzinhalt 179 l davon 16 l ****Gefrierfach
Klimaklasse: N-ST
Betriebsgeräusch: 35 dB(A) re1pW
Luftschallemissionsklasse: B
Anschlusswert: 80 W
Absicherung: 10 A

Passende Geräteschränke zu diesem Elektrogerät entnehmen Sie bitte der Zuordnung in den IDM-Daten.

Einbaukühl-Gefrierkombination****

Kurzbezeichnung	Ausführung	Kurzbezeichnung	Netto-Ident
RFI514E21		**RFI514E21**	**724**



einbaufähig / integrierbar
Schlepptürtechnik, Anschlagtechnik-Variante 05
Türanschlag rechts, wechselbar
Einbaumaße (H x B x T)
1445-1450 x 560-570 x 550 mm
Ausstattung Kühlteil
Vollautomatische Abtauung im Kühlraum
LED-Innenraumbeleuchtung
4 Glasablagen, davon 3 höhenverstellbar
1 CrispZone Schubfach
1 Eierablage
Ausstattung Innentür
Flaschenablage
2 Türfächer
Ausstattung Gefrierteil
1 Eiswürfelschale

Technische Daten
Energieeffizienzklasse: **E** (Spektrum A bis G)
Energieverbrauch: 175 kWh/a
Nutzinhalt gesamt 205 l, davon 36 l ****Gefrierfach
Gefriervermögen: 2,4 kg / 24 h
Lagerzeit bei Störungen: 18 h
Klimaklasse: N-ST
Betriebsgeräusch: 39 dB(A) re1pW
Luftschallemissionsklasse: C
Anschlusswert: 70 W

Passende Geräteschränke zu diesem Elektrogerät entnehmen Sie bitte der Zuordnung in den IDM-Daten.

Gorenje Einbaukühlgeräte

Einbaukühl-Gefrierkombination****

Kurzbezeichnung	Ausführung	Kurzbezeichnung	Netto-Ident
RKI514E21		**RKI514E21**	**976**



einbaufähig / integrierbar
Schlepptürtechnik, Anschlagtechnik-Variante 05
Türanschlag rechts, wechselbar
Einbaumaße (H x B x T)
1442-1445 x 560-570 x 560 mm
Ausstattung Kühlteil
Vollautomatische Abtauung im Kühlraum
LED-Innenraumbeleuchtung
4 Glasablagen, davon 3 höhenverstellbar
2 CrispZone Schubfächer
1 Eierablage
Ausstattung Innentür
Flaschenablage
2 Türfächer
Ausstattung Gefrierteil
2 Gefriergutschubladen
1 Eiswürfelschale

Technische Daten
Energieeffizienzklasse: **E** (Spektrum A bis G)
Energieverbrauch: 191 kWh/a
Nutzinhalt gesamt 208 l, davon 48 l ****Gefrierfach
Gefriervermögen: 2,6 kg / 24 h
Lagerzeit bei Störungen: 10 h
Klimaklasse: N-ST
Betriebsgeräusch: 37 dB(A) re1pW
Luftschallemissionsklasse: C
Anschlusswert: 100 W

1450
LED
E

Passende Geräteschränke zu diesem Elektrogerät entnehmen Sie bitte der Zuordnung in den IDM-Daten.

Einbaukühlschrank

Kurzbezeichnung	Ausführung	Kurzbezeichnung	Netto-Ident
RI517E41WF		**RI517E41WF**	**1092**



einbaufähig / integrierbar
Schlepptürtechnik, Anschlagtechnik-Variante 05
Türanschlag rechts, wechselbar
Einbaumaße (H x B x T)
1772-1780 x 560-568 x 560 mm
Ausstattung Kühlteil
LED-Innenraumbeleuchtung
digitale Temperaturanzeige
5 Glasablagen
MultiAdjust-Ablagen
LED Display
akustisches und optisches Warnsystem bei Temperaturanstieg
MultiFlow 360° Luftzirkulationssystem
AdaptTech
SuperCool
EcoMode Programm
ZeroZone
WiFi Funktion
2 Obst- und Gemüseschubladen
2 Eierablagen

Ausstattung Innentür
2 Fächer mit Flaschenhalter
3 Türablagen

Technische Daten
Energieeffizienzklasse: **E** (Spektrum A bis G)
Energieverbrauch: 135 kWh/a
Nutzinhalt 300 l
Klimaklasse: SN-N-ST-T
Betriebsgeräusch: 35 dB(A) re1pW
Luftschallemissionsklasse: B
Anschlusswert: 210 W

Mehrwert Ausstattung
AdaptTech
WiFi Funktion
MultiFlow 360° Luftzirkulationssystem
ZeroZone

1775
LED
WI-FI
E

Passende Geräteschränke zu diesem Elektrogerät entnehmen Sie bitte der Zuordnung in den IDM-Daten.

Gorenje Einbaukühlgeräte

Einbaukühl-Gefrierkombination****

Kurzbezeichnung	Ausführung	Kurzbezeichnung	Netto-Ident
NRKI418EP1		**NRKI418EP1**	**1052**



einbaufähig / integrierbar
Schlepptürtechnik, Anschlagtechnik-Variante 05
Türanschlag rechts, wechselbar
Einbaumaße (H x B x T)
1775-1780 x 560-570 x 560 mm
Ausstattung Kühlteil
digitale Temperaturanzeige
4 Glasablagen
LED Display
akustisches und optisches Warnsystem
SuperCool
LED-Innenbeleuchtung
1 CrispZone Gemüseschubfach
2 Eierablagen
1 Flaschengitter
Ausstattung Innentür
Flaschenablage
2 Türfächer, 1 davon mit Deckel

Ausstattung Gefrierteil
NoFrost DualAdvance
3 Gefriergutschubladen
1 Eiswürfelschale

Technische Daten
Energieeffizienzklasse: **E** (Spektrum A bis G)
Energieverbrauch: 217 kWh/a
Nutzinhalt gesamt 246 l, davon 63 l ****Gefrierfach
Gefriervermögen: 3 kg / 24 h
Lagerzeit bei Störungen: 12 h
Klimaklasse: N-ST
Betriebsgeräusch: 38 dB(A) re1pW
Luftschallemissionsklasse: C
Anschlusswert: 130 W

Passende Geräteschränke zu diesem Elektrogerät entnehmen Sie bitte der Zuordnung in den IDM-Daten.

Einbaukühl-Gefrierkombination****

Kurzbezeichnung	Ausführung	Kurzbezeichnung	Netto-Ident
NRKI519D61WF		**NRKI519D61WF**	**1556**



einbaufähig / integrierbar
Schlepptürtechnik, Anschlagtechnik-Variante 05
Türanschlag rechts, wechselbar
Einbaumaße (H x B x T)
1932 x 540 x 545 mm
Ausstattung Kühlteil
LED Streifen an der Seite
LED Display
elektronische Steuerung
digitale Temperaturanzeige
akustisches Signal
automatische Abtauung
SuperCool
ConvertActive - der Gefrierschrank wird zum Kühlschrank
AdaptTech
FastFreeze
Eco Mode: sorgt dafür, dass der Kühlschrank die ideale Temperatureinstellung hat
NoFrost Dual
MultiFlow 360°
CrispZone mit Feuchteregler
1 MultiBox 3-in-1
Obst- und Gemüseschublade mit Feuchteregulierung
5 Glasablagen, davon 4 höhenverstellbar
LED-Beleuchtung
FreshZone
MultiAdjust-Ablagen
Ausstattung Innentür
3 Türablagen
Flaschenablage
Ausstattung Gefrierteil
3 Gefriergutschubladen
1 Eiswürfelschale

Technische Daten
Energieeffizienzklasse: **D** (Spektrum A bis G)
Energieverbrauch: 185 kWh/a
Nutzinhalt gesamt 284 l, davon 76 l ****Gefrierfach
Gefriervermögen: 6 kg / 24 h
Lagerzeit bei Störungen: 12 h
Klimaklasse: SN-N-ST
Betriebsgeräusch: 35 dB(A) re1pW
Luftschallemissionsklasse: B
Anschlusswert: 130 W

Mehrwert Ausstattung
NoFrost Dual

Passende Geräteschränke zu diesem Elektrogerät entnehmen Sie bitte der Zuordnung in den IDM-Daten.

Gorenje Unterbaukühlgeräte

Unterbaukühlschrank

Kurzbezeichnung	Ausführung	Kurzbezeichnung	Netto-Ident
RIU609EA1		**RIU609EA1**	**672**



unterbaufähig / integrierbar
Festtürtechnik, Anschlagtechnik-Variante 06
Türanschlag rechts, wechselbar
Einbaumaße (H x B x T)
820-900 x 600 x 550 mm
Ausstattung Kühlteil
Be- und Entlüftung im Sockel
Vollautomatische Abtauung im Kühlraum
elektronische Steuerung
LED-Innenraumbeleuchtung
LED-Display
akustischer Türalarm
digitale Temperaturanzeige
3 höhenverstellbare Glasablagen
SuperCool
Ausstattung Innentür
Flaschenablage
1 höhenverstellbare Ablage

Technische Daten
Energieeffizienzklasse: **E** (Spektrum A bis G)
Energieverbrauch: 93 kWh/a
Nutzinhalt 138 l
Klimaklasse: SN-N-ST
Betriebsgeräusch: 37 dB(A) re1pW
Luftschallemissionsklasse: C
Anschlusswert: 60 W
Absicherung: 10 A



Unterbaukühlschrank****

Kurzbezeichnung	Ausführung	Kurzbezeichnung	Netto-Ident
RBIU609EA1		**RBIU609EA1**	**688**



unterbaufähig / integrierbar
Festtürtechnik, Anschlagtechnik-Variante 06
Türanschlag rechts, wechselbar
Einbaumaße (H x B x T)
820-900 x 600 x 550 mm
Ausstattung Kühlteil
Be- und Entlüftung im Sockel
Vollautomatische Abtauung im Kühlraum
elektronische Steuerung
LED-Innenraumbeleuchtung
LED-Display
akustischer Türalarm
digitale Temperaturanzeige
2 höhenverstellbare Glasablagen
SuperCool
Ausstattung Innentür
Flaschenablage
1 höhenverstellbare Ablage

Technische Daten
Energieeffizienzklasse: **E** (Spektrum A bis G)
Energieverbrauch: 148 kWh/a
Nutzinhalt gesamt 121 l, davon 17 l ****Gefrierfach
Gefriervermögen: 2 kg / 24 h
Lagerzeit bei Störungen: 9 h
Klimaklasse: SN-N-ST
Betriebsgeräusch: 38 dB(A) re1pW
Luftschallemissionsklasse: C
Anschlusswert: 90 W
Absicherung: 10 A



Maßskizzen finden Sie am Ende des Registers.
Piktogramm Hinweise siehe Vorspann

Gorenje Einbauherde

Einbauherd - Glaskeramik- Kochfeld-Set

Kurzbezeichnung	Ausführung	Kurzbezeichnung	Netto-Ident
HSET002AX	**Edelstahl**	**HSET002AX**	**976**



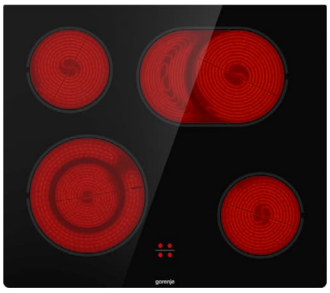

Glaskeramik-Kochfeld
Backofenfunktionen
Ober-/ Unterhitze
Umluft
Auftauen
Unterhitze
Ausstattung
Knebelsteuerung
CoolDoor 3
Steam Clean Reinigung
Clean Emaillierung, schwarz
Beleuchtung 25 W Halogen
Serienzubehör
1 Backblech emailliert
1 Grillrost
Teleskopauszug nachrüstbar
Ausstattung Kochfeld
Edelstahlrahmen
1 x Zweikreis-Kochzone: 140/220 mm Ø, 1000/2200 W
1 x Bräter-Kochzone: 190/285 mm Ø, 1100/2000 W
1 x 165 mm Ø, 1200 W
1 x 165 mm Ø, 1200 W
Restwärmeanzeige
Überhitzungsschutz
SensorTouch Bedienung

Technische Daten
Energieeffizienzklasse: **A** (Spektrum A+++ bis D)
Energieverbrauch (Konventionell): 0,99 kWh
Energieverbrauch (Umluft/Heißluft): 0,78 kWh
Einbaumaße Herd (H x B x T) 600 x 560 x 560 mm
Einbaumaße Kochfeld (B x T) 560 x 490 mm
Anschlusswert: 3,5 kW



Einbauherd - Glaskeramik- Kochfeld-Set

Kurzbezeichnung	Ausführung	Kurzbezeichnung	Netto-Ident
HSET002AB	**Schwarz**	**HSET002AB**	**976**



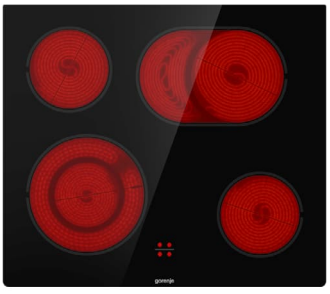

Glaskeramik-Kochfeld
Backofenfunktionen
Ober-/ Unterhitze
Umluft
Auftauen
Unterhitze
Ausstattung
Knebelsteuerung
CoolDoor 3
Steam Clean Reinigung
Clean Emaillierung, schwarz
Beleuchtung 25 W Halogen
Serienzubehör
1 Backblech emailliert
1 Grillrost
Teleskopauszug nachrüstbar
Ausstattung Kochfeld
Edelstahlrahmen
1 x Zweikreis-Kochzone: 140/220 mm Ø, 1000/2200 W
1 x Bräter-Kochzone: 190/285 mm Ø, 1100/2000 W
1 x 165 mm Ø, 1200 W
1 x 165 mm Ø, 1200 W
Restwärmeanzeige
Überhitzungsschutz
SensorTouch Bedienung

Technische Daten
Energieeffizienzklasse: **A** (Spektrum A+++ bis D)
Energieverbrauch (Konventionell): 0,99 kWh
Energieverbrauch (Umluft/Heißluft): 0,78 kWh
Einbaumaße Herd (H x B x T) 600 x 560 x 560 mm
Einbaumaße Kochfeld (B x T) 560 x 490 mm
Anschlusswert: 3,5 kW



Gorenje Einbauherde

Einbauherd - Glaskeramik- Kochfeld-Set

Kurzbezeichnung	Ausführung	Kurzbezeichnung	Netto-Ident
HSET005X	**Edelstahl**	**HSET005X**	**1228**



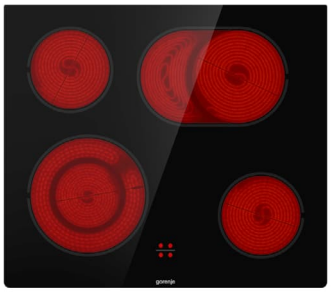

Glaskeramik-Kochfeld
Backofenfunktionen
Ober-/ Unterhitze
Umluft
Auftauen
Unterhitze
GentleBake
FastPreheat
Ausstattung
BigSpace
GentleClose
GentleOpen
abnehmbare Backofentür
Serienzubehör
1 Backblech emailliert
1 Grillrost
1-fach Teleskopauszug
Teleskopauszug nachrüstbar
Ausstattung
Edelstahlrahmen
1 x Zweikreis-Kochzone: 120/210 mm Ø, 800/2200 W
1 x Bräter-Kochzone: 170/265 mm Ø, 1500/2400 W
1 x 145 mm Ø, 1200 W
1 x 145 mm Ø, 1200 W
Restwärmeanzeige
Überhitzungsschutz
SensorTouch Bedienung

Technische Daten
Energieeffizienzklasse: **A** (Spektrum A+++ bis D)
Energieverbrauch (Konventionell): 0,99 kWh
Energieverbrauch (Umluft/Heißluft): 0,78 kWh
Einbaumaße Herd (H x B x T) 600 x 560 x 560 mm
Einbaumaße Kochfeld (B x T) 560 x 490 mm
Anschlusswert: 3,5 kW

Mehrwert Ausstattung
GentleClose
GentleOpen
1-fach Teleskopauszug

optionales Zubehör		
Perforiertes Backblech (AirFry)	**852601**	**76**
Teleskopauszug Set	**863768**	**112**
1fach Teleskopvollauszug	**910490**	**164**

Einbauherd - Glaskeramik- Kochfeld-Set

Kurzbezeichnung	Ausführung	Kurzbezeichnung	Netto-Ident
HSET004BL	**Schwarz**	**HSET004BL**	**1228**



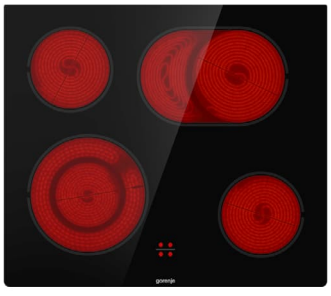

Glaskeramik-Kochfeld
Backofenfunktionen
Ober-/ Unterhitze
Umluft
Auftauen
Unterhitze
GentleBake
FastPreheat
Ausstattung
BigSpace
GentleClose
GentleOpen
abnehmbare Backofentür
Serienzubehör
1 Backblech emailliert
1 Grillrost
1-fach Teleskopauszug
Teleskopauszug nachrüstbar
Ausstattung
Edelstahlrahmen
1 x Zweikreis-Kochzone: 120/210 mm Ø, 800/2200 W
1 x Bräter-Kochzone: 170/265 mm Ø, 1500/2400 W
1 x 145 mm Ø, 1200 W
1 x 145 mm Ø, 1200 W
Restwärmeanzeige
Überhitzungsschutz
SensorTouch Bedienung

Technische Daten
Energieeffizienzklasse: **A** (Spektrum A+++ bis D)
Energieverbrauch (Konventionell): 0,99 kWh
Energieverbrauch (Umluft/Heißluft): 0,78 kWh
Einbaumaße Herd (H x B x T) 600 x 560 x 560 mm
Einbaumaße Kochfeld (B x T) 560 x 490 mm
Anschlusswert: 3,5 kW

Mehrwert Ausstattung
GentleClose
GentleOpen
1-fach Teleskopauszug

optionales Zubehör		
Perforiertes Backblech (AirFry)	**852601**	**76**
Teleskopauszug Set	**863768**	**112**
1fach Teleskopvollauszug	**910490**	**164**

Maßskizzen finden Sie am Ende des Registers.
Piktogramm Hinweise siehe Vorspann

Gorenje Einbaubacköfen

Einbaubackofen

Kurzbezeichnung	Ausführung	Kurzbezeichnung	Netto-Ident
BO6717E03AX	**Edelstahl**	**BO6717E03AX**	**652**
BO6717E03ABG	**Schwarz**	**BO6717E03ABG**	**652**





Backofenfunktionen
Schnellaufheizen
Ober-/ Unterhitze
Großflächengrill mit Ventilator
Pizzastufe
Heißluft
Auftauen
Unterhitze
AquaClean

Ausstattung
Steuerung über Bedienknebel
versenkbare Bedienknebel
CompactDoor
2-fach verglast
dynamische Kühlung

Serienzubehör
1 Backblech
1 Fettpfanne
1 Grillrost
seitliche Einhängegitter

Technische Daten
Energieeffizienzklasse: **A** (Spektrum A+++ bis D)
Energieverbrauch (Konventionell): 0,94 kWh
Energieverbrauch (Umluft/Heißluft): 0,81 kWh
Backofenvolumen: 73 Liter
Einbaumaße (H x B x T) 600 x 560 x 580 mm
Anschlusswert: 2,9 kW

Einbaubackofen

Kurzbezeichnung	Ausführung	Kurzbezeichnung	Netto-Ident
BOS6737E13X	**Edelstahl**	**BOS6737E13X**	**832**



Backofenfunktionen
Schnellaufheizen
Umluft (Ober-/ Unterhitze mit Ventilator)
Grill mit Ventilator
Airfry
Heißluft mit Dampfoption
Ober-/ Unterhitze mit Dampfoption
Grill
GentleBake
Pizzafunktion
FrozenBake
Auftauen
AquaClean
Beleuchtung

Ausstattung
Backmuffe HomeMADE 77 L
versenkbare Bedienknebel
Stangengriff Edelstahl
C (CompactDoor) 2-fach verglast
GentleClose Türeinzug
GentleOpen
Kühlgebläse mit automatischem Nachlauf
IconLED
Backofen mit EcoClean-Email emailliert, katalytisch beschichtet
Antifingerprint-Beschichtung
thermoelektrische Sicherung
aushängbare Edelstahl-Vollglas-Backofentür

Serienzubehör
1 Backblech
1 Fettpfanne
1 Grillrost
1-fach Teleskopauszug höhenverstellbar

Technische Daten
Energieeffizienzklasse: **A** (Spektrum A+++ bis D)
Energieverbrauch (Konventionell): 0,94 kWh
Energieverbrauch (Umluft/Heißluft): 0,81 kWh
Backofenvolumen: 77 Liter SuperSize
Einbaumaße (H x B x T) 583-600 x 560-568 x 550 mm
Anschlusswert: 3,3 kW

Mehrwert Ausstattung
GentleClose
GentleOpen
1-fach Teleskopauszug

optionales Zubehör		
Perforiertes Backblech (AirFry)	**852601**	**76**
Teleskopauszug Set	**863768**	**112**
1fach Teleskopvollauszug	**910490**	**164**

Gorenje Einbaubacköfen

Einbaubackofen

Kurzbezeichnung	Ausführung	Kurzbezeichnung	Netto-Ident
BOS6737E02B	**Schwarz**	**BOS6737E02B**	**724**



Backofenfunktionen
Schnellaufheizen
Umluft (Ober-/ Unterhitze mit Ventilator)
Großflächengrill mit Ventilator
Airfry
Heißluft & Dampfgaren
GentleBake
Pizzafunktion
FrozenBake
Auftauen
AquaClean
Backofenlicht
PerfectGrill

Ausstattung
Steuerung über Bedienknebel
versenkbare Bedienknebel
IconLED
C (CompactDoor) 2-fach verglast
GentleClose Türeinzug
dynamisches Kühlgebläse mit Nachlaufautomatik (DC+)
IconLED
Soft Open
Backofen mit EcoClean-Email emailliert, katalytisch beschichtet
aushängbare Glas-Backofentür

Serienzubehör
1 Backblech
1 Fettpfanne
1 Grillrost
2-fach Teleskopauszug teilausziehbar
Glasbackschale

Technische Daten
Energieeffizienzklasse: **A** (Spektrum A+++ bis D)
Energieverbrauch (Konventionell): 0,97 kWh
Energieverbrauch (Umluft/Heißluft): 0,82 kWh
Backofenvolumen: 77 Liter SuperSize
Einbaumaße (H x B x T) 590 x 560 x 550 mm
Anschlusswert: 3,5 kW

optionales Zubehör		
Perforiertes Backblech (AirFry)	**852601**	**76**
Teleskopauszug Set	**863768**	**112**
1fach Teleskopvollauszug	**910490**	**164**

Einbaubackofen

Kurzbezeichnung	Ausführung	Kurzbezeichnung	Netto-Ident
BOP6373E28EBG	**Schwarz**	**BOP6373E28EBG**	**868**



Backofenfunktionen
Schnellaufheizen
Umluft (Ober-/ Unterhitze mit Ventilator)
Großflächengrill
Großflächengrill mit Ventilator
Airfry
Heißluft
Ober-/ Unterhitze
GentleBake
Pizzafunktion
Auftauen
Backofenlicht
Pyrolyse-Reinigung

Ausstattung
Backmuffe HomeMADE 77 L
versenkbare Bedienknebel
Stangengriff
CD (Cool Door) 3-fach verglast
GentleClose Türeinzug
GentleOpen
dynamisches Kühlgebläse mit Nachlaufautomatik (DC+)
IconLED
HomeMade Plus Design
aushängbare Glas-Backofentür
elektronische Steuerung

Serienzubehör
1 Fettpfanne
1 Grillrost
1-fach Teleskopauszug

Technische Daten
Energieeffizienzklasse: **A+** (Spektrum A+++ bis D)
Energieverbrauch (Ventilator): 0,71 kWh
Backofenvolumen: 77 Liter SuperSize
Einbaumaße (H x B x T) 590-600 x 564 x 550 mm
Anschlusswert: 3,5 kW

Mehrwert Ausstattung
GentleClose
GentleOpen
Pyrolyse-Reinigung
1-fach Teleskopauszug

optionales Zubehör		
Perforiertes Backblech (AirFry)	**852601**	**76**
Teleskopauszug Set	**863768**	**112**
1fach Teleskopvollauszug, pyrolyse geeignet	**910491**	**184**

Maßskizzen finden Sie am Ende des Registers.
Piktogramm Hinweise siehe Vorspann

Gorenje Einbaubacköfen

Einbaubackofen

Kurzbezeichnung	Ausführung	Kurzbezeichnung	Netto-Ident
BSA6747DGWI	**Schwarz**	**BSA6747DGWI**	**1052**



Backofenfunktionen
Schnellaufheizung
Heißluft (optional mit Unterhitze oder Oberhitze)
Heißluft mit Grill
Heißluft mit Grill und Unterhitze
Großflächengrill
Ober-und Unterhitze
Unterhitze mit Grill
Umluft (Ober-/ Unterhitze mit Ventilator)
Großflächengrill mit Ventilator
Unterhitze mit Grill / Unterhitze mit Grill und Ventilator
FrozenBake
Pizzafunktion
GentleBake
AirFry
Auftauen
AquaClean
Tellerwärmer
Sabbath Funktion
Dampffunktionen

Ausstattung
Backmuffe HomeMADE 77 L
Intuitiver Bedienknebel
CD (Cool Door) 3-fach verglast
GentleClose Türeinzug
dynamisches Kühlgebläse mit Nachlaufautomatik (DC+)
IconTouch
WiFi Funktion „ConnectLife“
Backofen mit EcoClean-Email emailliert, katalytisch beschichtet
aushängbare Edelstahl-Vollglas-Backofentür

Serienzubehör
1 Backblech
1 perforiertes Backblech für die Airfry-Funktion
1 Fettpfanne
1 Grillrost
2-fach Teleskopauszug
Bratenthermometer

Technische Daten
Energieeffizienzklasse: **A+** (Spektrum A+++ bis D)
Energieverbrauch (Konventionell): 0,97 kWh
Energieverbrauch (Umluft/Heißluft): 0,71 kWh
Backofenvolumen: 77 Liter SuperSize
Einbaumaße (H x B x T) 590-600 x 560-564 x 550 mm
Anschlusswert: 3,5 kW

Mehrwert Ausstattung
GentleClose
WiFi Funktion „ConnectLife“
Dampffunktion
Sabbath-Funktion
2-fach Teleskopauszug
Bratenthermometer

optionales Zubehör		
Perforiertes Backblech (AirFry)	**852601**	**76**
Teleskopauszug Set	**863768**	**112**
1fach Teleskopvollauszug	**910490**	**164**

Gorenje Autarke Kochfelder

Glaskeramik-Kochfeld

Kurzbezeichnung	Ausführung	Kurzbezeichnung	Netto-Ident
ECT322BCSC	**Facettenschliff vorne**	**ECT322BCSC**	**316**

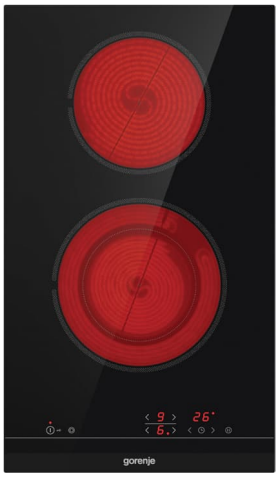

Ausstattung
1 HiLight-Kochzone 145 mm Ø, 1200 W
1 HiLight Zweikreis-Kochzone: 120/180 mm Ø, 700/1700 W
TouchControl-Sensorbedienung
Timer
Stop+Go Funktion
StayWarm
Restwärmeanzeige
automatische Sicherheitsabschaltung
Kindersicherung

Technische Daten
Einbaumaße (H x B x T) 67 x 283 x 490 mm
Anschlusswert: 2,9 kW

300
2

Glaskeramik-Kochfeld

Kurzbezeichnung	Ausführung	Kurzbezeichnung	Netto-Ident
ECT643BX	**Edelstahl**	**ECT643BX**	**456**



Ausstattung
4 HiLight-Kochzonen
2 HiLight-Kochzonen 145 mm Ø, 1200 W
1 HiLight Zweikreis-Kochzone: 120/210 mm Ø, 800/2200 W
1 Bräterkochzone: 170/265 mm Ø, 1500/2400 W
TouchControl-Sensorbedienung
Timer
Stop+Go Funktion
StayWarm
Restwärmeanzeige
automatische Sicherheitsabschaltung
Kindersicherung

Technische Daten
Einbaumaße (H x B x T) 70 x 560 x 490 mm
Anschlusswert: 7,0 kW

600
2

Induktion-Glaskeramik-Kochfeld

Kurzbezeichnung	Ausführung	Kurzbezeichnung	Netto-Ident
GI3201BC	**Facettenschliff vorne**	**GI3201BC**	**492**

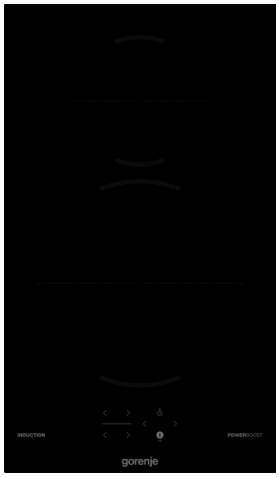

Ausstattung
2 Induktions-Kochzonen
1 x 230 mm Ø, 1500/2000 W
1 x 145 mm Ø, 1200/1600 W
TouchControl-Sensorbedienung
Timer
PowerBoost
Restwärmeanzeige
Kindersicherung

Technische Daten
Einbaumaße (H x B x T) 70 x 283-285 x 490 mm
Anschlusswert: 3,6 kW

300

Maßskizzen finden Sie am Ende des Registers.
Piktogramm Hinweise siehe Vorspann

Gorenje Autarke Kochfelder

Induktion-Glaskeramik-Kochfeld

Kurzbezeichnung	Ausführung	Kurzbezeichnung	Netto-Ident
GI6401BSCE	**Rahmenlos**	**GI6401BSCE**	**468**



Ausstattung
4 Induktions-Kochzonen
2 x 180 mm Ø, 1200/1500 W
2 x 180 mm Ø, 1500/2000 W
TouchControl-Sensorbedienung
Timer
PowerBoost
Restwärmeanzeige
Kindersicherung

Technische Daten
Einbaumaße (H x B x T) 50 x 560-564 x 490 mm
Anschlusswert: 7,0 kW

Flächenbündiger Einbau ist nur bei rahmenlosen Modellen möglich!

600

FEK

Induktion-Glaskeramik-Kochfeld

Kurzbezeichnung	Ausführung	Kurzbezeichnung	Netto-Ident
GI6401BX	**Edelstahlrahmen**	**GI6401BX**	**616**



Ausstattung
4 Induktions-Kochzonen
2 x 180 mm Ø, 1500/2000 W
1 x 230 mm Ø, 1500/2000 W
1 x 145 mm Ø, 1200/1600 W
TouchControl-Sensorbedienung
Timer
PowerBoost
Topferkennung: AutoDedect
Restwärmeanzeige
automatische Sicherheitsabschaltung
Kindersicherung

Technische Daten
Einbaumaße (H x B x T) 70 x 560 x 490 mm
Anschlusswert: 7,2 kW

N

600

Induktion-Glaskeramik-Kochfeld

Kurzbezeichnung	Ausführung	Kurzbezeichnung	Netto-Ident
GI6442BSC	**Rahmenlos**	**GI6442BSC**	**724**



Ausstattung
4 Induktions-Kochzonen
4 x 195x210 mm Ø, 2200/3300 W
Slider Touch
AutoDetect
Recall Funktion
Timer
StopGo-Funktion
Bridge Funktion
Warmhaltefunktion
Schmelzprogramm
PowerBoostS
Topf-Bewegungserkennung
Restwärmeanzeige
Kindersicherug

Technische Daten
Einbaumaße (H x B x T) 70 x 560-562 x 490 mm
Anschlusswert: 7,36 kW

Flächenbündiger Einbau ist nur bei rahmenlosen Modellen möglich!

600

FEK

Gorenje Autarke Kochfelder

Induktion-Glaskeramik-Kochfeld

Kurzbezeichnung	Ausführung	Kurzbezeichnung	Netto-Ident
GI6433SRWF	**Rahmenlos, matt**	**GI6433SRWF**	**1304**



Kratzfeste, matte Oberfläche

Ausstattung
4 Induktions-Kochzonen
2 x 210x195 mm Ø, 2300/3000 W
1 x 230 mm Ø, 2300/3000 W
1 x 145 mm Ø, 1200/1800 W
TouchControl-Sensorbedienung
Timer
PowerBoost
Restwärmeanzeige
Kindersicherung
Recall Funktion
Delete Funktion
Stop+Go Funktion
Bridge-Funktion
Topferkennung

Technische Daten
Einbaumaße (H x B x T) 70 x 560-562 x 490 mm
Anschlusswert: 7,4 kW

Flächenbündiger Einbau ist nur bei rahmenlosen Modellen möglich!



Induktion-Glaskeramik-Kochfeld

Kurzbezeichnung	Ausführung	Kurzbezeichnung	Netto-Ident
GI8532BSCE	**seitlich geschliffen**	**GI8532BSCE**	**1160**



Ausstattung
4 Induktions-Kochzonen
2 x 185 x 210 mm, 2200/3300 W
1 x 230 mm Ø, 2200/3700 W
1 x 180 mm Ø, 1800/2800 W
1 x 145 mm Ø, 1500/2400 W
Slider Touch
AREAFLEX - Bridge Funktion
Stop+Go Funktion
PowerBoost
powerManagement-Funktion
Restwärmeanzeige
Überhitzungsschutz
Kindersicherung

Technische Daten
Einbaumaße (H x B x T) 125 x 945 x 680 mm
Anschlusswert: 7,4 kW

Flächenbündiger Einbau ist nur bei rahmenlosen Modellen möglich!



Maßskizzen finden Sie am Ende des Registers.
Piktogramm Hinweise siehe Vorspann

Gorenje Muldenlüfter

Muldenlüfter

Kurzbezeichnung	Ausführung	Kurzbezeichnung	Netto-Ident
GEH6432BSCWF	**Rahmenlos, 60 cm**	**GEH6432BSCWF**	**2176**
GEH8432BSCWF	**Rahmenlos, 83 cm**	**GEH8432BSCWF**	**2356**

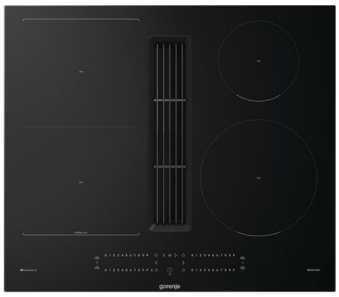

Ausstattung
AREAFLEX - Bridge Funktion
4 Induktions-Kochzonen
2 x 210 mm Ø, 2300/3000 W
1 x 230 mm Ø, 2300/3000 W
1 x 145 mm Ø, 1200/1800 W
Slider Touch
10 Leistungsstufen
PowerBoost
WiFi Funktion
elektronische Steuerung
Timerfunktion
Ausstattung Haube
Abluft- oder Umluftbetrieb
Anzahl der Motoren: 1
Metallfettfilter
Filtersättigungsanzeige

Technische Daten
Energieeffizienzklasse: **A+++** (Spektrum A+++ bis D)
Fluiddynamische Effizienzklasse: A
Fettfiltereffizienzklasse: C
durchschnittlicher Energieverbrauch: 13,2 kWh/a
Max. Lüfterleistung 471 m³/h
Abluftleistung Stufe 1: 157 m³/h
Erhöhte Luftzirkulation: 627 m³/h
GEH6432BSCWF:
Einbaumaße (H x B x T) 230 x 560-562 x 490 mm
Gerätemaße (H x B x T) 233 x 600 x 520 mm
GEH8432BSCWF:
Einbaumaße (H x B x T) 230 x 750-752 x 490 mm
Gerätemaße (H x B x T) 233 x 830 x 520 mm
Anschlusswert: 74 W , 220-240 V



Flächenbündiger Einbau ist nur bei rahmenlosen Modellen möglich!

Gorenje Mikrowellen

Mikrowelle mit Grill

Kurzbezeichnung	Ausführung	Kurzbezeichnung	Netto-Ident
BM171EG1B	**Schwarz**	**BM171EG1B**	**396**



zur Montage in einen 60 cm breiten Hoch- oder Hängeschrank
Nischenhöhe: 380 mm
Türanschlag links
Ausstattung
700 W Mikrowelle mit Grill
max. Grillleistung 1000 W
5 Leistungsstufen
1 Grillprogramm
3 Programme im Kombinationsbetrieb Mikrowelle + Grill
Auftaufunktion
voreingestellte Programme
Glastür
Steuerung über Bedienknebel
Innenbeleuchtung
AquaClean
Zeiteinstellung: 35 min
Glas-Drehteller, Ø 24,5 cm

Technische Daten
17 l Edelstahl-Garraum
Gerätemaße (H x B x T) 382 x 595 x 320 mm
Einbaumaße (H x B x T) 370-380 x 560-568 x 320 mm
Anschlusswert: 1,05 kW
Absicherung: 10 A



Gorenje Dunstabzugshauben

Flachschirmdunstabzugshaube

Kurzbezeichnung	Ausführung	Kurzbezeichnung	Netto-Ident
TH62E4X	**Edelstahl**	**TH62E4X**	**196**



zur Montage in einen Hängeschrank

Ausstattung
Abluft- oder Umluftbetrieb
Druckschalter für 3 Leistungsstufen
Filter aus Aluminium mit Polyurethan-Schaum, auswaschbar
gleichmäßige, helle Beleuchtung mit 2 x 2,2 W LED

Technische Daten
Abluftstutzen: Ø 150 mm
Lüfterleistung nach EN 61591
bei Abluftbetrieb max. 450 m³/h
bei Umluftbetrieb max. 190 m³/h
Energieeffizienzklasse: **C** (Spektrum A+++ bis D)
Fluiddynamische Effizienzklasse: D
Beleuchtungseffizienzklasse: A
Fettfiltereffizienzklasse: B
durchschnittlicher Energieverbrauch: 64,8 kWh/a
Geräusch max.: 71 dB(A)re1pW
Gerätemaße (H x B x T) 170 x 600 x 306 mm
Anschlusswert: 135 W
Absicherung: 10 A

für Umluftbetrieb benötigt:		
Aktivkohlefilter	**H10883187**	**24**
Ersatzbedarf für Umluftbetrieb:		
Aktivkohlefilter	**H10883187**	**24**

Flachschirmdunstabzugshaube

Kurzbezeichnung	Ausführung	Kurzbezeichnung	Netto-Ident
TH64E4BG	**Schwarz**	**TH64E4BG**	**216**



zur Montage in einen Hängeschrank

Ausstattung
Abluft- oder Umluftbetrieb
TouchControl-Bedienung
elektronische Steuerung
3 Leistungsstufen
Filter aus Aluminium mit Polyurethan-Schaum, auswaschbar
gleichmäßige, helle Beleuchtung mit 2 x 1,5 W LED

Technische Daten
Abluftstutzen: Ø 150 mm
Lüfterleistung nach EN 61591
bei Abluftbetrieb max.450 m³/h
bei Umluftbetrieb max.190 m³/h
Energieeffizienzklasse: **C** (Spektrum A+++ bis D)
Fluiddynamische Effizienzklasse: D
Beleuchtungseffizienzklasse: A
Fettfiltereffizienzklasse: B
durchschnittlicher Energieverbrauch: 63,6 kWh/a
Geräuschpegel: max. 71 dB(A) re1pW
Gerätemaße (H x B x T) 170 x 600 x 306 mm
Anschlusswert: 135 W
Absicherung: 10 A

für Umluftbetrieb benötigt:		
Aktivkohlefilter	**H10883187**	**24**
Ersatzbedarf für Umluftbetrieb:		
Aktivkohlefilter	**H10883187**	**24**

Maßskizzen finden Sie am Ende des Registers.
Piktogramm Hinweise siehe Vorspann

Gorenje Dunstabzugshauben

Kopffreihaube

Kurzbezeichnung	Ausführung	Kurzbezeichnung	Netto-Ident
W6TB	**Schwarz, 60 cm**	**W6TB**	**372**

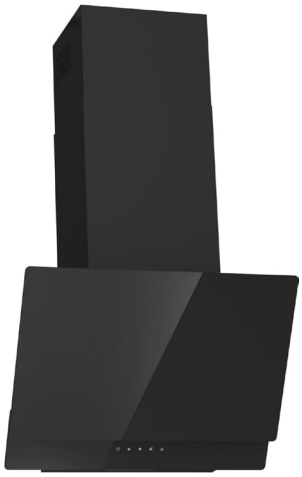

Ausstattung
Abluft- oder Umluftbetrieb
TouchControl-Bedienung
3 Leistungsstufen
elektronische Steuerung
Filter aus Aluminium mit Polyurethan-Schaum, auswaschbar
gleichmäßige, helle Beleuchtung mit 1 LED-Streifen 3 W

Technische Daten
Abluftstutzen: Ø 150 mm
Lüfterleistung nach EN 61591
bei Abluftbetrieb max. 608 m³/h
bei Umluftbetrieb max. 374 m³/h
Energieeffizienzklasse: **B** (Spektrum A+++ bis D)
Fluiddynamische Effizienzklasse: C
Beleuchtungseffizienzklasse: A
Fettfiltereffizienzklasse: C
durchschnittlicher Energieverbrauch: 59,2 kWh/a
Geräuschpegel: max. 63 dB(A) re1pW
Gerätemaße (H x B x T) 375 x 600 x 335 mm
Mindesthöhe Kamin: 575 mm
Maximale Höhe Kamin: 705 mm
Anschlusswert: 183 W
Absicherung: 10 A



für Umluftbetrieb benötigt:		
Umluftset	**735631**	**68**
Ersatzbedarf für Umluftbetrieb:		
Aktivkohlefilter	**808996**	**40**

Kopffreihaube

Kurzbezeichnung	Ausführung	Kurzbezeichnung	Netto-Ident
WHI849EB	**Schwarz**	**WHI849EB**	**444**



Ausstattung
Abluft- oder Umluftbetrieb
TouchControl-Bedienung
3 Leistungsstufen
elektronische Steuerung
Filter aus Aluminium mit Polyurethan-Schaum, auswaschbar
gleichmäßige, helle Beleuchtung mit 1 LED-Streifen 3 W

Technische Daten
Abluftstutzen: Ø 150 mm
Lüfterleistung nach EN 61591
bei Abluftbetrieb max. 608 m³/h
bei Umluftbetrieb max. 374 m³/h
Energieeffizienzklasse: **B** (Spektrum A+++ bis D)
Fluiddynamische Effizienzklasse: B
Beleuchtungseffizienzklasse: A
Fettfiltereffizienzklasse: C
durchschnittlicher Energieverbrauch: 59,2 kWh/a
Geräuschpegel: max. 63 dB(A) re1pW
Gerätemaße (H x B x T) 380 x 800 x 335 mm
Mindesthöhe Kamin: 575 mm
Maximale Höhe Kamin: 705 mm
Anschlusswert: 183 W
Absicherung: 10 A



für Umluftbetrieb benötigt:		
Umluftset	**735631**	**68**
Ersatzbedarf für Umluftbetrieb:		
Aktivkohlefilter	**808996**	**40**

Gorenje Geschirrspüler

Geschirrspüler

Kurzbezeichnung	Ausführung	Kurzbezeichnung	Netto-Ident
GV642E90	**Vollintegriert**	**GV642E90**	**904**



Breite 600 mm

Programme
70°C Intensiv
70° Hygiene
65°C Schnell 1h
60°C Normal
55°C Eco
40°C Glas

Ausstattung
Fassungsvermögen: 13 Maßgedecke
höhenverstellbarer Oberkorb
Unterkorb (klappbare Einsätze)
Besteckkorb
Innenraum aus Edelstahl
Bedienung über Touch Control
Startzeitvorwahl: 1-24 h
akustisches und optisches Signal nach Programmende
Total AquaStopp

Technische Daten
Energieeffizienzklasse: **E** (Spektrum A bis G)
Trocknungswirkungsklasse: A
Betriebsgeräusch: 47 dB(A) re1pW
Luftschallemissionsklasse: C
Verbrauchsdaten Eco (Standardprogramm)
Energieverbrauch des Eco-Programms pro 100 Betriebszykden: 92 kWh
Wasserverbrauch des Eco-Programms pro Betriebszyklus: 11 Liter
Dauer des Eco-Programms: 3:35 h
Gerätemaße (H x B x T) 816 x 598 x 555 mm
Anschlusswert: 1,9 kW
Absicherung: 10 A

optionales Zubehör		
Schlauchverlängerung, 200cm	**101482**	**216**

Geschirrspüler

Kurzbezeichnung	Ausführung	Kurzbezeichnung	Netto-Ident
GV643E90	**Vollintegriert**	**GV643E90**	**964**



Programme
60 Minuten
Kristallgläser
Universal
Hygieneprogramm
Eco (Standardprogramm)
Intensiv
Selbstreinigungsprogramm
SpeedWash

Ausstattung
Fassungsvermögen: 16 Maßgedecke
höhenverstellbarer Oberkorb
3 Geschirrkörbe
Besteckschublade
Innenraum aus Edelstahl
Bedienung über Touch Control
Startzeitvorwahl: 1-24 h
akustisches Signal nach Programmende
Memory-Funktion
Aquastop
Oberkorb: 2 Glashalter, Messerhalter, Gläserhalterung, Feste Stiftreihen, Foldable/dividable left, CupHolder, Umklappbare Weinglashalterung (links), Breiter Gitterboden
Unterkorb: Breiter Gitterboden, Faltbare / teilbare hintere Stiftreihe

Technische Daten
Energieeffizienzklasse: **E** (Spektrum A bis G)
Trocknungswirkungsklasse: A
Betriebsgeräusch: 47 dB(A) re1pW
Luftschallemissionsklasse: C
Verbrauchsdaten Eco (Standardprogramm)
Energieverbrauch des Eco-Programms pro 100 Betriebszykden: 97 kWh
Wasserverbrauch des Eco-Programms pro Betriebszyklus: 11 Liter
Dauer des Eco-Programms: 3:41 h
Gerätemaße (H x B x T) 816 x 598 x 555 mm
Anschlusswert: 1,9 kW
Absicherung: 10 A

optionales Zubehör		
Schlauchverlängerung, 200cm	**101482**	**216**

Maßskizzen finden Sie am Ende des Registers.
Piktogramm Hinweise siehe Vorspann

Gorenje Geschirrspüler

Geschirrspüler

Kurzbezeichnung	Ausführung	Kurzbezeichnung	Netto-Ident
GV16A	**Vollintegriert**	**GV16A**	**1160**



Programme/Extras
Spültemperatur 35, 40, 45, 50, 55, 60, 65, 70 °C
Selbstreinigungsprogramm
TotalDry automatische Türöffnung
Automatikprogramme
SpeedWash
Ausstattung
Fassungsvermögen: 16 Maßgedecke
höhenverstellbarer Oberkorb
Unterkorb (klappbare Einsätze)
Besteckschublade
Memory-Funktion
Programmanzeige
Restlaufanzeige
Inverter PowerDrive Motor
Innenraum aus Edelstahl
TouchControl Steuerung
3 in 1 Funktion
Startzeitvorwahl: 1-24 h
akustisches und optisches Signal nach Programmende
Total AquaStopp
selbstreinigender Filter
Überlaufschutz
Status-LED-Licht
Fehlerdiagnosesystem
Intensive Reinigungszone
Bottle Wash Funktion - mühelose Flaschenreinigung

Technische Daten
Energieeffizienzklasse: **A** (Spektrum A bis G)
Trocknungswirkungsklasse: A
Betriebsgeräusch: 43 dB(A) re1pW
Luftschallemissionsklasse: B
Verbrauchsdaten Eco (Standardprogramm)
Energieverbrauch des Eco-Programms pro 100 Betriebszyklen: 49 kWh
Wasserverbrauch des Eco-Programms pro Betriebszyklus: 9,5 Liter
Programmdauer im Eco-Programm: 4:40 h
Gerätemaße (H x B x T) 816 x 598 x 555 mm
Anschlusswert: 1,9 kW
Absicherung: 10 A

Mehrwert Ausstattung
SpeedWash
Memory-Funktion
TotalDry automatische Türöffnung
Intensive Reinigungszone
Bottle Wash Funktion - mühelose Flaschenreinigung
Betriebsgeräusch: 43 dB(A) re1 pW

optionales Zubehör		
Schlauchverlängerung, 200cm	**101482**	**216**

Geschirrspüler

Kurzbezeichnung	Ausführung	Kurzbezeichnung	Netto-Ident
GV520E10	**Vollintegriert**	**GV520E10**	**856**



Breite 450 mm
Programme
65° Intensiv
60° Schnell 1 h
45° Eco
35° Schnell
Vorspülen
Ausstattung
Fassungsvermögen: 11 Maßgedecke
höhenverstellbarer Oberkorb
Unterkorb (klappbare Einsätze)
Besteckschublade
Innenraum aus Edelstahl
Steuerung über Drucktasten
Option: Halbe Beladung
3 in 1 Funktion
Programmanzeige
akustisches Signal nach Programmende
Total AquaStopp
selbstreinigender Filter
Überlaufschutz
Fehlerdiagnosesystem

Technische Daten
Energieeffizienzklasse: **E** (Spektrum A bis G)
Trocknungswirkungsklasse: A
Betriebsgeräusch: 47 dB(A) re1pW
Luftschallemissionsklasse: C
Verbrauchsdaten Eco (Standardprogramm)
Energieverbrauch des Eco-Programms pro 100 Betriebszyklen: 81 kWh
Wasserverbrauch des Eco-Programms pro Betriebszyklus: 9,5 Liter
Programmdauer im Eco-Programm: 4:10 h
Gerätemaße (H x B x T) 815 x 448 x 550 mm
Anschlusswert: 1,76 kW
Absicherung: 10 A

optionales Zubehör		
Schlauchverlängerung, 200cm	**101482**	**216**

Gorenje Sonderzubehör

	Beschreibung		Ausführung	Kurz-bezeichnung	N
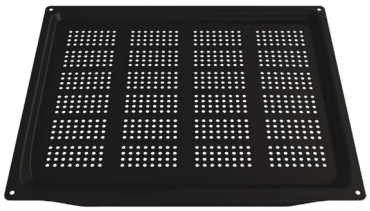	**Perforiertes Backblech (AirFry)** **852601** für HSET005X, HSET004BL, BOS6737E13X, BOS6737E02B, BOP6373E28EBG und BSA6747DGWI			**852601**	76
	**Teleskopauszug Set** **863768** für HSET005X, HSET004BL, BOS6737E13X, BOS6737E02B, BOP6373E28EBG und BSA6747DGWI *Beim Teleskopauszug handelt es sich um ein* **Einzelteil**, *das zusätzlich nutzbar ist und individuell eingeklickt werden kann, somit auch in der jeweils gewollten Höhe.*			**863768**	112
	1fach Teleskopvollauszug **910490** für HSET005X, HSET004BL, BOS6737E13X, BOS6737E02B und BSA6747DGWI *Beim Teleskopauszug handelt es sich um ein* **Einzelteil**, *das zusätzlich nutzbar ist und individuell eingeklickt werden kann, somit auch in der jeweils gewollten Höhe.*			**910490**	164
	1fach Teleskopvollauszug, pyrolyse geeignet **910491** für BOP6373E28EBG *Beim Teleskopauszug handelt es sich um ein* **Einzelteil**, *das zusätzlich nutzbar ist und individuell eingeklickt werden kann, somit auch in der jeweils gewollten Höhe.*			**910491**	184
	**Aktivkohlefilter** **H10883187** für TH62E4X, TH64E4BG			**H10883187**	24
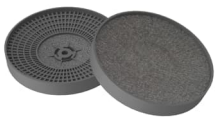	**Aktivkohlefilter** **808996** 1 Set bestehend aus 2 Stück für W6TB, WHI849EB			**808996**	40
	**Umluftset** **735631** für W6TB, W9TB, WHI849EB			**735631**	68
	**Schlauchverlängerung** **101482** für alle Gorenje Geschirrspüler			**101482**	216

Gorenje Maßzeichnungen

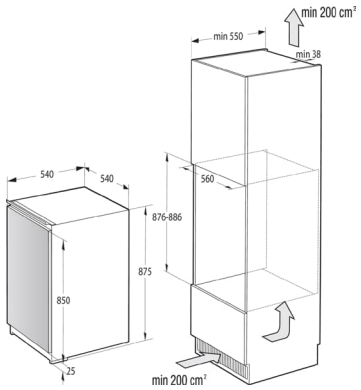

RI58E21

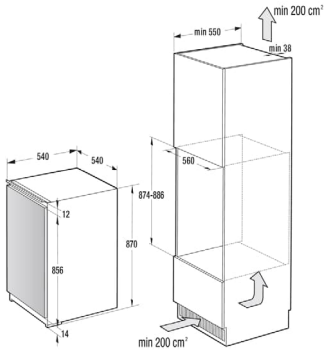

RBI58E21

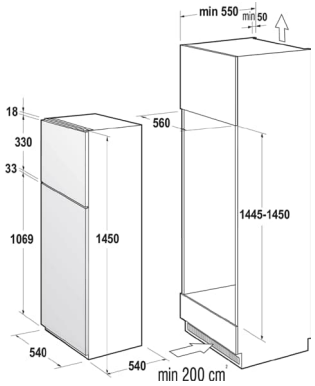

RFI514E21

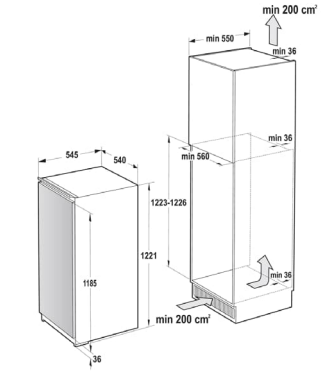

RI512E41, RBI512E21

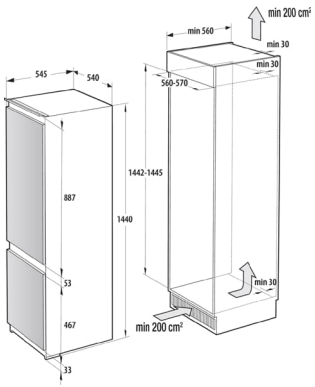

RKI514E21

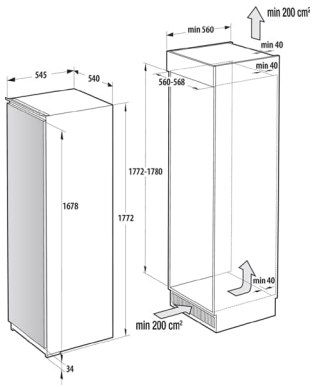

RI517E41WF

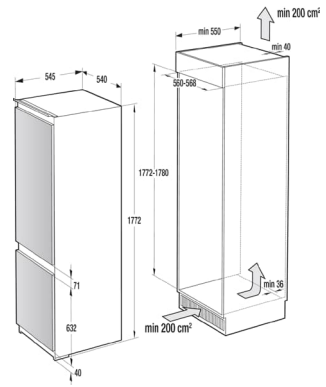

NRKI418EP1

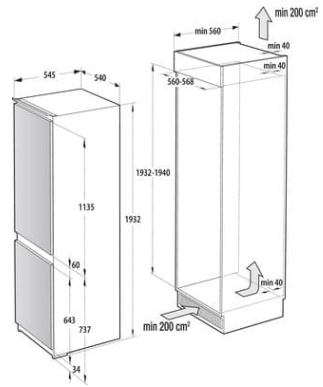

NRKI519D61WF

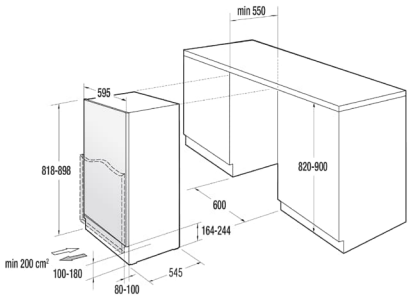

RIU609EA1, RBIU609EA1

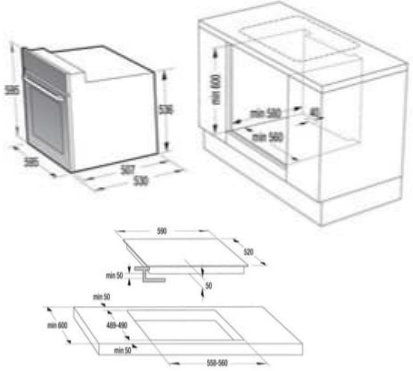

HSET002AX

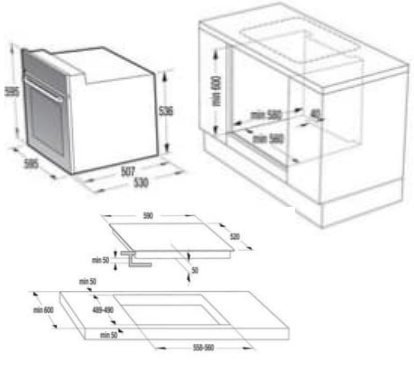

HSET002AB

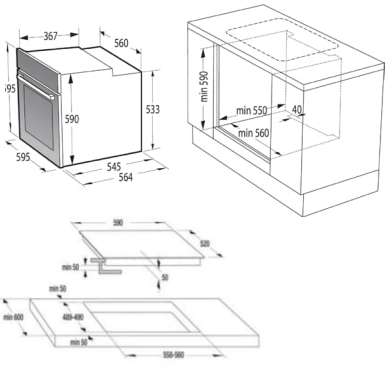

HSET005X

Gorenje Maßzeichnungen

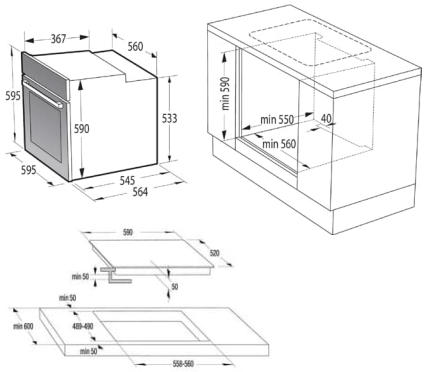

HSET004BL

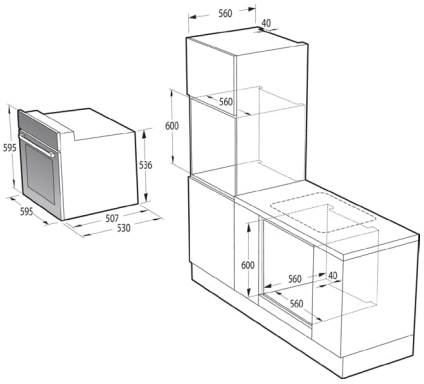

BO6717E03AX

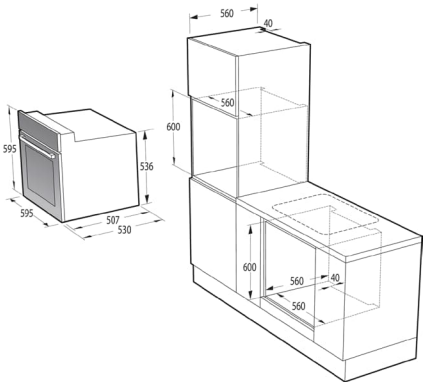

BO6717E03ABG

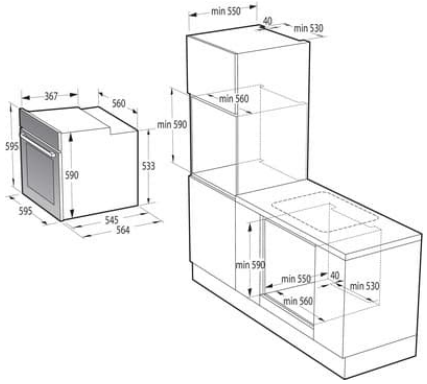

BOS6737E13X

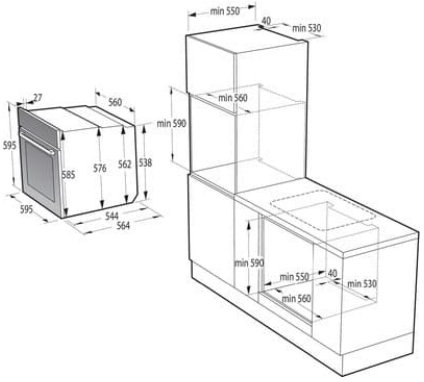

BOS6737E02B

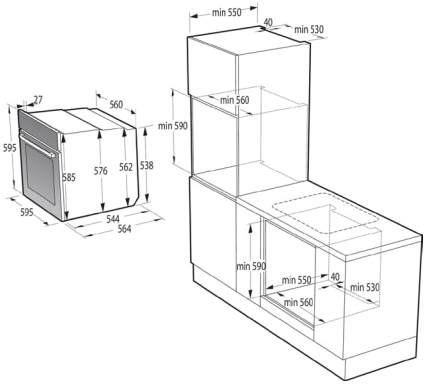

BOP6373E28EBG

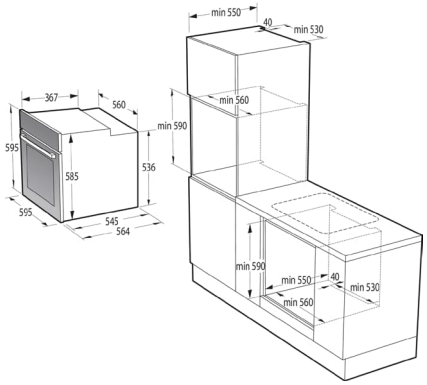

BSA6747DGWI

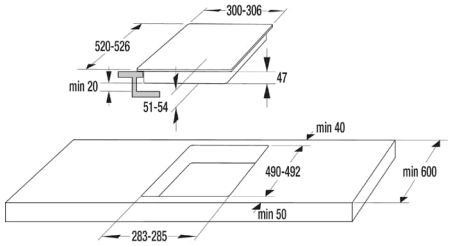

ECT322BCSC

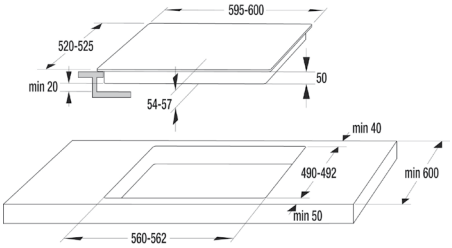

ECT643BX

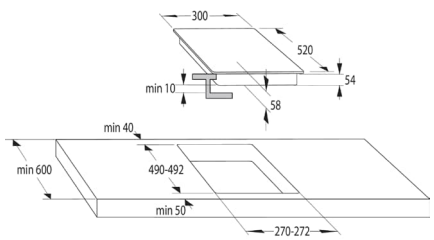

GI3201BC

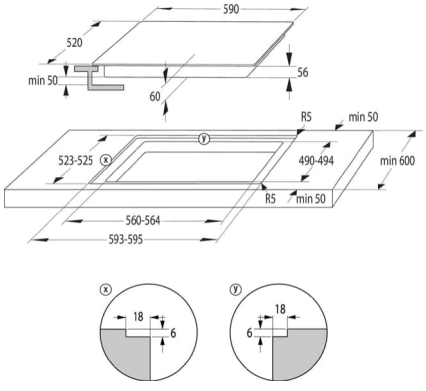

GI6401BSCE

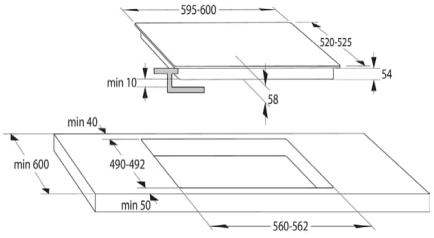

GI6401BX

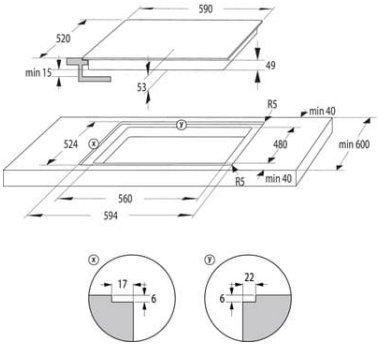

GI6442BSCE

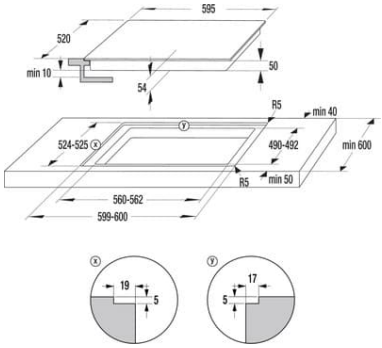

GI6433SRWF

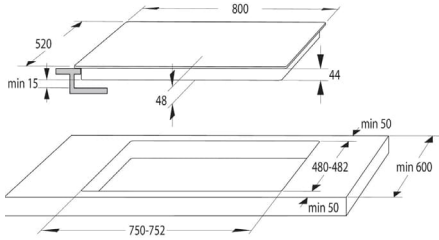

GI8532BSCE

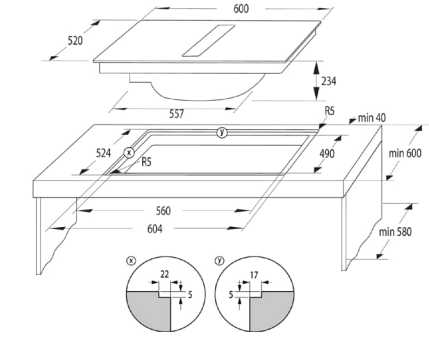

GEH6432BSCWF

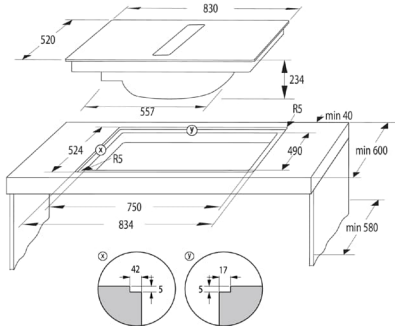

GEH8432BSCWF

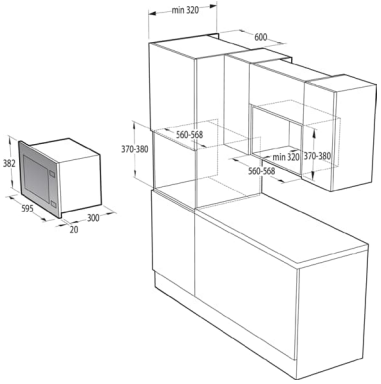

BM171EG1B

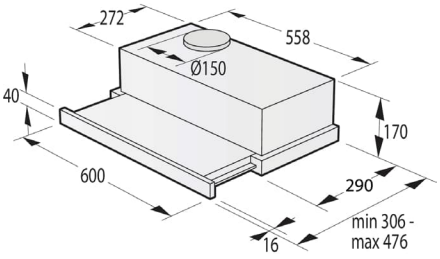

TH62E4X, TH64E4BG

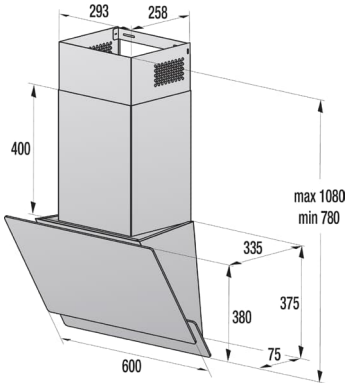

W6TB

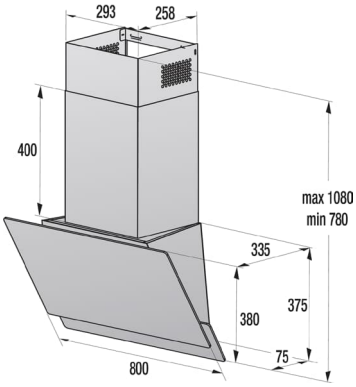

WHI849EB

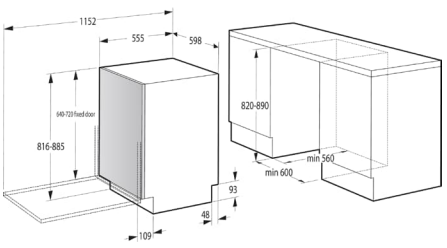

GV642E90, GV643E90

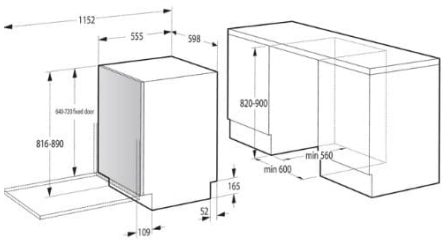

GV16A

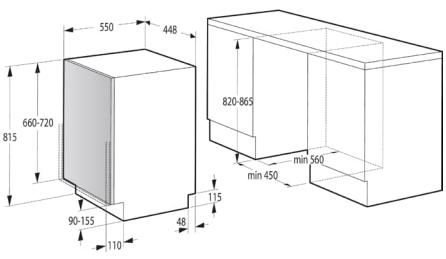

GV520E10