

NikolaTesla Collection

Kochfeldabzüge

Ein Genie kommt in die Küche

Nikolatesla ist in Bezug auf ästhetische Vielseitigkeit, Größe, Funktionalität und Einbaumöglichkeiten das breiteste Angebot an Kochfeldern auf dem Markt.

elica 5 Years Premium Warranty

Register your product at elica.com





Ausführung Raw

Die ganz neue mattschwarze Oberfläche der Glasscheibe passt perfekt zu den ästhetischen Elementen und verleiht den bereits ikonischen Modellen eine zusätzliche Note. Vor allem bei der Reinigung und Pflege erweist sich diese Lösung als genial.

Verfügbar für: NikolaTesla One & NikolaTesla Prime S+

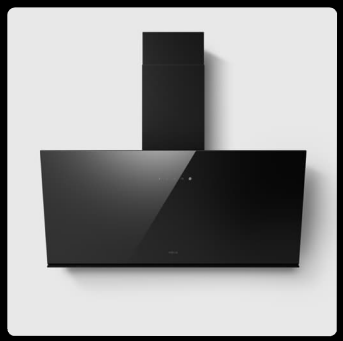



Technologie NoDrip

No-Drip-System von Elica ist das Problem endgültig gelöst: keine Tropfen mehr und weniger Kondenswasser und die Küchenmöbel bleiben länger erhalten. Dank spezieller schräger Gitter bzw. eines Heizsystems, das das Glas erwärmt, tropft kein Kondenswasser mehr auf das Kochfeld.

Verfügbar für: Just dry



Stripe

Eine elegante, geradlinige Dunstabzugshaube mit großer ästhetischer Wirkung, die sich perfekt an Oberschränke anpasst. Erhältlich in schwarzem Glas oder in Schwarz matt mit doppelter Absaugung (unten und am vorderen Schlitz).

Elica Dunstabzugshauben

Unterbauhaube

Kurzbezeichnung	Ausführung	Kurzbezeichnung	Netto-Ident
KREA	**Schwarz, 60 cm**	**PRF0210619**	**132**
KREA	**Edelstahl, 60 cm**	**PRF0176405**	**136**





zur Montage in einen Hängeschrank

Ausstattung

Abluft- oder Umluftbetrieb
Bedienung über Schiebeschalter
3 Leistungsstufen
1 Metallfettfilter, auswaschbar
gleichmäßige, helle Beleuchtung mit 1 x 3 W LED-Modul

Technische Daten

Abluftstutzen: Ø 120 mm
Lüfterleistung bei Abluftbetrieb max. 265 m³/h, min. 125 m³/h
Energieeffizienzklasse: **D** (Spektrum A+++ bis D)
Fluiddynamische Effizienzklasse: E
Beleuchtungseffizienzklasse: A
Fettfiltereffizienzklasse: D
durchschnittlicher Energieverbrauch: 52,8 kWh/a
Geräuschpegel: max. 64 dB(A) re1pW
Gerätemaße (H x B x T) 132 x 599 x 510 mm
Anschlusswert: 98 W, 220-240 V

für Umluftbetrieb benötigt:		
Aktivkohlefilter	**CFC0140064**	**48**

Flachschirmhaube

Kurzbezeichnung	Ausführung	Kurzbezeichnung	Netto-Ident
ELITE 14	**Grau / Edelstahl, 60 cm**	**PRF0037989B**	**216**
ELITE 14	**Schwarz, 60 cm**	**PRF0037991B**	**216**
ELITE 14	**Grau / Edelstahl, 90 cm**	**PRF0037992B**	**248**





zur Montage in einen Hängeschrank

Ausstattung

Abluft- oder Umluftbetrieb
Bedienung über Drucktasten
3 Leistungsstufen
2 Metallfettfilter, auswaschbar
gleichmäßige, helle Beleuchtung mit 2 x 3 W LED

Technische Daten

Abluftstutzen: Ø 120 mm
Lüfterleistung bei Abluftbetrieb max. 304 m³/h, min. 125 m³/h
Energieeffizienzklasse: **D** (Spektrum A+++ bis D)
Fluiddynamische Effizienzklasse: E
Beleuchtungseffizienzklasse: D
Fettfiltereffizienzklasse: D
durchschnittlicher Energieverbrauch: 61,6 kWh/a
Geräuschpegel: max. 62 dB(A)
Gerätemaße (H x B x T):
PRF0037989B / PRF0037991B : 180 x 598 x 280 mm
PRF0037992B: 180 x 898 x 280 mm
Anschlusswert: 121 W , 220-240 V

für Umluftbetrieb benötigt:		
Aktivkohlefilter	**CFC0141571**	**48**

Flachschirmhaube

Kurzbezeichnung	Ausführung	Kurzbezeichnung	Netto-Ident
CIAK 2.0 S	**Grau, 60 cm**	**PRF0181902**	**388**
CIAK 2.0 S	**Grau, 90 cm**	**PRF0181903**	**436**



zur Montage in einen Hängeschrank

Ausstattung

Abluft- oder Umluftbetrieb
Schiebeschalter für 3 Leistungsstufen
1 Metallfettfilter, auswaschbar
gleichmäßige, helle Beleuchtung mit 2 x 2,5 W LED

Technische Daten

Abluftstutzen: Ø 120 mm
Lüfterleistung bei Abluftbetrieb max. 425 m³/h, min. 255 m³/h
Energieeffizienzklasse: **B** (Spektrum A+++ bis D)
Fluiddynamische Effizienzklasse: C
Beleuchtungseffizienzklasse: A
Fettfiltereffizienzklasse: C
durchschnittlicher Energieverbrauch: 48,5 kWh/a
Geräuschpegel: max. 69 dB(A)
Gerätemaße (H x B x T)
PRF0181902: 237 x 564 x 280-330 mm
PRF0181903: 237 x 864 x 280-330 mm
Anschlusswert: 120 W , 220-240V

für Umluftbetrieb benötigt:		
Aktivkohlefilter	**CFC0141571**	**48**

Elica Dunstabzugshauben

Lüfterbaustein

Kurzbezeichnung	Ausführung	Kurzbezeichnung	Netto-Ident
ERA C	**Edelstahl, 52 cm**	**PRF0194197**	**244**
ERA C	**Edelstahl, 72 cm**	**PRF0194199**	**280**
ERA C	**Schwarz, 52 cm**	**PRF0209971**	**224**
ERA C	**Schwarz, 72 cm**	**PRF0209972**	**240**





zur Montage in einen Hängeschrank
Ausstattung
Abluft- oder Umluftbetrieb
Steuerung über 3 Drucktasten
3 Leistungsstufen
1 Metallfettfilter 52 cm , auswaschbar
2 Metallfettfilter 72 cm , auswaschbar
gleichmäßige, helle Beleuchtung mit 2 x 3 W LED

Technische Daten
Abluftstutzen: Ø 120 mm
Lüfterleistung bei Abluftbetrieb max. 368 m³/h, min. 290 m³/h
Energieeffizienzklasse: **D** (Spektrum A+++ bis D)
Fluiddynamische Effizienzklasse: E
Beleuchtungseffizienzklasse: D
Fettfiltereffizienzklasse: D
durchschnittlicher Energieverbrauch: 70,7 kWh/a
Geräuschpegel: max. 67 dB(A)
Gerätemaße (H x B x T):
PRF0194197/PRF0166822: 177 x 535 x 300 mm
PRF0194199/PRF0166823: 177 x 735 x 300 mm
Anschlusswert: 146 W , 220-240 V

für Umluftbetrieb benötigt:

Aktivkohlefilter	**CFC0141571**	**48**

Lüfterbaustein

Kurzbezeichnung	Ausführung	Kurzbezeichnung	Netto-Ident
LANE B	**Edelstahl, 52 cm**	**PRF0178826**	**460**
LANE B	**Edelstahl, 72 cm**	**PRF0178828**	**520**
LANE B	**Schwarz matt, 52 cm**	**PRF0178832**	**464**
LANE B	**Schwarz matt, 72 cm**	**PRF0178838**	**524**





zur Montage in einen Hängeschrank
Ausstattung
Abluft- oder Umluftbetrieb
Steuerung über Drucktasten
3 Leistungsstufen
1 Metallfettfilter, auswaschbar
gleichmäßige, helle Beleuchtung mit 1 x 7 W LED

Technische Daten
Abluftstutzen: Ø 150 mm
Lüfterleistung bei Abluftbetrieb max. 395 m³/h, min. 285 m³/h
Energieeffizienzklasse: **D** (Spektrum A+++ bis D)
Fluiddynamische Effizienzklasse: E
Beleuchtungseffizienzklasse: A
Fettfiltereffizienzklasse: D
durchschnittlicher Energieverbrauch: 71,1 kWh/a
Geräuschpegel: max. 61 dB(A)
Gerätemaße (H x B x T):
PRF0178832 / PRF0178826: 334 x 514 x 283 mm
PRF0178838 / PRF0178828: 334 x 714 x 283 mm
Anschlusswert: 147 W, 220-240 V

für Umluftbetrieb benötigt:

Aktivkohlefilter	**CFC0140343**	**48**

integrierte Designhaube

Kurzbezeichnung	Ausführung	Kurzbezeichnung	Netto-Ident
BOXIN	**Edelstahl, 56 cm**	**PRF0101150B**	**424**
BOXIN	**Edelstahl, 86 cm**	**PRF0101149B**	**452**
BOXIN	**Schwarz matt, 56 cm**	**PRF0172166**	**488**
BOXIN	**Schwarz matt, 86 cm**	**PRF0172167**	**520**





zur Montage in einen Hängeschrank
Ausstattung
Abluft- oder Umluftbetrieb
mechanische Bedienung (Drehwähler)
3 Leistungsstufen
1 bzw. 2 Metallfettfilter, auswaschbar
gleichmäßige, helle Beleuchtung mit 2 x 2,5 W LED

Technische Daten
Abluftstutzen: Ø 150 mm
Lüfterleistung bei Abluftbetrieb max. 620 m³/h, min. 255 m³/h
Energieeffizienzklasse: **A** (Spektrum A+++ bis D)
Fluiddynamische Effizienzklasse: A
Beleuchtungseffizienzklasse: A
Fettfiltereffizienzklasse: C
durchschnittlicher Energieverbrauch: 55,2 kWh/a
Geräuschpegel: max. 70 dB(A)
Gerätemaße (H x B x T)
PRF0101150B / PRF0172166: 338,8 x 562 x 310-340 mm
PRF0101149B / PRF0172167: 338,8 x 862 x 310-340 mm
Anschlusswert: 255 W , 220-240V

für Umluftbetrieb benötigt:

Aktivkohlefilter	**CFC0140343**	**48**

optionales Zubehör:

Kaminverlängerung aus Edelstahl H12	**KIT0091876**	**104**
Kaminverlängerung aus Edelstahl H18,5+18,5	**KIT0141458**	**196**

Elica Dunstabzugshauben

Kamin-Dunstabzugshaube

Kurzbezeichnung	Ausführung	Kurzbezeichnung	Netto-Ident
MISSY	**Edelstahl, 60 cm**	**PRF0091761B**	**216**
MISSY	**Schwarz, 60 cm**	**PRF0151543**	**208**





für Wandmontage

Ausstattung

Abluft- oder Umluftbetrieb
Steuerung über Drucktasten
3 Leistungsstufen
2 Metallfettfilter 60 cm , auswaschbar
gleichmäßige, helle Beleuchtung mit 2 x 3 W LED

Technische Daten

Abluftstutzen: Ø 150 mm
Lüfterleistung bei Abluftbetrieb max. 395 m³/h, min. 165 m³/h
Energieeffizienzklasse: **D** (Spektrum A+++ bis D)
Fluiddynamische Effizienzklasse: E
Beleuchtungseffizienzklasse: C
Fettfiltereffizienzklasse: D
durchschnittlicher Energieverbrauch: 57 kWh/a
Geräuschpegel: max. 68 dB(A)
Gerätemaße (H x B x T):
894-1061 x 598 x 450 mm
Anschlusswert: 96 W , 220-240 V

für Umluftbetrieb benötigt:		
Aktivkohlefilter	**CFC0141497**	**48**

Elica Dunstabzugshauben

Kamin-Dunstabzugshaube



Kurzbezeichnung	Ausführung	Kurzbezeichnung	Netto-Ident
JOYE	**Edelstahl, 60 cm**	**PRF0113156C**	**440**

für Wandmontage

Ausstattung

Abluft- oder Umluftbetrieb
Bedienung über Drucktasten
3 Leistungsstufen
2 Metallfettfilter, auswaschbar
gleichmäßige, helle Beleuchtung mit 2 x 2,5 W LED

Technische Daten

Abluftstutzen: Ø 150 mm
Lüfterleistung bei Abluftbetrieb max. 620 m³/h, min. 260 m³/h
Energieeffizienzklasse: **A** (Spektrum A+++ bis D)
Fluiddynamische Effizienzklasse: A
Beleuchtungseffizienzklasse: A
Fettfiltereffizienzklasse: C
durchschnittlicher Energieverbrauch: 43 kWh/a
Geräuschpegel: max. 69 dB(A)
Gerätemaße (H x B x T):
619-1130 x 598 x 455,5 mm
Anschlusswert: 205 W , 220-240 V

600 | LED | A

für Umluftbetrieb benötigt:		
Aktivkohlefilter	**CFC0141529A**	**56**

Kopffreihaube



Kurzbezeichnung	Ausführung	Kurzbezeichnung	Netto-Ident
SHIRE	**Schwarz, 60 cm**	**PRF0119819A**	**380**
SHIRE	**Schwarz, 90 cm**	**PRF0119829A**	**412**

für Wandmontage

Ausstattung

Abluft- oder Umluftbetrieb
Bedienung über Touch Control
2 Leistungsstufen und 1 Intensivstufe
1 Metallfettfilter, auswaschbar
gleichmäßige, helle Beleuchtung mit 2 x 1 W LED
Wartungsalarm
pflegeleicht

Technische Daten

Abluftstutzen: Ø 150 mm
Leistungswerte bei Abluftbetrieb max.495 m³/h
min.275 m³/h
bei Intensivstufe max. 650 m³/h
Energieeffizienzklasse: **A** (Spektrum A+++ bis D)
Fluiddynamische Effizienzklasse: A
Beleuchtungseffizienzklasse: A
Fettfiltereffizienzklasse: D
durchschnittlicher Energieverbrauch: 46,1 kWh/a
Geräuschpegel: max. 71 dB(A)
Gerätemaße (H x B x T):
PRF0119819A: 710-1045 x 598 x 188 mm
PRF0119829A: 710-1045 x 898 x 188 mm
Anschlusswert: 232 W , 220-240 V

600 | 900 | LED | A

für Umluftbetrieb benötigt:		
Umluftweiche	**KIT0160286**	**72**
Ersatzbedarf für Umluftbetrieb:		
Aktivkohlefilter	**CFC0140343**	**48**

Elica Dunstabzugshauben

Kopffreihaube

Kurzbezeichnung	Ausführung	Kurzbezeichnung	Netto-Ident
STRIPE	**Schwarz, 60 cm**	**PRF0101142B**	**644**
STRIPE	**Schwarz, 90 cm**	**PRF0101143B**	**764**



für Wandmontage
Ausstattung
Abluft- oder Umluftbetrieb
Bedienung über Touch Control
3 Leistungsstufen und 1 Intensivstufe
1 bzw. 2 Metallfettfilter, auswaschbar
gleichmäßige, helle Beleuchtung mit 2 x 2,5 W LED

Technische Daten
Abluftstutzen: Ø 150 mm
Lüfterleistung im Abluftbetrieb max. 603 m³/h, min.288, Intensivstufe max. 757 m³/h
Energieeffizienzklasse: **B** (Spektrum A+++ bis D)
Fluiddynamische Effizienzklasse: B
Beleuchtungseffizienzklasse: A
Fettfiltereffizienzklasse: D
durchschnittlicher Energieverbrauch: 83,2 kWh/a
Geräuschpegel: max. 69 dB(A)
Gerätemaße (H x B x T):
PRF0101142B: 1035-1465 x 598 x 137-501 mm
PRF0101143B: 1035-1465 x 898 x 137-501 mm
Anschlusswert: 265 W , 220-240 V



für Umluftbetrieb benötigt:		
Aktivkohlefilter	**CFC0140343**	**48**

Kopffreihaube

Kurzbezeichnung	Ausführung	Kurzbezeichnung	Netto-Ident
STRIPE A	**Schwarz matt, 60 cm**	**PRF0210233**	**936**
STRIPE A	**Schwarz matt, 90 cm**	**PRF0210235**	**936**



für Wandmontage
Ausstattung
Abluft- oder Umluftbetrieb
Bedienung über Touch Control
3 Leistungsstufen und 1 Intensivstufe
1 bzw. 2 Metallfettfilter, auswaschbar
gleichmäßige, helle Beleuchtung mit 2 x 2,5 W LED

Technische Daten
Abluftstutzen: Ø 150 mm
Lüfterleistung im Abluftbetrieb max. 485 m³/h,
min. 245, Intensivstufe max. 600 m³/h
Energieeffizienzklasse: **A** (Spektrum A+++ bis D)
Fluiddynamische Effizienzklasse: A
Beleuchtungseffizienzklasse: A
Fettfiltereffizienzklasse: D
durchschnittlicher Energieverbrauch: 43,9 kWh/a
Geräuschpegel: max. 66 dB(A)
Gerätemaße (H x B x T)
PRF0210233: min. 1045 - max. 1475 x 598 x 355 mm
PRF0210235: min. 1045 - max. 1475 x 898 x 355 mm
Anschlusswert: 205 W , 220-240V



für Umluftbetrieb benötigt:		
Aktivkohlefilter	**CFC0140343**	**48**

Maßskizzen finden Sie am Ende des Registers.
Piktogramm Hinweise siehe Vorspann

Elica Dunstabzugshauben

Kopffreihaube

Kurzbezeichnung	Ausführung	Kurzbezeichnung	Netto-Ident
JUST DRY	**Schwarz, 55 cm**	**PRF0193729**	**672**
JUST DRY	**Schwarz, 80 cm**	**PRF0196641**	**792**
JUST DRY	**Schwarz matt, 55 cm**	**PRF0214295**	**836**
JUST DRY	**Schwarz matt, 80 cm**	**PRF0214296**	**952**

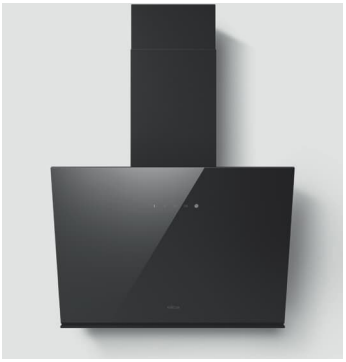

für Wandmontage

Ausstattung

Abluft- oder Umluftbetrieb
Bedienung über Touch Control
3 Leistungsstufen und 1 Intensivstufe
1 Metallfettfilter, auswaschbar
gleichmäßige, helle Beleuchtung mit 2 x 2,5 W LED
No Drip Technologie

Technische Daten

Abluftstutzen: Ø 150 mm
Lüfterleistung bei Abluftbetrieb max.530 m³/h
min.300 m³/h
Intensivstufe max. 670 m³/h
Energieeffizienzklasse: **A** (Spektrum A+++ bis D)
Fluiddynamische Effizienzklasse: A
Beleuchtungseffizienzklasse: A
Fettfiltereffizienzklasse: D
durchschnittlicher Energieverbrauch: 44,8 kWh/a
Geräuschpegel: max. 69 dB(A)
Gerätemaße (H x B x T):
PRF0193729 / PRF0214295: 665-950 x 550 x 356 mm
PRF0196641 / PRF0214296: 665-950 x 800 x 356 mm
Anschlusswert: 275 W , 220-240 V



für Umluftbetrieb benötigt:		
Aktivkohlefilter	**CFC0140343**	**48**

Kopffreihaube

Kurzbezeichnung	Ausführung	Kurzbezeichnung	Netto-Ident
SUPER PLAT	**Schwarzes Glas + Gusseisen**	**PRF0164980A**	**1996**
SUPER PLAT	**Graues Glas + Gusseisen**	**PRF0165017A**	**1996**



für Wandmontage

Ausstattung

Abluft- oder Umluftbetrieb
Bedienung über Touch Control
3 Leistungsstufen und 1 Intensivstufe
3 Metallfettfilter, auswaschbar
Beleuchtung 7 W

Technische Daten

Abluftstutzen: Ø 150 mm
Lüfterleistung im Abluftbetrieb max. 455 m³/h, min. 190, Intensivstufe max. 700 m³/h
Energieeffizienzklasse: **A++** (Spektrum A+++ bis D)
Fluiddynamische Effizienzklasse: A
Beleuchtungseffizienzklasse: A
Fettfiltereffizienzklasse: D
durchschnittlicher Energieverbrauch: 28,7 kWh/a
Geräuschpegel: max. 66 dB(A)
Gerätemaße (H x B x T): 450 x 800 x 250 mm
Anschlusswert: 177 W, 220-240V



für Umluftbetrieb benötigt:		
Regenerierbarer Aktivkohlefilter	**CFC0140423**	**44**
optionales Zubehör		
Kaminverlängerung schwarz	**KIT0166364**	**260**

Elica Dunstabzugshauben

Insel-Dunstabzugshaube

Kurzbezeichnung	Ausführung	Kurzbezeichnung	Netto-Ident
JUNO	**Edelstahl, 50 cm**	**PRF0089651D**	**716**
JUNO	**Schwarz, 50 cm**	**PRF0071970D**	**716**
JUNO	**Weiß, 50 cm**	**PRF0071972D**	**716**



Ausstattung
nur Umluftbetrieb möglich
Bedienung über Drucktasten
3 Leistungsstufen
1 Metallfettfilter, auswaschbar
gleichmäßige, helle Beleuchtung mit 2 x 2,5 W LED

Technische Daten
Abschlussstutzen: 150 mm
Leistungswerte im Umluftbetrieb:
Max. 620 m³/h, min. 255 m³/h
Energieeffizienzklasse: **A** (Spektrum A+++ bis D)
Fluiddynamische Effizienzklasse: A
Beleuchtungseffizienzklasse: A
Fettfiltereffizienzklasse: D
Geräuschpegel: max. 67 dB(A)
durchschnittlicher Energieverbrauch: 48,5 kWh/a
Gerätemaße (H x B)
alle Modelle: 680-1270 x 492 mm
Anschlusswert: 205 W, 220-240 V





Zubehör für Wandmontage:

PRF0089651D, PRF0071972D	Wandmontage-Set edelstahl	**KIT0175805**	**196**
PRF0071970D	Wandmontage-Set schwarz	**KIT0175806**	**196**

Ersatzbedarf für Umluftbetrieb:

LongLife Filter		**CFC0140088**	**92**

Elica Muldenlüfter

Muldenlüfter

Kurzbezeichnung	Ausführung	Kurzbezeichnung	Netto-Ident
NIKOLATESLA ONE EVO	**Schwarz**	**PRF0196318**	**3040**
NIKOLATESLA ONE RAW	**Schwarz matt**	**PRF0203698**	**3240**





Ausstattung Dunstabzug
Abluft- oder Umluftbetrieb
touchControl
9 Leistungsstufen, 1 Intensivstufe
1 Aluminium-Fettfilter, spülmaschinengeeignet

Ausstattung Kochfeld
touchSlider-Bedienung
4 Induktions-Kochzonen
1 x 191 x 210 mm, 1650 W (max. Powerstufe 1850 W)
1 x 191 x 210 mm, 2100 W (max. Powerstufe 3000 W)
1 x 200 mm Ø, 2300 W (max. Powerstufe 3000 W)
1 x 160 mm Ø, 1200 W (max. Powerstufe 1400 W)
1 Bräterzone
Brückenfunktion
Restwärmeanzeige
Kindersicherung
Automatikprogramme
Ankochautomatik
Kurzzeitwecker
Stop+Go Funktion
Timerfunktion
Topferkennung
Verriegelung

Flächenbündiger Einbau ist nur bei rahmenlosen Modellen möglich!

Technische Daten
Abluftstutzen: 222x89 mm
Leistungswerte im Abluftbetrieb:
max. 525 m³/h, min. 135 m³/h, Intensivstufe 620 m³/h
Energieeffizienzklasse: **A++** (Spektrum A+++ bis D)
Fluiddynamische Effizienzklasse: A
Fettfiltereffizienzklasse: A
durchschnittlicher Energieverbrauch: 32,9 kWh/a
Geräuschpegel: max. 67 dB(A) re1pW
Gerätemaße (H x B x T) 210 x 830 x 515 mm
Ausschnittmaß Standard-Einbau: (BxT) 807 x 492 mm
Ausschnittmaß flächenbündiger Einbau: (BxT) 832 x 517 mm
Anschlusswert: 7,4 kW, 220-240 V

für Umluftbetrieb wird eine der folgenden Varianten benötigt:		
Kit Recycling NT EVO Plinth In	**KIT0199835**	**288**
Kit Recycling NT EVO Plinth Out	**KIT0199836**	**372**
Kit Recycling NT EVO Backoutlet	**KIT0199838**	**360**
Ersatzbedarf für Umluftbetrieb:		
Kit EVO Filter	**KIT0200786**	**312**

Muldenlüfter

Kurzbezeichnung	Ausführung	Kurzbezeichnung	Netto-Ident
NIKOLATESLA PRIME S+ SL	**Schwarz**	**PRF0210552**	**2716**
NIKOLATESLA PRIME S+ SL RAW	**Schwarz matt**	**PRF0210554**	**2924**





Ausstattung Dunstabzug
Abluft- oder Umluftbetrieb
TouchSlider
4 Leistungsstufen und 1 Intensivstufe
1 Aluminium-Fettfilter, spülmaschinenfest

Ausstattung Kochfeld
TouchSlider
4 Induktions-Kochzonen
1 x 191 x 210 mm, 1650 W (max. Powerstufe 1850 W)
1 x 191 x 210 mm, 2100 W (max. Powerstufe 3000 W)
1 x 200 mm Ø, 2300 W (max. Powerstufe 3000 W)
1 x 160 mm Ø, 1200 W (max. Powerstufe 1400 W)
1 Bräterzone
Brückenfunktion
Restwärmeanzeige
Kindersicherung
Ankochautomatik
Kurzzeitwecker
Stop+Go Funktion
Timerfunktion
Topferkennung
Verriegelungstaste

Flächenbündiger Einbau ist nur bei rahmenlosen Modellen möglich!

Technische Daten
Abluftstutzen: 222x89 mm
Leistungswerte im Abluftbetrieb:
max. 500 m³/h, min. 220 m³/h, Intensivstufe 610 m³/h
Energieeffizienzklasse: **A+** (Spektrum A+++ bis D)
Fluiddynamische Effizienzklasse: A
Fettfiltereffizienzklasse: B
durchschnittlicher Energieverbrauch: 34,1 kWh/a
Geräuschpegel: max. 69 dB(A) re1pW
Gerätemaße (H x B x T) 194 x 830 x 515 mm
Ausschnittmaß Standard-Einbau: (BxT) 750 x 490 mm
Ausschnittmaß flächenbündiger Einbau: (BxT) 832 x 517 mm
Anschlusswert: 7,4 kW, 220-240 V

für Umluftbetrieb wird eine der folgenden Varianten benötigt:		
KIT RECYCLING NT SLIM PLINTH IN	**KIT0210770**	**284**
KIT RECYCLING NT SLIM PLINTH OUT	**KIT0210771**	**368**
KIT RECYCLING NT SLIM BACK OUTLET	**KIT0210772**	**268**
Ersatzbedarf für Umluftbetrieb:		
NT SLIM ODOUR SHIELD FILTERS	**KIT0210897**	**232**

Elica Sonderzubehör

	Beschreibung		Ausführung	Kurz-bezeichnung	N
	**Aktivkohlefilter** **CFC0140064** für PRF0210619, PRF0176405			**CFC0140064**	48
	**Aktivkohlefilter** **CFC0141571** für PRF0194197, PRF0194199, PRF0037989B, PRF0037992B, PRF0037991B, PRF0181902, PRF0181903, PRF0209971 und PRF0209972			**CFC0141571**	48
	**Aktivkohlefilter** **CFC0140343** für PRF0178832, PRF0178838, PRF0178826, PRF0178828, PRF0119819A, PRF0119829A, PRF0101142B, PRF0101143B, PRF0193729, PRF0196641, PRF0101150B, PRF0101149B, PRF0172166, PRF0172167, PRF0210233, PRF0214295 und PRF0214296			**CFC0140343**	48
	**Aktivkohlefilter** **CFC0141497** für PRF0091761B, PRF0151543			**CFC0141497**	48
	**Aktivkohlefilter** **CFC0141529A** für PRF0113156C			**CFC0141529A**	56
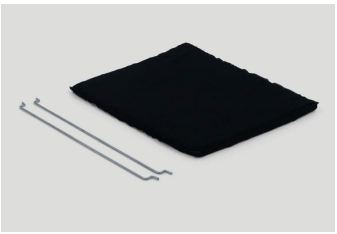	**Regenerierbarer Aktivkohlefilter** **CFC0140423** für PRF0164980A und PRF0165017A	N		**CFC0140423**	44
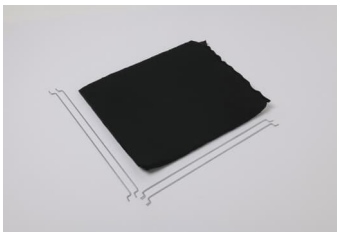	**LongLife Aktivkohlefilter** **CFC0140088** für PRF0089651D, PRF0071970D und PRF0071972D			**CFC0140088**	92
	**Kaminverlängerung aus Edelstahl H12** **KIT0091876** für PRF0101150B, PRF0101149B, PRF0172166 und PRF0172167	N		**KIT0091876**	104

Elica Sonderzubehör

	Beschreibung		Ausführung	Kurz-bezeichnung	N
	**Kaminverlängerung aus Edelstahl H18,5+18,5** **KIT0141458** für PRF0101150B, PRF0101149B, PRF0172166 und PRF0172167	N		**KIT0141458**	196
	**Kaminverlängerung Schwarz** **KIT0166364** für PRF0164980A und PRF0165017A	N		**KIT0166364**	260
	**Umluftweiche** **KIT0160286** für PRF0119819A und PRF0119829A			**KIT0160286**	72
 	**Wandmontage-Set** **KIT0175805** für PRF0089651D und PRF0071972D **KIT0175806** für PRF0071970D		**edelstahlfarbig** **schwarz**	**KIT0175805** **KIT0175806**	196 196
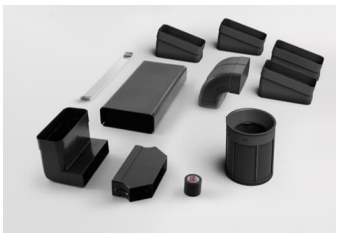 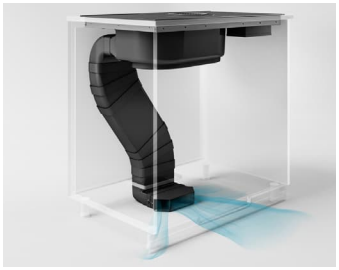	**Kit Recycling NT EVO Plinth In** **KIT0199835** für PRF0196318 und PRF0203698			**KIT0199835**	288

Elica Sonderzubehör

	Beschreibung		Ausführung	Kurz-bezeichnung	N
 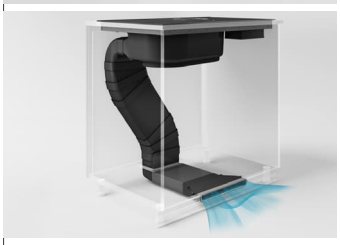	**Kit Recycling NT EVO Plinth Out** **KIT0199836** für PRF0196318 und PRF0203698			**KIT0199836**	372
 	**Kit Recycling NT EVO Backoutlet** **KIT0199838** für PRF0196318 und PRF0203698			**KIT0199838**	360
 	**KIT RECYCLING NT SLIM PLINTH IN** **KIT0210770** für PRF0210552 und PRF0210554			**KIT0210770**	284
 	**KIT RECYCLING NT SLIM PLINTH OUT** **KIT0210771** für PRF0210552 und PRF0210554			**KIT0210771**	368

Elica Sonderzubehör

	Beschreibung		Ausführung	Kurz-bezeichnung	N
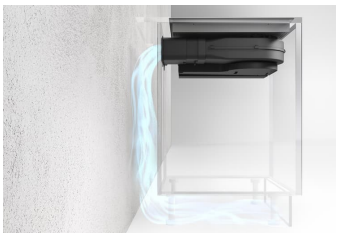 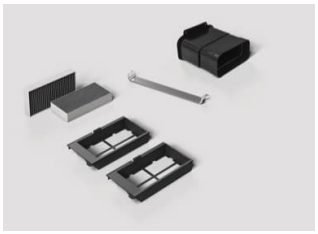	**KIT RECYCLING NT SLIM BACK OUTLET** **KIT0210772** für PRF0210552 und PRF0210554			**KIT0210772**	268
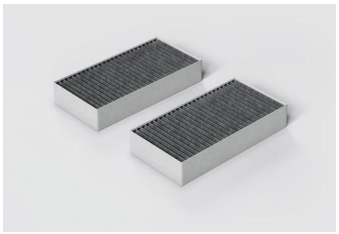	**KIT ODOUR FILTERS NT SLIM** **KIT0210897** für PRF0210552 und PRF0210554			**KIT0210897**	232
	**Kit EVO Filter** **KIT0200786** für PRF0196318 und PRF0203698			**KIT0200786**	312

Elica Maßzeichnungen

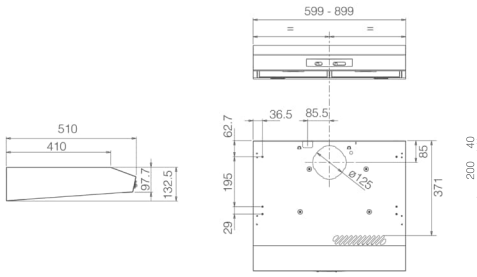

PRF0210619, PRF0176405

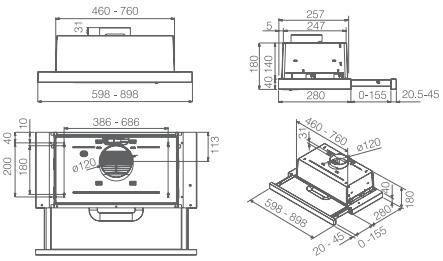

PRF0037989B, PRF0037991B, PRF0037992B

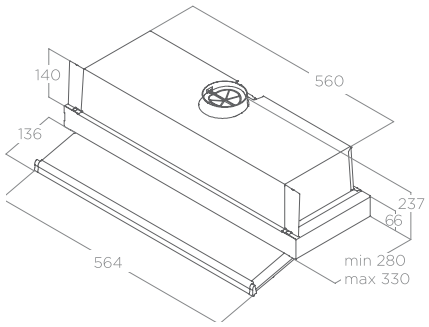

PRF0181902, PRF0181903

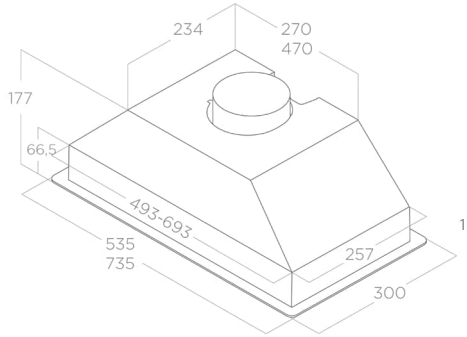

PRF0194197, PRF0194199, PRF0209971, PRF0209972

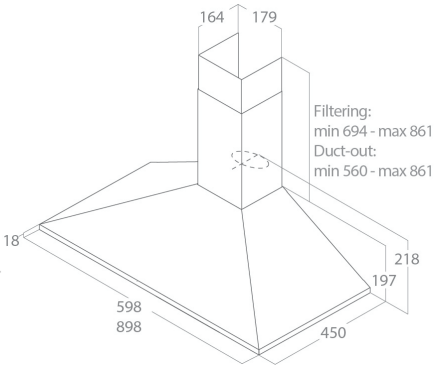

PRF0091761B, PRF0151543

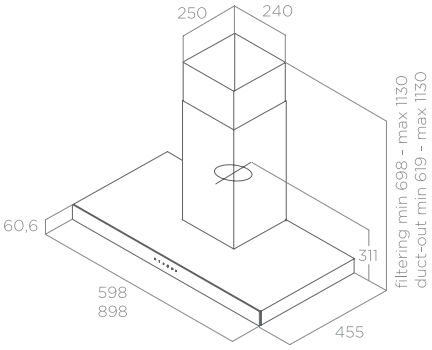

PRF0113156C

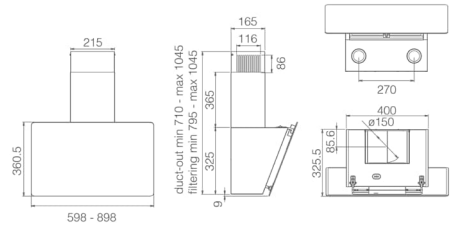

PRF0119819A, PRF0119829A

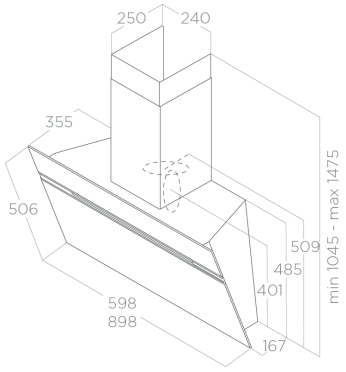

PRF0101142B, PRF0101143B, PRF0210233, PRF0210235

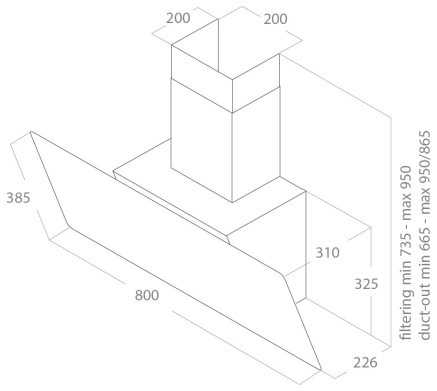

PRF0196641, PRF0193729, PRF0214295, PRF0214296

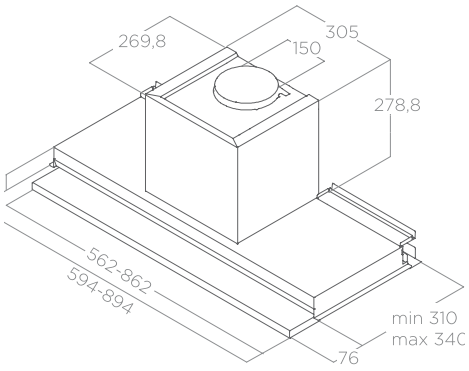

PRF0101150B, PRF0101149B, PRF0172166, PRF0172167

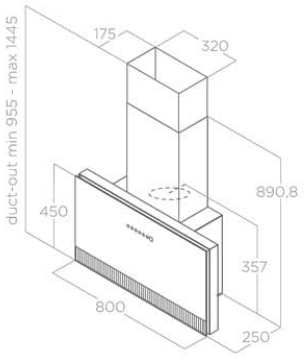

PRF0164980A, PRF0165017A

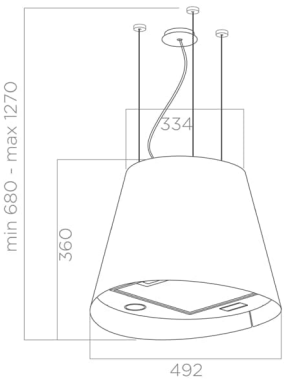

PRF0089651D, PRF0071970D, PRF0071972D

Elica Maßzeichnungen

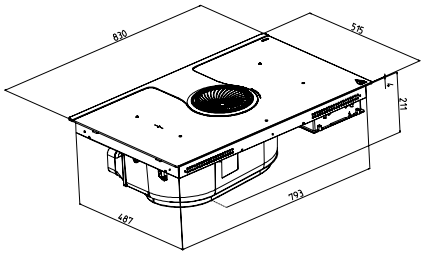

PRF0196318, PRF0203698

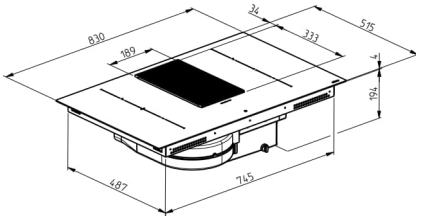

PRF0210552, PRF0210554