Constructa
EINFACH GUT GEMACHT.



PERFEKT EINGEBAUT IN JEDER KÜCHE.



90 % WENIGER FETT, 100 % GESCHMACK!

Mit der AirFry-Heizart in ausgewählten Modellen unserer Einbau-Backöfen werden Pommes, Gemüsechips und Co. auf dem AirFry-Blech einfach perfekt frittiert – und das mit deutlich weniger Fett.



NIE MEHR OFEN PUTZEN

Mit Pyrolyse (der Selbstreinigung des Backofens) erledigt sich die anstrengende, zeitaufwendige Backofenreinigung ganz von selbst: Auf Tastendruck zerfallen alle Rückstände zu Asche - ein einfaches Auswischen genügt. So bleibt der Backofeninnenraum ein Geräteleben lang sauber und es wird viel Zeit und Mühe gespart - denn die eigene, regelmäßige manuelle und sehr aufwendige Reinigung entfällt.



NIE MEHR ABTAUEN

Die intelligente No Frost-Technik verhindert zuverlässig die Bildung von Reif oder Eis an Innenwänden, Lebensmitteln und deren Verpackungen. Somit gehört das lästige Abtauen von Hand der Vergangenheit an. Alle Constructa Einbau Kühl- und Gefriergeräte sind „Made in Germany“ und werden in Deutschland im schwäbischen Giengen produziert. Damit wird schon bei der Herstellung eine nachhaltiger und lokaler Weg gewählt. Und die No Frost Technik verhindert ein Geräteleben lang das vereisen des Gefrierteils und sichert damit einen konstant gleichbleibenden Energieverbrauch.



MEHR ALS NUR SAUBER

Unterschiedliche Programmoptionen und variable Innenausstattungen passen sich den Nutzungsverhalten an – von Schnellspülgängen bis zu intensiven Spezialzyklen.
Mit Constructa Geschirrspülern gibt es eine einfache Bedienung, flexible Korb- und Besteckschubladen sowie leise Laufgeräusche, die den Alltag angenehmer machen.



KOCHEN OHNE DUNST

Die neuen Induktionskochfelder mit integriertem Dunstabzug und Kombi Induktion sind die perfekte 2in1-Lösung für die Küche. Welches Gericht auch immer: Ob Burger oder Pasta mit Lachs – über Gerüche und Dampf muss man sich keine Gedanken machen. Der Kochfeldabzug zieht Wrasen und Kochdunst wie von Zauberhand ab und ermöglicht immer den freien, weiten Blick durch die ganze Küche. Einfach stark - die integrierte Dunstabzugshaube schaltet sich bei Nutzung einer Kochzone automatisch ein und nach dem Kochen zeitverzögert wieder selbstständig ab. Die Constructa Kochfeldabzüge mit Kombi-Induktion kommen aus europäischer Fertigung vom spanischen Werk in Montanana.

Constructa

Constructa Einbaukühlgeräte

Einbaukühlschrank

Kurzbezeichnung	Ausführung	Kurzbezeichnung	Netto-Ident
CK121NSE0		**CK121NSE0**	**948**



einbaufähig / integrierbar
Schlepptürtechnik, Anschlagtechnik-Variante 05
Türanschlag rechts, wechselbar
Nischenmaß (H x B x T) 880 x 560 x 550 mm
Ausstattung Kühlteil
Vollautomatische Abtauung im Kühlraum
Reinigungsfreundlicher, heller Innenraum
3 Abstellflächen aus Sicherheitsglas, davon 2 höhenverstellbar
Transparente Vario-Schale für Obst und Gemüse, abgedeckt durch Sicherheitsglasplatte
2 durchgehende Türabsteller
3 Eierablagen
akustischer Türalarm
LED-Innenraumbeleuchtung
elektronische Temperaturregelung über LED ablesbar

Technische Daten
Energieeffizienzklasse: **E** (Spektrum A bis G)
Energieverbrauch: 92 kWh/a
Nutzinhalt 136 l
Klimaklasse: SN-ST
Betriebsgeräusch: 35 dB(A) re1pW
Luftschallemissionsklasse: B

880
LED
E

Passende Geräteschränke zu diesem Elektrogerät entnehmen Sie bitte der Zuordnung in den IDM-Daten.

Einbaukühlschrank****

Kurzbezeichnung	Ausführung	Kurzbezeichnung	Netto-Ident
CK222NSE0		**CK222NSE0**	**960**



einbaufähig / integrierbar
Schlepptürtechnik, Anschlagtechnik-Variante 05
Türanschlag rechts, wechselbar
Nischenmaß (H x B x T) 880 x 560 x 550 mm
Ausstattung Kühlteil
Vollautomatische Abtauung im Kühlraum
Reinigungsfreundlicher, heller Innenraum
2 Abstellflächen aus Sicherheitsglas, davon 1 höhenverstellbar
Transparente Vario-Schale für Obst und Gemüse, abgedeckt durch Sicherheitsglasplatte
1 durchgehender Türabsteller
3 Eierablagen
LED-Innenraumbeleuchtung
elektronische Temperaturregelung über LED ablesbar
Ausstattung Gefrierteil
****Gefrierraum (-18°C und tiefer)
Pizzagerechtes Gefrierfach
1 Gefrierfach mit Klappe
1 Eiswürfelschale

Technische Daten
Energieeffizienzklasse: **E** (Spektrum A bis G)
Energieverbrauch: 144 kWh/a
Nutzinhalt gesamt 119 l , davon 15 l ****Gefrierfach
Gefriervermögen: 3 kg / 24 h
Lagerzeit bei Störungen: 10 h
Klimaklasse: SN-ST
Betriebsgeräusch: 35 dB(A) re1pW
Luftschallemissionsklasse: B

880
LED
E

Passende Geräteschränke zu diesem Elektrogerät entnehmen Sie bitte der Zuordnung in den IDM-Daten.

Einbaukühlschrank

Kurzbezeichnung	Ausführung	Kurzbezeichnung	Netto-Ident
CK141NSE0		**CK141NSE0**	**1080**



einbaufähig / integrierbar
Schlepptürtechnik, Anschlagtechnik-Variante 05
Türanschlag rechts, wechselbar
Nischenmaß (H x B x T) 1225 x 560 x 550 mm
Ausstattung Kühlteil
Vollautomatische Abtauung im Kühlraum
Reinigungsfreundlicher, heller Innenraum
5 Abstellflächen aus Sicherheitsglas, davon 4 höhenverstellbar
Transparente Vario-Schale für Obst und Gemüse, abgedeckt durch Sicherheitsglasplatte
1 durchgehender Türabsteller
3 Eierablagen
LED-Innenraumbeleuchtung
elektronische Temperaturregelung über LED ablesbar

Technische Daten
Energieeffizienzklasse: **E** (Spektrum A bis G)
Energieverbrauch: 101 kWh/a
Nutzinhalt 204 l
Klimaklasse: SN-ST
Betriebsgeräusch: 35 dB(A) re1pW
Luftschallemissionsklasse: B

1230
LED
E

Passende Geräteschränke zu diesem Elektrogerät entnehmen Sie bitte der Zuordnung in den IDM-Daten.

Constructa Einbaukühlgeräte

Einbaukühlschrank****

Kurzbezeichnung	Ausführung	Kurzbezeichnung	Netto-Ident
CK242NSE0		**CK242NSE0**	**1120**



einbaufähig / integrierbar
Schlepptürtechnik, Anschlagtechnik-Variante 05
Türanschlag rechts, wechselbar
Nischenmaß (H x B x T) 1225 x 560 x 550 mm
Ausstattung Kühlteil
Vollautomatische Abtauung im Kühlraum
Reinigungsfreundlicher, heller Innenraum
4 Abstellflächen aus Sicherheitsglas, davon 3 höhenverstellbar
Transparente Vario-Schale für Obst und Gemüse, abgedeckt durch Sicherheitsglasplatte
1 durchgehender Türabsteller
3 Eierablagen
LED-Innenraumbeleuchtung
elektronische Temperaturregelung über LED ablesbar
Ausstattung Gefrierteil
****Gefrierraum (-18°C und tiefer)
1 Gefrierfach mit Klappe
1 Eiswürfelschale

Technische Daten
Energieeffizienzklasse: **E** (Spektrum A bis G)
Energieverbrauch: 147 kWh/a
Nutzinhalt gesamt 187 l , davon 15 l ****Gefrierfach
Gefriervermögen: 3 kg / 24 h
Lagerzeit bei Störungen: 10 h
Klimaklasse: SN-ST
Betriebsgeräusch: 35 dB(A) re1pW
Luftschallemissionsklasse: B

1230
LED
E

Passende Geräteschränke zu diesem Elektrogerät entnehmen Sie bitte der Zuordnung in den IDM-Daten.

Einbaukühl-Gefrierkombination****

Kurzbezeichnung	Ausführung	Kurzbezeichnung	Netto-Ident
CK587VSE0		**CK587VSE0**	**1632**



einbaufähig / integrierbar
Schlepptürtechnik, Anschlagtechnik-Variante 05
Türanschlag rechts, wechselbar
Nischenmaß (H x B x T) 1775 x 560 x 550 mm
Ausstattung Kühlteil
Vollautomatische Abtauung im Kühlraum
5 Abstellflächen aus Sicherheitsglas, davon 4 höhenverstellbar
Transparenter Gemüsebehälter mit Wellenboden
4 durchgehende Türabsteller
akustischer Türalarm
LED-Innenraumbeleuchtung
elektronische Temperaturregelung über LED ablesbar
3 Eierablagen
Ausstattung Gefrierteil
****Gefrierraum (-18°C und tiefer)
lowFrost - geringere Eisbildung, schnelleres Abtauen
superGefrieren mit Eingefrierautomatik
2 transparente Gefriergut-Schubladen, davon 1 BigBox
1 Eiswürfelschale

Technische Daten
Energieeffizienzklasse: **E** (Spektrum A bis G)
Energieverbrauch: 216 kWh/a
Nutzinhalt gesamt 270 l, davon 70 l ****Gefrierfach
Gefriervermögen: 3,2 kg / 24 h
Lagerzeit bei Störungen: 12 h
Klimaklasse: SN-ST
Betriebsgeräusch: 35 dB(A) re1pW
Luftschallemissionsklasse: B

Mehrwert Ausstattung
lowFrost - geringere Eisbildung, schnelleres Abtauen

1775
LED
E

Passende Geräteschränke zu diesem Elektrogerät entnehmen Sie bitte der Zuordnung in den IDM-Daten.

Constructa Einbaukühlgeräte

Einbaukühl-Gefrierkombination****

Kurzbezeichnung	Ausführung	Kurzbezeichnung	Netto-Ident
CK786NSE1		**CK786NSE1**	**1808**



einbaufähig / integrierbar
Schlepptürtechnik, Anschlagtechnik-Variante 05
Türanschlag rechts, wechselbar
Nischenmaß (H x B x T) 1780 x 560 x 560 mm
Ausstattung Kühlteil
helle LED-Innenraumbeleuchtung im Kühlraum
elektronische Temperaturregelung über LED ablesbar
superGefrieren mit Eingefrierautomatik
akustisches und optisches Warnsystem bzw. Aktiv-Warnsystem bei Temperaturanstieg im Gefrierteil
4 Abstellflächen aus Sicherheitsglas, davon 3 höhenverstellbar, sowie 1 x flexShelf
1 durchgehender Türabsteller
3 Türabsteller
Transparente Vario-Schale für Obst und Gemüse, abgedeckt durch Sicherheitsglasplatte
Ausstattung Gefrierteil
NoFrost
Vollautomatische Abtauung im Gefrierteil
3 transparente Gefriergut-Schubladen

Technische Daten
Energieeffizienzklasse: **E** (Spektrum A bis G)
Energieverbrauch 234 kWh/a
Nutzinhalt gesamt 260 l, davon 76 l ****Gefrierfach
Gefriervermögen: 4 kg / 24 h
Lagerzeit bei Störungen: 10 h
Klimaklasse: SN-ST
Betriebsgeräusch: 35 dB(A) re1pW
Luftschallemissionsklasse: B
Länge Anschlusskabel: 2,30 m

Mehrwert Ausstattung
flexShelf
NoFrost

Passende Geräteschränke zu diesem Elektrogerät entnehmen Sie bitte der Zuordnung in den IDM-Daten.

Constructa Einbaukühlgeräte

Einbaukühlschrank

Kurzbezeichnung	Ausführung	Kurzbezeichnung	Netto-Ident
CK181NSE0		**CK181NSE0**	**1820**



einbaufähig / integrierbar
Schlepptürtechnik, Anschlagtechnik-Variante 05
Türanschlag rechts, wechselbar
Nischenmaß (H x B x T) 1775 x 560 x 550 mm
Ausstattung Kühlteil
Vollautomatische Abtauung im Kühlraum
helle LED-Innenraumbeleuchtung im Kühlraum
elektronische Temperaturregelung über LED ablesbar
akustisches und optisches Warnsystem bzw. Aktiv-Warnsystem bei Temperaturanstieg im Gefrierteil
superKühlen
7 Abstellflächen aus Sicherheitsglas, davon 5 höhenverstellbar
2 transparente Schalen für Obst und Gemüse, abgedeckt durch Sicherheitsglasplatte
5 durchgehende Türabsteller
3 Eierablagen

Technische Daten
Energieeffizienzklasse: **E** (Spektrum A bis G)
Energieverbrauch: 114 kWh/a
Nutzinhalt 310 l
Klimaklasse: SN-ST
Betriebsgeräusch: 35 dB(A) re1pW
Luftschallemissionsklasse: B
Länge Anschlusskabel: 2,30 m



Passende Geräteschränke zu diesem Elektrogerät entnehmen Sie bitte der Zuordnung in den IDM-Daten.

Constructa Einbaukühlgeräte

Einbaukühl-Gefrierkombination****

Kurzbezeichnung	Ausführung	Kurzbezeichnung	Netto-Ident
CK796NSE0		**CK796NSE0**	**2100**



einbaufähig / integrierbar
Schlepptürtechnik, Anschlagtechnik-Variante 05
Türanschlag rechts, wechselbar
easyInstallation
Nischenmaß (H x B x T) 1940 x 560 x 550 mm
Ausstattung Kühlteil
Vollautomatische Abtauung im Kühlraum
helle LED-Innenraumbeleuchtung im Kühlraum
elektronische Temperaturregelung über LED ablesbar
Jede Temperaturzone getrennt regel- und kontrollierbar
superKühlen
akustisches und optisches Warnsystem bzw. Aktiv-Warnsystem bei Temperaturanstieg im Gefrierteil
4 Abstellflächen aus Sicherheitsglas, davon 3 höhenverstellbar, sowie 1 x flexShelf
1 durchgehender Türabsteller
3 Türabsteller
Transparente Vario-Schale für Obst und Gemüse, abgedeckt durch Sicherheitsglasplatte
Ausstattung Gefrierteil
superGefrieren mit Eingefrierautomatik
NoFrost
Vollautomatische Abtauung im Gefrierteil
3 transparente Gefriergut-Schubladen

Technische Daten
Energieeffizienzklasse: **E** (Spektrum A bis G)
Energieverbrauch 231 kWh/a
Nutzinhalt gesamt 290 l, davon 75 l ****Gefrierfach
Gefriervermögen: 7,5 kg / 24 h
Lagerzeit bei Störungen: 10 h
Klimaklasse: SN-ST
Betriebsgeräusch: 34 dB(A) re1pW
Luftschallemissionsklasse: B
Länge Anschlusskabel: 2,30 m

Mehrwert Ausstattung
easyInstallation
NoFrost

Passende Geräteschränke zu diesem Elektrogerät entnehmen Sie bitte der Zuordnung in den IDM-Daten.

1940 | LED | E

Constructa Unterbaukühlgeräte

Unterbaukühlschrank****

Kurzbezeichnung	Ausführung	Kurzbezeichnung	Netto-Ident
CK202VFD0		**CK202VFD0**	**1352**



einbau-/unterbaufähig
Festtürtechnik, Anschlagtechnik-Variante 06
Türanschlag rechts, wechselbar
Nischenmaß (H x B x T) 820 x 600 x 550 mm
Be- und Entlüftung im Sockel
Ausstattung Kühlteil
Vollautomatische Abtauung im Kühlraum
Reinigungsfreundlicher, heller Innenraum
LED-Innenraumbeleuchtung
elektronische Temperaturregelung über LED ablesbar
akustisches und optisches Warnsystem bzw. Aktiv-Warnsystem bei Temperaturanstieg im Gefrierteil
superKühlen
Energie-Sparschaltung
Fernstart und Fernüberwachung
2 Abstellflächen aus Sicherheitsglas, davon 1 höhenverstellbar
2 durchgehende Türabsteller, davon 1 Flaschenhalter mit extra tiefem Türabsteller
1 Eierablage

Ausstattung Gefrierteil
****Gefrierraum (-18°C und tiefer)
superGefrieren
Pizzagerechtes Gefrierfach
1 Eiswürfelschale

Technische Daten
Energieeffizienzklasse: **D** (Spektrum A bis G)
Energieverbrauch 119 kWh/a
Nutzinhalt gesamt 110 l , davon 17 l ****Gefrierfach
Gefriervermögen: 3 kg / 24 h
Lagerzeit bei Störungen: 9 h
Klimaklasse: SN-T
Betriebsgeräusch: 35 dB(A) re1pW
Luftschallemissionsklasse: B
Länge Anschlusskabel: 2,30 m

Mehrwert Ausstattung
Energie-Sparschaltung

Passende Geräteschränke zu diesem Elektrogerät entnehmen Sie bitte der Zuordnung in den IDM-Daten.

820 | LED | D

Maßskizzen finden Sie am Ende des Registers.
Piktogramm Hinweise siehe Vorspann

Constructa Einbauherde

Einbauherd - Kochfeld-Set

Kurzbezeichnung	Ausführung	Kurzbezeichnung	Netto-Ident
CX3HS605	**Edelstahl**	**CX3HS605**	**632**





Heizarten:
Ober-/ Unterhitze
Umluftgrill
3D-Heißluft
Heißluft sanft
Großflächengrill
Schnellaufheizung

Ausstattung Herd
Halogen-Innenbeleuchtung
Backofenbeschichtung aus glattem säurebeständigem Emaille
braun
Vollglas-Innentür
geringe Fenstertemperatur
Kühlgebläse
Bedienblende Edelstahl

Ausstattung Kochfeld
4 Kochzonen
1 x 180 mm Ø, 2000 W
1 x Bräter-Kochzone 170/265 mm Ø, 2400 W
1 x 145 mm Ø, 1200 W
1 x Zweikreis-Kochzone 145/210 mm Ø, 1000 W
Bedienung über Knebel am Herd
Restwärmeanzeige für jede Kochzone

Serienzubehör
1 Kombirost
1 Universalpfanne

Technische Daten
Energieeffizienzklasse: **A** (Spektrum A+++ bis D)
elektronische Temperaturregelung von 50°-275°C
Backofenvolumen: 66 Liter
Energieverbrauch (Konventionell): 0,98 kWh
Energieverbrauch (Umluft/Heißluft): 0,79 kWh
Einbaumaße (H x B x T) 604 x 560-568 x 550 mm
Anschlusswert: 10,65 kW



Einbauherd - Kochfeld-Set

Kurzbezeichnung	Ausführung	Kurzbezeichnung	Netto-Ident
CX3H2BLACK	**Schwarz**	**CX3H2BLACK**	**1168**





Heizarten:
Ober-/ Unterhitze
Unterhitze (separat)
Ober-/ Unterhitze sanft
Vario-Großflächengrill
Vario-Kleinflächengrill

Ausstattung Herd
Drehwähler für Temperaturregelung
Halogen-Innenbeleuchtung
Garraum: Emaille anthrazit
Vollglas-Innentür
sehr geringe Fenstertemperatur max. 40°C
Kühlgebläse

Ausstattung Kochfeld
4 Kochzonen
1 x 180 mm Ø, 2000 W
1 x Bräter-Kochzone 170/265 mm Ø, 2400 W
1 x 145 mm Ø, 1200 W
1 x Zweikreis-Kochzone 145/210 mm Ø, 1000 W
Bedienung über Knebel am Herd
Restwärmeanzeige für jede Kochzone

Serienzubehör
1 Kombirost
1 Universalpfanne

Technische Daten
Energieeffizienzklasse: **A** (Spektrum A+++ bis D)
elektronische Temperaturregelung von 50°-275°C
Backofenvolumen: 71 Liter
Energieverbrauch (Konventionell): 0,81 kWh
Energieverbrauch (Umluft/Heißluft): 0,69 kWh
Einbaumaße (H x B x T) 604 x 560 x 550 mm
Anschlusswert: 10,65 kW



Maßskizzen finden Sie am Ende des Registers.
Piktogramm Hinweise siehe Vorspann

Constructa Einbauherde

Einbauherd - Kochfeld-Set

Kurzbezeichnung	Ausführung	Kurzbezeichnung	Netto-Ident
CX5HS610	**Edelstahl**	**CX5HS610**	**1576**
CX5HS609	**Schwarz**	**CX5HS609**	**1584**







Heizarten:
Ober-/ Unterhitze
Umluftgrill
3D-Heißluft
Heißluft sanft
Großflächengrill
Pizzastufe
Unterhitze (separat)

Ausstattung Herd
Drehwähler für Temperaturregelung
LED-Display
Elektronikuhr
Garraum: Emaille anthrazit
Halogen-Innenbeleuchtung
Vollglas-Innentür
sehr geringe Fenstertemperatur max. 40°C
hydroClean - Reinigungssystem
Kühlgebläse
Autostart
Schnellaufheizen
optische Aufheizkontrolle
Kindersicherung

Ausstattung Kochfeld
4 Kochzonen
1 x 180 mm Ø, 2000 W
1 x Bräter-Kochzone 170/265 mm Ø, 2400 W
1 x 145 mm Ø, 1200 W
1 x Zweikreis-Kochzone 145/210 mm Ø, 1000 W
Bedienung über Knebel am Herd
Restwärmeanzeige für jede Kochzone

Serienzubehör
1 Kombirost
1 Universalpfanne

Technische Daten
Energieeffizienzklasse: **A+** (Spektrum A+++ bis D)
elektronische Temperaturregelung von 50°-275°C
Backofenvolumen: 71 Liter
Energieverbrauch (Konventionell): 0,94 kWh
Energieverbrauch (Umluft/Heißluft): 0,69 kWh
Einbaumaße (H x B x T) 604 x 560-568 x 550 mm
Anschlusswert: 11,1 kW

Mehrwert Ausstattung
hydroClean - Reinigungssystem

optionales Zubehör		
Teleskopteilauszug 1-fach	**CZ11TI15X0**	**148**
Teleskopvollauszug 1-fach	**CZ1608BX0**	**224**

Constructa Einbaubacköfen

Einbaubackofen

Kurzbezeichnung	Ausführung	Kurzbezeichnung	Netto-Ident
CF1M00050	**Edelstahl**	**CF1M00050**	**632**



Backofenfunktionen
Ober-/ Unterhitze
Umluftgrill
3D-Heißluft
Heißluft sanft
Großflächengrill
Schnellaufheizung
Ausstattung
Halogen-Innenbeleuchtung
Backofenbeschichtung aus glattem säurebeständigem Emaille braun
Vollglas-Innentür
geringe Fenstertemperatur
Kühlgebläse
Bedienelemente Edelstahl
Serienzubehör
1 Kombirost
1 Universalpfanne

Technische Daten
Energieeffizienzklasse: **A** (Spektrum A+++ bis D)
elektronische Temperaturregelung von 50°-275°C
Backofenvolumen: 66 Liter
Energieverbrauch (Konventionell): 0,98 kWh
Energieverbrauch (Umluft/Heißluft): 0,79 kWh
Einbaumaße (H x B x T) 597 x 560-568 x 550 mm
Länge Anschlusskabel: 1,0 m
Anschlusswert: 2,85 kW



Einbaubackofen

Kurzbezeichnung	Ausführung	Kurzbezeichnung	Netto-Ident
CF1M00060	**Schwarz**	**CF1M00060**	**708**



Backofenfunktionen
Ober-/ Unterhitze
Umluftgrill
3D-Heißluft
Heißluft sanft
Großflächengrill
Schnellaufheizung
Ausstattung
Halogen-Innenbeleuchtung
Backofenbeschichtung aus glattem säurebeständigem Emaille braun
Vollglas-Innentür
geringe Fenstertemperatur max. 50°C
Kühlgebläse
Serienzubehör
1 Kombirost
1 Universalpfanne

Technische Daten
Energieeffizienzklasse: **A** (Spektrum A+++ bis D)
elektronische Temperaturregelung von 50°-275°C
Backofenvolumen: 66 Liter
Energieverbrauch (Konventionell): 0,98 kWh
Energieverbrauch (Umluft/Heißluft): 0,79 kWh
Einbaumaße (H x B x T) 597 x 560-568 x 550 mm
Länge Anschlusskabel: 1,0 m
Anschlusswert: 2,85 kW



Constructa Einbaubacköfen

Einbaubackofen

Kurzbezeichnung	Ausführung	Kurzbezeichnung	Netto-Ident
CF2M50050	**Edelstahl**	**CF2M50050**	**708**



Backofenfunktionen
Ober-/ Unterhitze
Umluftgrill
3D-Heißluft
Heißluft sanft
Vario-Großflächengrill
Schnellaufheizung

Ausstattung
Halogen-Innenbeleuchtung
Backofenbeschichtung aus glattem säurebeständigem Emaille
braun
Vollglas-Innentür
geringe Fenstertemperatur
Kühlgebläse
Elektronikuhr mit Tageszeitanzeige
Individuell einstellbare Kindersicherung
Bedienblende Edelstahl
Autostart

Serienzubehör
1 Kombirost
1 Universalpfanne

Technische Daten
Energieeffizienzklasse: **A** (Spektrum A+++ bis D)
elektronische Temperaturregelung von 50°-275°C
Backofenvolumen: 66 Liter
Energieverbrauch (Konventionell): 0,98 kWh
Energieverbrauch (Umluft/Heißluft): 0,79 kWh
Einbaumaße (H x B x T) 597 x 560-568 x 550 mm
Länge Anschlusskabel: 1,0 m
Anschlusswert: 3,3 kW

Einbaubackofen

Kurzbezeichnung	Ausführung	Kurzbezeichnung	Netto-Ident
CF3M61054	**Edelstahl**	**CF3M61054**	**1088**



Heizarten:
Ober-/ Unterhitze
Umluftgrill
Unterhitze (separat)
3D-Heißluft
Heißluft sanft
Großflächengrill
Schnellaufheizung
Pizzastufe
Airfry

Ausstattung
geschwungener Metallgriff
Bedienblende Edelstahl
versenkbare Drehwähler
LED Display
Elektronikuhr
Schnellaufheizung
Halogen-Innenbeleuchtung
Vollglas-Innentür
3-fach Türverglasung
Kühlgebläse
optische Aufheizkontrolle
Autostart
hydroClean - Reinigungssystem
Backofeninnenraum mit Seitengitter
Teleskopauszug nachrüstbar
Individuell einstellbare Kindersicherung

Serienzubehör
1 Kombirost
1 Universalpfanne
1 Air Fry & Grillblech

Technische Daten
Energieeffizienzklasse: **A+** (Spektrum A+++ bis D)
elektronische Temperaturregelung von 50°-275°C
Nutzinhalt 71 l
Energieverbrauch (Konventionell): 0,94 kWh
Energieverbrauch (Umluft/Heißluft): 0,69 kWh
Einbaumaße (H x B x T) 585-595 x 560-568 x 550 mm
Länge Anschlusskabel: 1,20 m
Anschlusswert: 3,4 kW

Mehrwert Ausstattung
Airfry
hydroClean - Reinigungssystem
Air Fry & Grillblech

optionales Zubehör		
Teleskopvollauszug	**CZ1608BX0**	**224**
Teleskopteilauszug	**CZ11TI15X0**	**148**

Maßskizzen finden Sie am Ende des Registers.
Piktogramm Hinweise siehe Vorspann

Constructa Einbaubacköfen

Einbaubackofen

Kurzbezeichnung	Ausführung	Kurzbezeichnung	Netto-Ident
CF4M61064	**Schwarz**	**CF4M61064**	**1344**



Heizarten:
Ober-/ Unterhitze
Unterhitze (separat)
Umluftgrill
3D-Heißluft
Heißluft sanft
Großflächengrill
Schnellaufheizung
Pizzastufe
Airfry

Ausstattung
LED Display
Elektronikuhr
Halogen-Innenbeleuchtung
Vollglas-Innentür
3-fach Türverglasung
Bedienblende Glas Schwarz
geringe Türtemperatur
Kühlgebläse
versenkbare Drehwähler
hydroClean - Reinigungssystem
Individuell einstellbare Kindersicherung
Autostart
optische Aufheizkontrolle
geschwungener Metallgriff
Backofeninnenraum mit Seitengitter
Teleskopauszug nachrüstbar

Serienzubehör
1 Kombirost
1 Universalpfanne
1 Air Fry & Grillblech

Technische Daten
Energieeffizienzklasse: **A+** (Spektrum A+++ bis D)
elektronische Temperaturregelung von 50°-275°C
Nutzinhalt 71 l
Energieverbrauch (Konventionell): 0,94 kWh
Energieverbrauch (Umluft/Heißluft): 0,69 kWh
Einbaumaße (H x B x T) 585-595 x 560-568 x 550 mm
Länge Anschlusskabel: 1,20 m
Anschlusswert: 3,4 kW

Mehrwert Ausstattung
Airfry
hydroClean - Reinigungssystem
Air Fry & Grillblech

optionales Zubehör		
Teleskopteilauszug	**CZ11TI15X0**	**148**

Einbaubackofen

Kurzbezeichnung	Ausführung	Kurzbezeichnung	Netto-Ident
CF4M28063	**Schwarz**	**CF4M28063**	**1492**



Backofenfunktionen
Ober-/ Unterhitze
Umluftgrill
3D-Heißluft
Heißluft sanft
Großflächengrill
Schnellaufheizung
Pizzastufe
Airfry

Ausstattung
LED Display
Elektronikuhr
Halogen-Innenbeleuchtung, abschaltbar
Vollglas-Innentür
Bedienblende Glas Schwarz
sehr geringe Türtemperatur
Kühlgebläse
Touch Control
hydroClean - Reinigungssystem
Pyrolyse-Reinigung
Kindersicherung
cookControl
10 Automatikprogramme
Soft Close
SoftOpen Tür
optische Aufheizkontrolle
automatische Sicherheitsabschaltung

Serienzubehör
1 Kombirost
1 Universalpfanne
1 Air Fry & Grillblech

Technische Daten
Energieeffizienzklasse: **A+** (Spektrum A+++ bis D)
elektronische Temperaturregelung von 30°-275°C
Nutzinhalt 71 l
Energieverbrauch (Konventionell): 0,94 kWh
Energieverbrauch (Umluft/Heißluft): 0,69 kWh
Einbaumaße (H x B x T) 595 x 560-568 x 550 mm
Länge Anschlusskabel: 1,20 m
Anschlusswert: 3,6 kW

Mehrwert Ausstattung
Airfry
hydroClean - Reinigungssystem
Pyrolyse
sehr geringe Türtemperatur
Soft Close / SoftOpen
Air Fry & Grillblech

optionales Zubehör		
Teleskopteilauszug	**CZ11TI15X0**	**148**

Constructa Kompaktgeräte

Kompakt-Einbaubackofen



Kurzbezeichnung	Ausführung	Kurzbezeichnung	Netto-Ident
CC4M61063	**Schwarz**	**CC4M61063**	**924**

Backofenfunktionen
Ober-/ Unterhitze
Unterhitze (separat)
Umluftgrill
3D-Heißluft
Heißluft sanft
Großflächengrill
Pizzastufe
Airfry

Ausstattung
Einhängegittern
Bedienblende Glas Schwarz
LED-Display
Teleskopauszug nachrüstbar
geschwungener Metallgriff
voll versenkbare Bedienknebel
Halogen-Innenbeleuchtung
Emaille anthrazit
hydroClean - Reinigungssystem
Vollglas-Innentür
geringe Türtemperatur
Kühlgebläse
optische Aufheizkontrolle
Autostart
Schnellaufheizung
Elektronikuhr
Individuell einstellbare Kindersicherung

Serienzubehör
1 Kombirost
1 Universalpfanne

Technische Daten
Energieeffizienzklasse: **A** (Spektrum A+++ bis D)
Temperaturbereich: 50°-275°C
47 Liter Garraum mit 3 Einschubebenen
Energieverbrauch (Konventionell): 0,84 kWh
Energieverbrauch (Umluft/Heißluft): 0,71 kWh
Einbaumaße (H x B x T) 455 x 560 x 550 mm
Länge Anschlusskabel: 1,50 m
Anschlusswert: 2,8 kW

Mehrwert Ausstattung
Airfry
hydroClean - Reinigungssystem

optionales Zubehör		
Teleskopteilauszug	**CZ11TI15X0**	**148**

Maßskizzen finden Sie am Ende des Registers.
Piktogramm Hinweise siehe Vorspann

Constructa Autarke Kochfelder

Glaskeramik-Kochfeld

Kurzbezeichnung	Ausführung	Kurzbezeichnung	Netto-Ident
CA321255	**Edelstahl**	**CA321255**	**712**

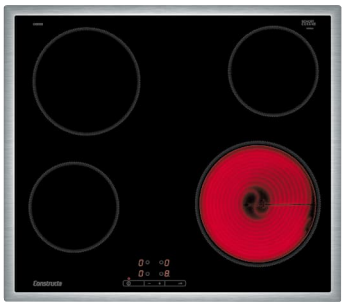

Ausstattung
4 HighSpeed-Kochzonen
2 x 145 mm Ø, 1200 W
1 x 180 mm Ø, 2000 W
1 x 210 mm Ø, 2200 W
touchControl
17 Leistungsstufen
digitale Anzeige der Kochstufen
1 Betriebsanzeigelampe
2-stufige Restwärmeanzeige je Kochzone
Individuell einstellbare Kindersicherung
Hauptschalter mit Stoppfunktion
automatische Sicherheitsabschaltung
reStart-Funktion

Technische Daten
Einbaumaße (B x T) 560 x 490-500 mm
Anschlusswert: 6,6 kW, 220-240 V



Glaskeramik-Kochfeld

Kurzbezeichnung	Ausführung	Kurzbezeichnung	Netto-Ident
CA323255	**Edelstahl**	**CA323255**	**820**

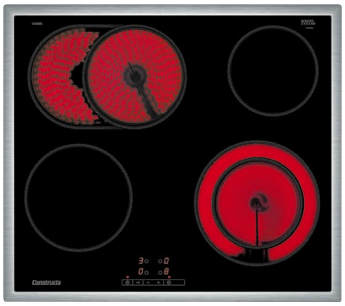

Ausstattung
4 HighSpeed-Kochzonen
1 x 145 mm Ø, 1200 W
1 x 180 mm Ø, 2000 W
1 x Bräter-Kochzone: 170/265 mm Ø, 1800/2600 W
1 x Zweikreis-Kochzone: 145/210 mm Ø, 1000/2200 W
touchControl
17 Leistungsstufen
digitale Anzeige der Kochstufen
1 Betriebsanzeigelampe
2-stufige Restwärmeanzeige je Kochzone
Individuell einstellbare Kindersicherung
Hauptschalter mit Stoppfunktion
automatische Sicherheitsabschaltung
reStart-Funktion

Technische Daten
Einbaumaße (B x T) 560 x 490-500 mm
Anschlusswert: 7,5 kW



Induktion-Glaskeramik-Kochfeld

Kurzbezeichnung	Ausführung	Kurzbezeichnung	Netto-Ident
CA424255	**Edelstahl**	**CA424255**	**1264**

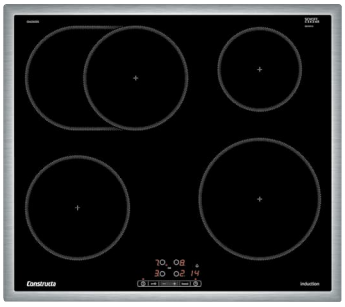

Ausstattung
4 Induktions-Kochzonen
1 x 145 mm Ø, 1400 W (max. Powerstufe 2200 W)
1 x 180 mm Ø, 1800 W (max. Powerstufe 3100 W)
1 x 210 mm Ø, 2200 W (max. Powerstufe 3700 W)
1 x Bräter-Kochzone: 180/280 mm Ø, 1800/2000 W
(max. Powerstufe 3100/3700 W)
Powerstufe für alle Induktions-Kochzonen
17 Leistungsstufen
touchControl mit Timer
Kurzzeitwecker
digitale Anzeige der Kochstufen
2-stufige Restwärmeanzeige je Kochzone
Topferkennung
Kindersicherung
Hauptschalter mit Stoppfunktion
automatische Sicherheitsabschaltung
powerManagement-Funktion
reStart-Funktion
quickStart-Funktion
min. Arbeitsplattenstärke: 16 mm

Technische Daten
Einbaumaße (B x T) 560 x 490-500 mm
Länge Anschlusskabel: 1,10 m
Anschlusswert: 7,4 kW



Constructa Muldenlüfter

Muldenlüfter

Kurzbezeichnung	Ausführung	Kurzbezeichnung	Netto-Ident
CV438236	**Rahmenlos**	**CV438236**	**3324**

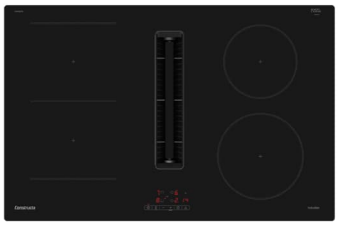

Ausstattung Kochfeld
4 Induktions-Kochzonen
1 x 180 mm Ø, 1800 W (max. Powerstufe 3100 W)
2 x 190 mm x 210 mm, 2200 W (max. Powerstufe 3700 W)
1 x 210 mm Ø, 2200 W (max. Powerstufe 3700 W)
1 CombiZone
TouchControl-Bedienung
17 Leistungsstufen
Powerstufe für alle Induktions-Kochzonen
powerManagement-Funktion
2-stufige Restwärmeanzeige je Kochzone
Individuell einstellbare Kindersicherung
Hauptschalter
automatische Sicherheitsabschaltung
Topferkennung
countdown Timer
Switch Off Timer
quickStart-Funktion
reStart-Funktion
schnelles Abschalten
min. Arbeitsplattenstärke: 16 mm

Ausstattung Haube
nur Umluftbetrieb möglich
Lüfterleistung nach EN 61591
bei Umluftbetrieb max. 441 m³/h
Intensivstufe max. 595 m³/h
3 Leistungsstufen und 1 Intensivstufe
touch-Bedienung
Metallfettfilter, spülmaschinengeeignet
automatisches Einschalten des Lüftungssystems bei Nutzung einer Kochzone
automatische verzögerte Abschaltung nach dem Kochen, um störende Gerüche zu vermeiden

Serienzubehör
Teleskopschieberelement für Umluft
Clean Air Plus Geruchsfilter

Technische Daten
Energieeffizienzklasse: **B** (Spektrum A+++ bis D)
Lüftereffizienzklasse: A
Fettfiltereffizienzklasse: B
durchschnittlicher Energieverbrauch: 61,8 kWh/a
Gerätemaße (H x B x T) 223 x 802 x 522 mm
Einbaumaße (B x T) 750 x 490 mm
Anschlusswert: 7,4 kW, 220-240 V

Mehrwert Ausstattung
automatisches Einschalten des Lüftungssystems
automatisch verzögerte Abschaltung

Ersatzbedarf für Umluftbetrieb:		
Clean Air Plus Geruchsfilter	**CZ9VRCR1**	**160**

Maßskizzen finden Sie am Ende des Registers.
Piktogramm Hinweise siehe Vorspann

Constructa Mikrowellen

Mikrowelle

Kurzbezeichnung	Ausführung	Kurzbezeichnung	Netto-Ident
CC1P91256	**Schwarz**	**CC1P91256**	**508**



zur Montage in einen 50 cm breiten Hängeschrank
Nischenhöhe: 365 mm
Ausstattung
800 W Mikrowelle
5 Leistungsstufen: 90 / 180 / 360 / 600 / 800 W
7 Automatikprogramme
4 Auftau- und 3 Garprogramme im Mikrowellenbetrieb
hydroClean - Reinigungssystem
Quickstart
Favoritentaste für individuelle Einstellung
LED-Display
Bedienung durch Drehknopf und Folientasten
Leicht-Bedien-Konzept: besonders einfaches, problemloses Einstellen
Elektronikuhr
LED-Innenbeleuchtung
Kühlgebläse
Individuell einstellbare Kindersicherung
automatische Sicherheitsabschaltung
Türkontaktschalter
Serienzubehör
1 Glas-Drehteller, Ø 27,0 cm

Technische Daten
links angeschlagene Tür, Türöffnung über elektrische Taste
20 l Garraum, grau lackiert
Gerätemaße (H x B x T) 382 x 495 x 335 mm
Anschlusskabel mit Stecker 1,30 m
Anschlusswert: 1,27 kW, 220-230 V
Absicherung: 10 A



Mikrowelle

Kurzbezeichnung	Ausführung	Kurzbezeichnung	Netto-Ident
CC4P91262	**Schwarz**	**CC4P91262**	**520**



zur Montage in einen 60 cm breiten Hoch- oder Hängeschrank
Nischenhöhe: 365 mm
Ausstattung
800 W Mikrowelle
5 Leistungsstufen: 90 / 180 / 360 / 600 / 800 W
7 Automatikprogramme
4 Auftau- und 3 Garprogramme im Mikrowellenbetrieb
Memory-Funktion (1 Speicherplatz)
hydroClean - Reinigungssystem
LED-Display
Bedienung über Touch Control
Leicht-Bedien-Konzept: besonders einfaches, problemloses Einstellen
Elektronikuhr mit Tageszeitanzeige
LED-Innenbeleuchtung
Kühlgebläse
automatische Sicherheitsabschaltung
Türkontaktschalter
Serienzubehör
1 Glas-Drehteller, Ø 25,5 cm

Technische Daten
links angeschlagene Tür, Türöffnung über elektrische Taste
20 l Edelstahl-Garraum
Gerätemaße (H x B x T) 382 x 594 x 317 mm
Anschlusskabel mit Stecker 1,30 m
Anschlusswert: 1,27 kW, 220-230 V
Absicherung: 10 A



Mikrowelle

Kurzbezeichnung	Ausführung	Kurzbezeichnung	Netto-Ident
CC4P91562	**Schwarz**	**CC4P91562**	**700**



zur Montage in einen 60 cm breiten Hochschrank
Nischenhöhe: 382 mm
Ausstattung
900 W-Mikrowelle
5 Leistungsstufen: 90 / 180 / 360 / 600 / 900 W
7 Automatikprogramme
4 Auftau- und 3 Garprogramme im Mikrowellenbetrieb
Memory-Funktion (1 Speicherplatz)
hydroClean - Reinigungssystem
LED-Display
Bedienung über Touch Control
Elektronikuhr mit Tageszeitanzeige
LED-Innenbeleuchtung
Leicht-Bedien-Konzept: besonders einfaches, problemloses Einstellen
Kühlgebläse
automatische Sicherheitsabschaltung
Türkontaktschalter
Serienzubehör
1 Glas-Drehteller, Ø 31,5 cm

Technische Daten
links angeschlagene Tür, Türöffnung über elektrische Taste
25 l Edelstahl-Garraum
Gerätemaße (H x B x T) 382 x 594 x 388 mm
Anschlusskabel mit Stecker 1,30 m
Anschlusswert: 1,45 kW, 220-230 V
Absicherung: 10 A



Constructa Dunstabzugshauben

Flachschirmhaube

Kurzbezeichnung	Ausführung	Kurzbezeichnung	Netto-Ident
CD30647	**Silbermetallic**	**CD30647**	**414**



Breite 60 cm
zur Montage in einen 60 cm breiten Hängeschrank
Ausstattung
Abluft- oder Umluftbetrieb
Wippenschalter für 3 Leistungsstufen
langlebiger Metallfettfilter, spülmaschinengeeignet
gleichmäßige, helle Beleuchtung mit 2 x 1,5 W LED-Modulen
Serienzubehör
1 Griffleiste

Technische Daten
Abluftstutzen Ø 150 mm (Ø 120 mm beiliegend)
Lüfterleistung nach EN 61591
bei Abluftbetrieb max. 394 m³/h
bei Umluftbetrieb max. 238 m³/h
Geräuschwerte nach EN 60704-3 und EN 60704-2-13 max. Normalstufe:
Abluftbetrieb: 68 dB(A)re1pW
Umluftbetrieb: 71 dB(A)re1pW
Energieeffizienzklasse: **C** (Spektrum A+++ bis D)
Lüftereffizienzklasse: D
Beleuchtungseffizienzklasse: A
Fettfiltereffizienzklasse: B
durchschnittlicher Energieverbrauch: 57,3 kWh/a
Gerätemaße (H x B x T) 203 x 598 x 290 mm
Anschlusswert: 108 W

für Umluftbetrieb benötigt:		
Clean Air Standard Umluftset	**CZ51ITI1X4**	**84**

Flachschirmhaube

Kurzbezeichnung	Ausführung	Kurzbezeichnung	Netto-Ident
CD30677	**Silbermetallic**	**CD30677**	**468**



Breite 60 cm
zur Montage in einen 60 cm breiten Hängeschrank
Ausstattung
Abluft- oder Umluftbetrieb
Lüfterleistung 4-stufig (3 Leistungsstufen und 1 Intensivstufe) regelbar durch Kurzhubtasten mit LED-Anzeige
langlebiger Metallfettfilter, spülmaschinengeeignet
gleichmäßige, helle Beleuchtung mit 2 x 1,5 W LED-Modulen
hohe, fein dosierbare Lüfterleistung durch Elektronik-Steuerung
Intensivstufe mit automatischer Rückstellung
automatischer Gebläsenachlauf
energiesparender Betrieb durch effiziente BLDC-Technologie
automatisches Ein- und Ausschalten bei Betätigung des Teleskopauszuges
Serienzubehör
1 Griffleiste

Technische Daten
Abluftstutzen Ø 150 mm (Ø 120 mm beiliegend)
Lüfterleistung nach EN 61591
bei Abluftbetrieb max. Normalstufe 268 m³/h, Intensivstufe 400 m³/h
bei Umluftbetrieb max. Normalstufe 263 m³/h, Intensivstufe 353 m³/h
Geräuschwerte nach EN 60704-3 und EN 60704-2-13 max. Normalstufe:
Abluftbetrieb: 62 dB(A)re1pW
Intensivstufe 69 dB(A)re1pW
Umluftbetrieb: 67 dB(A)re1pW
Intensivstufe 69 dB(A)re1pW
Energieeffizienzklasse: **A** (Spektrum A+++ bis D)
Lüftereffizienzklasse: B
Beleuchtungseffizienzklasse: A
Fettfiltereffizienzklasse: C
durchschnittlicher Energieverbrauch: 21 kWh/a
Geräusch min./max. Normalstufe: 49/62 dB
Gerätemaße (H x B x T) 203 x 598 x 290 mm
Anschlusswert: 74 W

für Umluftbetrieb benötigt:		
Clean Air Standard Umluftset	**CZ51ITI1X4**	**84**

Maßskizzen finden Sie am Ende des Registers.
Piktogramm Hinweise siehe Vorspann

Constructa Dunstabzugshauben

Flachschirmhaube

Kurzbezeichnung	Ausführung	Kurzbezeichnung	Netto-Ident
CD30976	**Silbermetallic**	**CD30976**	**680**



Breite 90 cm
zur Montage in einen 90 cm breiten Hängeschrank

Ausstattung
Abluft- oder Umluftbetrieb
Lüfterleistung 4-stufig (3 Leistungsstufen und 1 Intensivstufe)
regelbar durch Kurzhubtasten mit LED-Anzeige
langlebiger Metallfettfilter, spülmaschinengeeignet
gleichmäßige, helle Beleuchtung mit 3 x 1,5 W LED
hohe, fein dosierbare Lüfterleistung durch Elektronik-Steuerung
Intensivstufe mit automatischer Rückstellung
automatischer Gebläsenachlauf
energiesparender Betrieb durch effiziente BLDC-Technologie
automatisches Ein- und Ausschalten bei Betätigung des Teleskopauszuges

Serienzubehör
1 Griffleiste

Technische Daten
Abluftstutzen Ø 150 mm (Ø 120 mm beiliegend)
Lüfterleistung nach EN 61591
bei Abluftbetrieb max. Normalstufe 266 m³/h, Intensivstufe 412 m³/h
bei Umluftbetrieb max. Normalstufe 263 m³/h, Intensivstufe 353 m³/h
Geräuschwerte nach EN 60704-3 und EN 60704-2-13 max.
Normalstufe:
Abluftbetrieb: 63 dB(A)re1pW
Intensivstufe 70 dB(A)re1pW
Umluftbetrieb: 67 dB(A)re1pW
Intensivstufe 69 dB(A)re1pW
Energieeffizienzklasse: **A** (Spektrum A+++ bis D)
Lüftereffizienzklasse: B
Beleuchtungseffizienzklasse: A
Fettfiltereffizienzklasse: C
durchschnittlicher Energieverbrauch: 22,2 kWh/a
Geräusch min./max. Normalstufe: 50/63 dB
Gerätemaße (H x B x T) 203 x 898 x 290 mm
Anschlusswert: 76 W

für Umluftbetrieb benötigt:		
Clean Air Standard Umluftset	**CZ51ITI1X4**	**84**

integrierte Designhaube

Kurzbezeichnung	Ausführung	Kurzbezeichnung	Netto-Ident
CD336670	**Schwarz matt**	**CD336670**	**520**



Breite 60 cm
zur Montage in einen 60 cm breiten Hängeschrank

Ausstattung
Abluft- oder Umluftbetrieb
Lüfterleistung 3-stufig regelbar durch Drucktasten
langlebiger Metallfettfilter, spülmaschinengeeignet
gleichmäßige, helle Beleuchtung mit 2 x 1,5 W LED-Modulen
Klappbarer Glasschirm für zusätzliche Dunsterfassung
Glasschirm: Klarglas
Beschichtete Oberfläche zur Reduzierung von Fingerabdrücken

Technische Daten
Abluftstutzen Ø 150 mm (Ø 120 mm beiliegend)
Lüfterleistung nach EN 61591
bei Abluftbetrieb max. 583 m³/h
bei Umluftbetrieb max. 521 m³/h
Geräuschwerte nach EN 60704-3 und EN 60704-2-13 max.
Normalstufe:
Abluftbetrieb: 55 dB(A) re 1 pW (41 dB(A) re 20 µPa Schalldruck)
Intensivstufe: 65 dB(A) re 1 pW (51 dB(A) re 20 µPa Schalldruck)
Energieeffizienzklasse: **B** (Spektrum A+++ bis D)
Lüftereffizienzklasse: B
Beleuchtungseffizienzklasse: A
Fettfiltereffizienzklasse: B
durchschnittlicher Energieverbrauch: 70,5 kWh/a
Geräusch min./max. Normalstufe: 54/72 dB
Gerätemaße (H x B x T) 340 x 598 x 298 mm
Anschlusswert: 200 W

für Umluftbetrieb benötigt:		
Long-life Clean Air Umluftset	**CZ51IBI1X6**	**244**
Ersatzbedarf für Umluftbetrieb:		
Long-life Clean Air Geruchsfilter	**CZ51IBB1X6**	**88**
optionales Zubehör:		
Kaminverlängerung, 187-360 mm, Mattschwarz	**CZ51IBN172**	**380**
Kaminverlängerung, 450-854 mm, Mattschwarz	**CZ51IBK172**	**468**

Constructa Dunstabzugshauben

Kamin-Dunstabzugshaube

Kurzbezeichnung	Ausführung	Kurzbezeichnung	Netto-Ident
CD686867	**Schwarz,60 cm**	**CD686867**	**748**
CD689867	**Schwarz,90 cm**	**CD689867**	**708**



Breite 60 cm
Breite 90 cm
für Wandmontage

Ausstattung
Abluft- oder Umluftbetrieb
touchControl mit LED-Anzeige für 3 Leistungsstufen und 1 Intensivstufe
Energieeffizienter Kondensatormotor
langlebiger Metallfettfilter, spülmaschinengeeignet
Sättigungsanzeige für Fett- und Geruchsfilter
gleichmäßige, helle Beleuchtung mit 2 x 1,5 W LED
Glasscheibe mit schwarzem Glasschirm
reinigungsfreundlicher Innenrahmen

Technische Daten
Abluftstutzen Ø 150 mm (Ø 120 mm beiliegend)
durchschnittlicher Energieverbrauch: 72,9 kWh/a
Geräusch min./max. Normalstufe: 45/63 dB
Lüfterleistung nach EN 61591
bei Abluft max. 561 m³/h
bei Umluft max. 507 m³/h
Intensivstufe max. 650 m³/h
Energieeffizienzklasse: **B** (Spektrum A+++ bis D)
Lüftereffizienzklasse: C
Beleuchtungseffizienzklasse: A
Fettfiltereffizienzklasse: E
Gerätemaße Abluft (H x B x T) 690-900 x 590 x 325 mm
690-900 x 790 x 325 mm
Länge Anschlusskabel: 1,50 m
Anschlusswert: 223 W, 220-240 V

für Umluftbetrieb benötigt:		
Long-life Clean Air Umluftset	**CZ51GIV1X6**	**128**
Ersatzbedarf für Umluftbetrieb:		
Long Life Geruchsfilter mit Aktivkohle	**CZ51GIB1X6**	**76**

Constructa Geschirrspüler

Geschirrspüler

Kurzbezeichnung	Ausführung	Kurzbezeichnung	Netto-Ident
CG5VX01HTE	**Vollintegriert**	**CG5VX01HTE**	**1048**
CB5VX01HTE	**Vollintegriert XL**	**CB5VX01HTE**	**1084**



Breite 60 cm
unterbaufähig / integrierbar
hocheinbaufähig
5 Spülprogramme:
70°C Intensiv
50° Eco
45°-65° Auto
1 h 65°
Vorspülen
Ausstattung
Sonderfunktion: varioSpeedPlus
Fassungsvermögen: 12 Maßgedecke
höhenverstellbarer Oberkorb mit rackMatic (3-stufig)
2 klappbare Tassenablagen
Gläserhalter im Oberkorb
Besteckkorb im Unterkorb
Korbstopper (Rack Stopper) gegen ein Überrollen des Unterkorbes
Komfortrollen im Unterkorb
BLDC-Motor
selbstreinigendes Sieb mit 3-fach Wellen-Filtersystem
Innenbehälter/Boden: Edelstahl/Polinox
Wärmetauscher
aquaStop®
Dosier-Assistent
Bedienblende in der Oberseite der Innentür
Bedienblende mit Klartext-Bedruckung
InfoLight rot
Programmstatus-Anzeige (LED)
akustisches Signal am Programmende
Zeitvorwahl: 3-6-9 h
Glasschutz-Technik
inkl. Dampfschutzelement

Technische Daten
Energieeffizienzklasse: **E** (Spektrum A bis G)
Betriebsgeräusch: 46 dB(A) re1pW
Luftschallemissionsklasse: C
Verbrauchsdaten Eco (Standardprogramm)
Energieverbrauch des Eco-Programms pro 100 Betriebszyklen: 92 kWh
Wasserverbrauch des Eco-Programms pro Betriebszyklus: 9,5 Liter
Dauer des Eco-Programms: 3:30 h
Gerätemaße (H x B x T) 815 x 598 x 550 mm
865 x 598 x 550 mm
Anschlusswert: 2,4 kW

Mehrwert Ausstattung
Gläserhalter im Oberkorb
Sonderfunktion: varioSpeedPlus

optionales Zubehör:		
Zu- und Ablaufschlauchverlängerung	**CZ7710X0**	**76**

Constructa Geschirrspüler

Geschirrspüler

Kurzbezeichnung	Ausführung	Kurzbezeichnung	Netto-Ident
CG6HX03HUE	**Vollintegriert**	**CG6HX03HUE**	**1532**
CB6HX03HUE	**Vollintegriert XL**	**CB6HX03HUE**	**1568**



Breite 60 cm
unterbaufähig / integrierbar
hocheinbaufähig
6 Spülprogramme:
70°C Intensiv
50° Eco
45°-65° Auto
1 h 65°
45° Party
Favorit
Vorspülen
Ausstattung
4 Sonderfunktionen: App Start, Extra Trocknen, Halbe Beladung, Extra Schnell
Maschinenpflegeprogramm
Add-On Funktion über die homeConnect App: HygienePlus, Silence on Demand
Fassungsvermögen: 13 Maßgedecke
höhenverstellbarer Oberkorb mit rackMatic (3-stufig)
2 klappbare Tassenablagen
Vario-Flex Besteckkorb im Unterkorb
Vario Besteckschublade nachrüstbar
Komfortrollen im Unterkorb
Korbstopper (Rack Stopper) gegen ein Überrollen des Unterkorbes
umklappbare Stachelreihe im Oberkorb
4x Umklappbare Stachelreihen im Unterkorb
Besteckablage im Oberkorb
Wärmetauscher
aquaSensor®
Dosier-Assistent
BLDC-Motor
Reiniger-Automatik
selbstreinigendes Sieb mit 3-fach Wellen-Filtersystem
Innenbehälter/Boden: Edelstahl/Polinox
homeConnect-fähig über WLAN
Bedienblende in der Oberseite der Innentür
Bedienblende mit Klartext-Bedruckung
InfoLight rot
Restlaufanzeige
akustisches Signal am Programmende
Display
Startzeitvorwahl 1-24 h
varioScharnier
Glasschutz-Technik
Aquastop

Technische Daten
Energieeffizienzklasse: **C** (Spektrum A bis G)
Betriebsgeräusch: 46 dB(A) re1pW
Luftschallemissionsklasse: C
Verbrauchsdaten Eco (Standardprogramm)
Energieverbrauch des Eco-Programms pro 100 Betriebszyklen: 74 kWh
Wasserverbrauch des Eco-Programms pro Betriebszyklus: 9 Liter
Dauer des Eco-Programms: 4:55 h
Gerätemaße (H x B x T) 815 x 598 x 550 mm
865 x 598 x 550 mm
Anschlusswert: 2,4 kW

Mehrwert Ausstattung
homeConnect (App Steuerung)
varioScharnier

optionales Zubehör:		
Zu- und Ablaufschlauchverlängerung	**CZ7710X0**	**76**

Constructa Geschirrspüler

Geschirrspüler

Kurzbezeichnung	Ausführung	Kurzbezeichnung	Netto-Ident
CP5VX02HKE	**Vollintegriert**	**CP5VX02HKE**	**1104**



Breite 45 cm
unterbaufähig / integrierbar
5 Spülprogramme:
70°C Intensiv
50° Eco
45°-65° Auto
1 h 65°
Favorit
Vorspülen
Ausstattung
2 Sonderfunktionen: App Start, VarioSpeedPlus
Maschinenpflegeprogramm
Add-On Funktion über die homeConnect App: HygienePlus, Silence on Demand
Fassungsvermögen: 10 Maßgedecke
höhenverstellbarer Oberkorb
Komfortrollen im Unterkorb
Korbstopper (Rack Stopper) gegen ein Überrollen des Unterkorbes
2 Klappstachelreihen im Unterkorb
Besteckablage im Oberkorb
Vario Besteckkorb im Unterkorb
Tassenablagen im Oberkorb: umklappbar und höhenverstellbar
selbstreinigendes Sieb mit 3-fach Wellen-Filtersystem
Home Connect
Bedienblende in der Oberseite der Innentür
Bedienblende mit Klartext-Bedruckung
InfoLight rot
akustisches Signal am Programmende
Zeitvorwahl: 3-6-9 h
Wärmetauscher
aquaSensor®
Dosier-Assistent
BLDC-Motor
Duo Power Sprüharme im Oberkorb
selbstreinigendes Sieb mit 3-fach Wellen-Filtersystem
Innenbehälter/Boden: Edelstahl/Edelstahl

Technische Daten
Energieeffizienzklasse: **D** (Spektrum A bis G)
Betriebsgeräusch: 46 dB(A) re1pW
Luftschallemissionsklasse: C
Verbrauchsdaten Eco (Standardprogramm)
Energieverbrauch des Eco-Programms pro 100 Betriebszyklen: 67 kWh
Wasserverbrauch des Eco-Programms pro Betriebszyklus: 8,9 Liter
Dauer des Eco-Programms: 4:35 h
Gerätemaße (H x B x T) 815 x 448 x 550 mm
Anschlusswert: 2,4 kW

Mehrwert Ausstattung
homeConnect (App Steuerung)
Vario Besteckkorb im Unterkorb

optionales Zubehör:		
Zu- und Ablaufschlauchverlängerung	**CZ7710X0**	**76**

Constructa Sonderzubehör

	Beschreibung		Ausführung	Kurz-bezeichnung	N
	**Teleskopteilauszug** **Clip Auszug** **CZ11TI15X0** für CX5HS610, CX5HS609, CF3M61054, CF4M61064, CF4M28063, CC4M61063			**CZ11TI15X0**	148
	**Teleskopvollauszug** **Clip Vollauszug** **CZ1608BX0** für CX5HS610, CX5HS609, CF3M61054			**CZ1608BX0**	224
	**Clean Air Standard Umluftset** **CZ51ITI1X4** AntiFisch-Funktion: besondere Imprägnierung gegen Fischgeruch für CD30647, CD30677, CD30976			**CZ51ITI1X4**	84
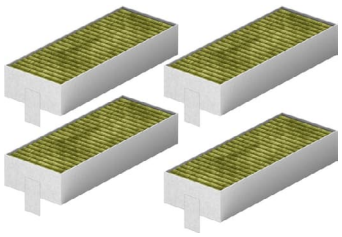	**Clean Air Plus Geruchsfilter** **CZ9VRCR1** für CV438236			**CZ9VRCR1**	160
	**Clean Air Standard Umluftset** **CZ51IBI1X6** für CD336670	N		**CZ51IBI1X6**	
	**Clean Air Standard Umluftset** **CZ51IBB1X6** für CD336670	N		**CZ51IBB1X6**	
	**Kaminverlängerung, 187-360 mm** **mattschwarz** **CZ51IBN172** für CD336670	N		**CZ51IBN172**	
	**Kaminverlängerung, 450-854 mm** **mattschwarz** **CZ51IBK172** für CD336670	N		**CZ51IBK172**	

Constructa Sonderzubehör

Beschreibung		Ausführung	Kurz-bezeichnung	N
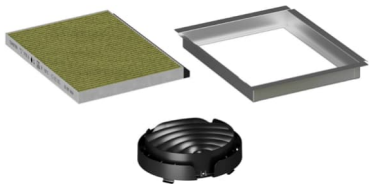 **Long-life Clean Air Umluftset, Metall-Optik** **CZ51GIV1X6** für CD686867, CD689867	N		**CZ51GIV1X6**	128
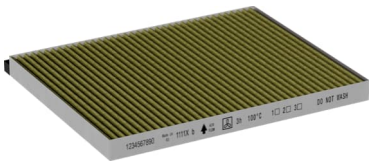 **Long Life Geruchsfilter mit Aktivkohle, Ersatzfilter für Umluftbetrieb** **CZ51GIB1X6** für CD686867, CD689867	N		**CZ51GIB1X6**	76
 **Zu- und Ablaufschlauchverlängerung** **CZ7710X0** für alle Constructa Geschirrspüler (dreiteilig)			**CZ7710X0**	76

Constructa Maßzeichnungen

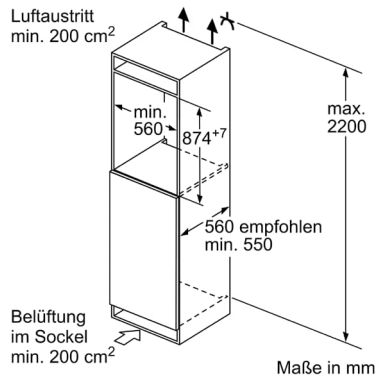

CK121NSE0

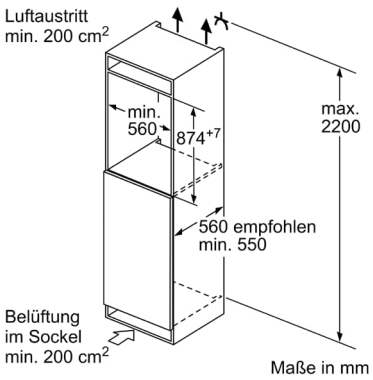

CK222NSE0

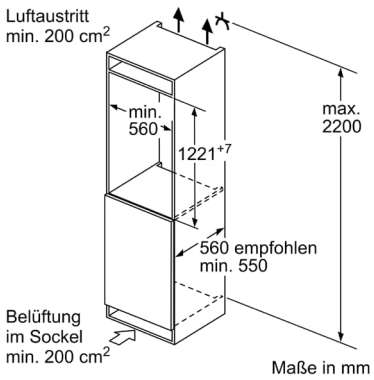

CK141NSE0

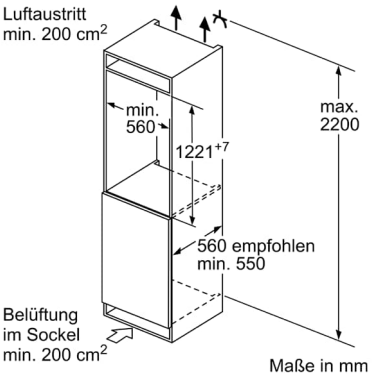

CK242NSE0

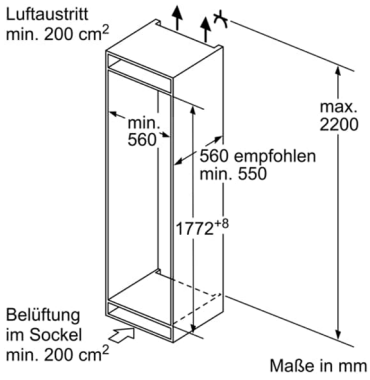

CK587VSE0, CK181NSE0, CK786NSE1

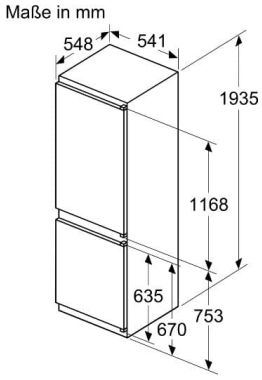

CK796NSE0

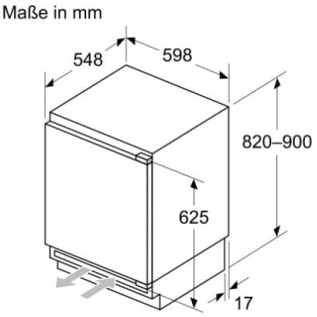

CK202VFD0

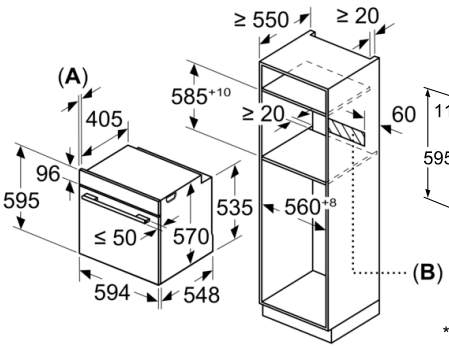

CF3M61054, CF4M61064

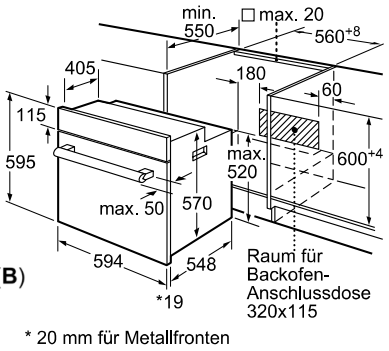

CF2M50050, CX3HS605, CX3H2BLACK, CX5HS610, CX5HS609, CF1M00050, CF1M00060

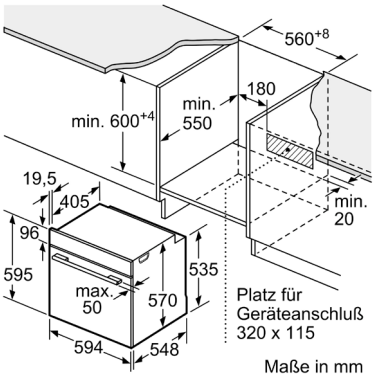

CF4M28063

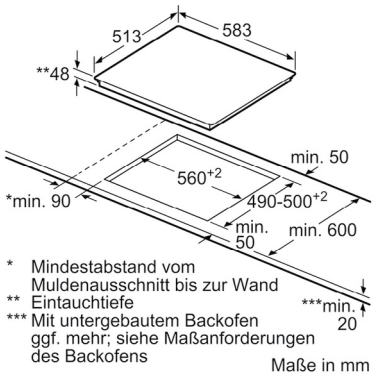

CA321255

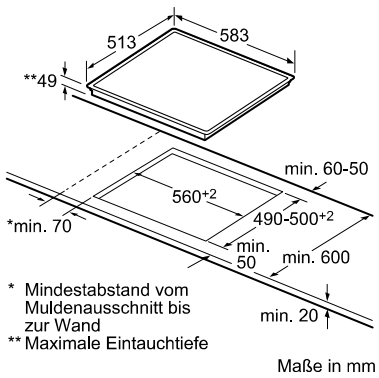

CA323255, CA424255

Constructa Maßzeichnungen

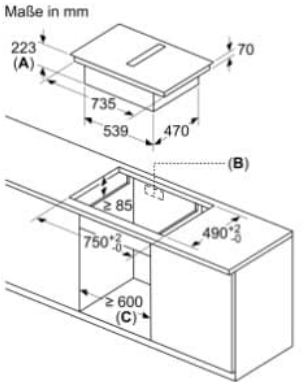

CV438236

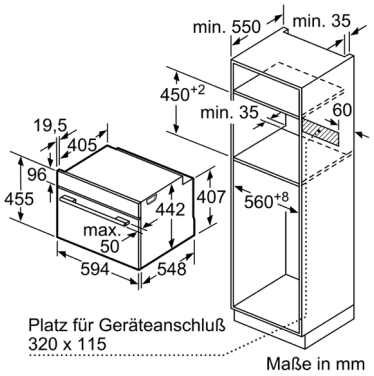

CC4M61063

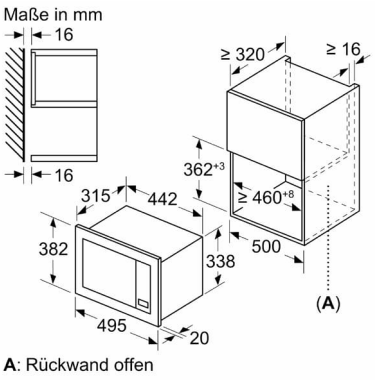

A: Rückwand offen

CC1P91256

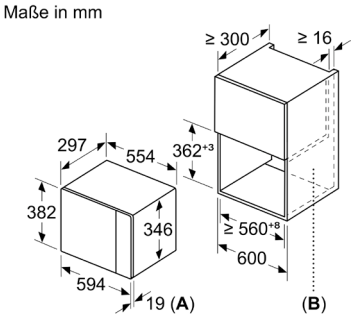

A: 20 mm für Metallfront
B: Rückwand offen

CC4P91262

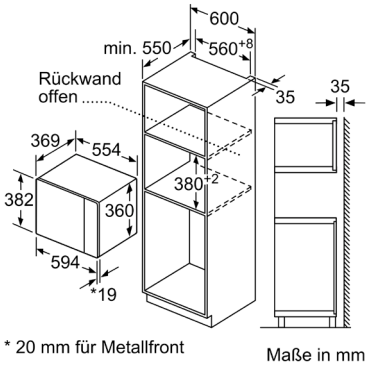

* 20 mm für Metallfront

Maße in mm

CC4P91562

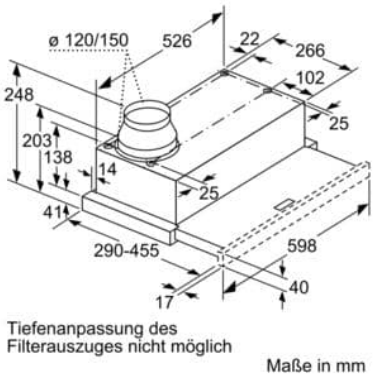

Tiefenanpassung des
Filterauszuges nicht möglich

Maße in mm

CD30647, CD30677

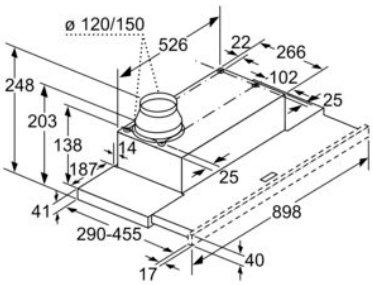

Tiefenanpassung des
Filterauszuges bis 29 mm möglich

Maße in mm

CD30976

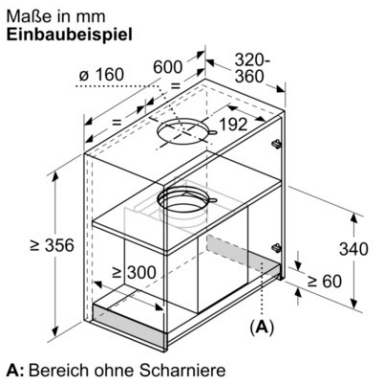

A: Bereich ohne Scharniere

CD336670

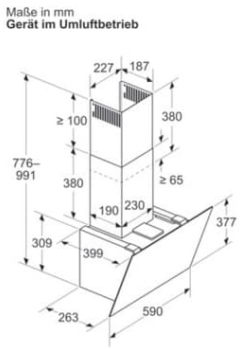

CD686867

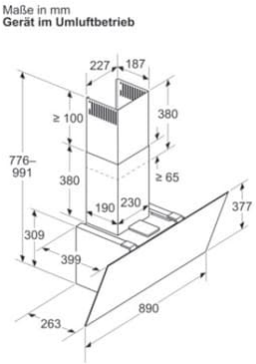

CD689867

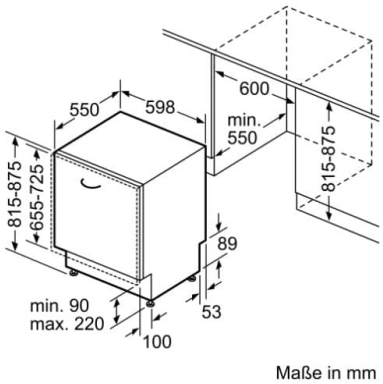

Maße in mm

CG5VX01HTE

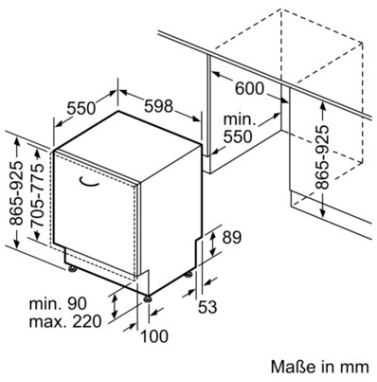

Maße in mm

CB5VX01HTE

Constructa Maßzeichnungen

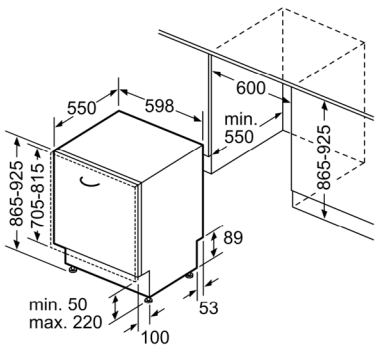

Maße in mm

CB6HX03HUE

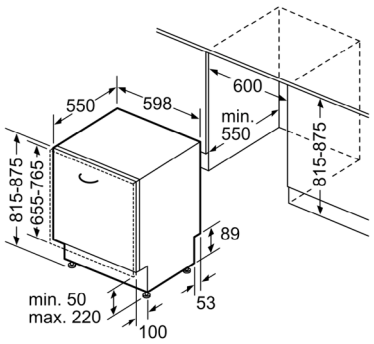

Maße in mm

CG6HX03HUE

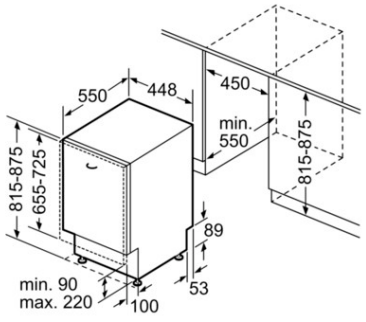

Maße in mm

CP5VX02HKE