Burg
Matt-Schwarz-Edition



BEB10BLM



BIA60M

Entdecken Sie die perfekte Kombination aus Eleganz und Funktionalität:
Unser neuer Backofen und das passende Kochfeld in edlem Matt-Schwarz.
Mit ihrem modernen, zeitlosen Design setzen diese Geräte ein stilvolles Statement in jeder Küche. Die matte Oberfläche ist nicht nur optisch ein Highlight, sondern auch besonders pflegeleicht. Ob für leidenschaftliche Hobbyköche oder Designliebhaber – diese Geräte vereinen höchste Leistung mit exklusiver Optik.

KITCHEN INNOVATION AWARD
Der Kitchen Innovation Award wird jährlich für besonders verbraucherfreundliche Produkte verliehen. Im Mittelpunkt steht dabei die Bewertung durch Konsumenten. Ausgezeichnet werden Innovationen, die durch Funktionalität, Bedienkomfort und Qualität überzeugen – wie die Technologien Hot-Air-Shield und Heat Wrap.



Mit diesem Award wurden die BURG Geräte BEH10-DT.BL, BEB10BL.1, BEB10BLM, BEB12BL.2 und BCB45-10BL.1 ausgezeichnet.

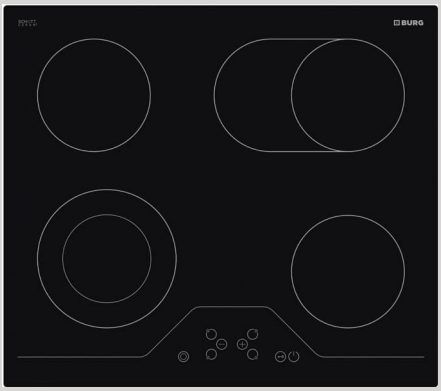

BCA60ZKB



GLASKERAMIK
Alle unsere Kochfelder sind mit hochwertiger Glaskeramik ausgestattet, die für jede Heiztechnologie die passende Lösung bietet. Glaskeramik Kochfelder sind umweltfreundliche, funktionale und belastbare Produkte und garantieren damit eine hohe Qualität sowie Langlebigkeit für die tägliche Freude am Kochen.

BURG GESCHIRRSPÜLER BGSP-V60-4TTSD
Großzügig, flexibel und perfekt integriert: Der vollintegrierbare XXL-Geschirrspüler mit Sliding-Door-Technologie bietet extra viel Platz für Ihr Geschirr und fügt sich dank der gleitenden Möbelfront optimal in Küchen mit niedriger Sockelhöhe ein. Der höhenverstellbare Oberkorb und der praktische Backblechhalter sorgen für maximale Flexibilität beim Beladen. Vielfältige Spülprogramme und praktische Zusatzfunktionen wie Extra Hygiene oder Extra Trocknen garantieren komfortables Spülen und glänzende Ergebnisse – leise, effizient und ideal für moderne Einbauküchen.

BURG ist die Exklusiv-Marke für den Küchen- und Einbauspezialisten. Alle BURG-Produkte sind streng nach den Erfordernissen des Einbauküchenhandels konzipiert und designt.
Sie erfüllen die Anforderungen nach exclusivem Design, hoher Qualität, Montagefreundlichkeit und perfektem Preis-/ Leistungsverhältnis. Alle Geräte werden bei führenden europäischen Herstellern nach strengsten Qualitätsstandards gefertigt und unterliegen einer laufenden Kontrolle und permanenten Verbesserung. Die Geräte sind einfach zu verplanen, passen perfekt zu unseren Möbeln und bieten bereits im Preiseinstieg eine Ausstattung die sonst nur im Oberklasse-Segment zu finden ist und diese Liebe zum Detail zahlt sich im harten Küchenalltag aus:

Qualität bis ins Detail:

Kühlgeräte:
- Alle unsere Kühlgeräte verfügen über eine langlebige und energiesparende LED-Beleuchtung und haben so nicht nur eine hellere Innenausleuchtung, sondern sparen obendrein Geld.
- Alle Geräte haben min. 2,10 m lange Anschlusskabel mit Stecker, dies ermöglicht eine normgerechte Montage.
- Die Glaseinlegeböden bestehen aus Sicherheitsglas mit einer Belastbarkeit von bis zu 20 kg. Ein Überlaufschutz sorgt dafür, dass kleine Tropfmengen nicht gleich den ganzen Kühlschrank verschmutzen
- Alle Kühlgeräte in EEK D besitzen ein Push Button Display, eine Feuchteregulierung an der Obst- und Gemüseschublade, Edelstahlapplikationen an Türfächern und Glasablagen sowie eine seitliche Lichtführung

Herde und Backöfen:
- Alle unsere BURG Herde und Backöfen werden standardmäßig mit einem Rost, einem stabilen emaillierten Backblech und einer emaillierten Fettpfanne geliefert. Sie haben ein Garraum-Volumen von mindestens 65 Liter.
- Alle Kochfelder sind mit hochwertiger Glaskeramik ausgestattet. Das garantiert hohe Qualität, Langlebigkeit und tägliche Freude.
- Alle Backöfen haben zur Verhinderung von Hitzeschäden an den Möbeloberflächen einen speziellen Kühllüfter integriert.

Geschirrspüler:
- Alle Geschirrspüler sind sehr sparsam im Verbrauch und somit sehr umweltfreundlich.
- Die Körbe sind in exclusivem, strapazierfähigem grauen Dekor designt und vermitteln die Wertigkeit der Marke
- Alle Spüler haben einen geschlossenen Edelstahl-Innenraum ohne zusätzliche Fugen und Ritzen - hygienisch, sauber, sicher.
- Unsere Geschirrspüler sind mit einem Mehrfach-Sicherheitssystem und einem Aqua-Stopp-Schlauch ausgestattet, das bietet optimalen Schutz Ihres Eigentums und bewahrt Sie vor unliebsamen Überraschungen.
- Alle Geschirrspüler sind sehr leise im Betrieb und geben Ihnen die Ruhe die Sie sich verdient haben.

Wir freuen uns über Ihren Besuch auf unserer Homepage **www.burg-hausgeraete.de**

BURG Einbaukühlgeräte

Einbaukühlschrank

Kurzbezeichnung	Ausführung	Kurzbezeichnung	Netto-Ident
BKV-88E		**BKV-88E**	**492**



einbaufähig / integrierbar
Schlepptürtechnik, Anschlagtechnik-Variante 05
Türanschlag rechts, wechselbar
Einbaumaße (H x B x T)
875-895 x 560-570 x 550 mm
Ausstattung Kühlteil
Abtau-Automatik
elektronische Temperaturregelung
4 Abstellflächen aus Sicherheitsglas mit Überlaufschutz
1 Obst- und Gemüseschublade
LED-Beleuchtung
1 Eierablage
Ausstattung Innentür
3 Türablagen

Technische Daten
Nutzinhalt 126 l
Klimaklasse: SN (10°-32° C)
Länge Anschlusskabel: 2,10 m
Gesamtanschlusswert 89 W
Energieeffizienzklasse: **E** (Spektrum A bis G)
Energieverbrauch: 91 kWh/a
Betriebsgeräusch: 35 dB(A) re1pW
Luftschallemissionsklasse: B

880
LED
E

Passende Geräteschränke zu diesem Elektrogerät entnehmen Sie bitte der Zuordnung in den IDM-Daten.

optionales Zubehör		
Magic Box	**BET6**	**56**

Einbaukühlschrank****

Kurzbezeichnung	Ausführung	Kurzbezeichnung	Netto-Ident
BKGF-88E		**BKGF-88E**	**492**



einbaufähig / integrierbar
Schlepptürtechnik, Anschlagtechnik-Variante 05
Türanschlag rechts, wechselbar
Einbaumaße (H x B x T)
875-895 x 560-570 x 550 mm
Ausstattung Kühlteil
Abtau-Automatik
elektronische Temperaturregelung
3 Abstellflächen aus Sicherheitsglas mit Überlaufschutz
1 Obst- und Gemüseschublade
LED-Beleuchtung
1 Eierablage
Ausstattung Innentür
3 Türablagen
Ausstattung Gefrierteil
1 Eiswürfelschale

Technische Daten
Nutzinhalt gesamt 112 l, davon 16 l ****Gefrierfach
Gefriervermögen: 2,6 kg / 24 h
Lagerzeit bei Störungen: 7 h
manuelle Abtauung im Gefrierteil
Klimaklasse: N (16°-32° C)
Länge Anschlusskabel: 2,10 m
Gesamtanschlusswert 105 W
Energieeffizienzklasse: **E** (Spektrum A bis G)
Energieverbrauch: 148 kWh/a
Betriebsgeräusch: 38 dB(A) re1pW
Luftschallemissionsklasse: C

880
LED
E

Passende Geräteschränke zu diesem Elektrogerät entnehmen Sie bitte der Zuordnung in den IDM-Daten.

optionales Zubehör		
Magic Box	**BET6**	**56**

BURG Einbaukühlgeräte

Einbaukühlschrank

Kurzbezeichnung	Ausführung	Kurzbezeichnung	Netto-Ident
BKV-124E		**BKV-124E**	**644**



einbaufähig / integrierbar
Schlepptürtechnik, Anschlagtechnik-Variante 05
Türanschlag rechts, wechselbar
Einbaumaße (H x B x T)
1225-1245 x 560-570 x 550 mm
Ausstattung Kühlteil
Abtau-Automatik
elektronische Temperaturregelung
4 Abstellflächen aus Sicherheitsglas mit Überlaufschutz
1 Obst- und Gemüseschublade
LED-Beleuchtung
1 Eierablage
Ausstattung Innentür
4 Türablagen

Technische Daten
Energieeffizienzklasse: **E** (Spektrum A bis G)
Energieverbrauch: 100 kWh/a
Betriebsgeräusch: 38 dB(A) re1pW
Luftschallemissionsklasse: C
Nutzinhalt 193 l
Klimaklasse: N (16°-32° C)
Länge Anschlusskabel: 2,10 m
Gesamtanschlusswert 60 W

1230

LED

E

Passende Geräteschränke zu diesem Elektrogerät entnehmen Sie bitte der Zuordnung in den IDM-Daten.

optionales Zubehör		
Magic Box	**BET6**	**56**

Einbaukühlschrank****

Kurzbezeichnung	Ausführung	Kurzbezeichnung	Netto-Ident
BKGF-124E		**BKGF-124E**	**644**



einbaufähig / integrierbar
Schlepptürtechnik, Anschlagtechnik-Variante 05
Türanschlag rechts, wechselbar
Einbaumaße (H x B x T)
1225-1245 x 560-570 x 550 mm
Ausstattung Kühlteil
Abtau-Automatik
elektronische Temperaturregelung
4 Abstellflächen aus Sicherheitsglas mit Überlaufschutz
1 Obst- und Gemüseschublade
LED-Beleuchtung
1 Eierablage
Ausstattung Innentür
4 Türablagen
Ausstattung Gefrierteil
1 Eiswürfelschale

Technische Daten
Energieeffizienzklasse: **E** (Spektrum A bis G)
Energieverbrauch: 149 kWh/a
Betriebsgeräusch: 38 dB(A) re1pW
Luftschallemissionsklasse: C
Nutzinhalt gesamt 178 l, davon 16 l ****Gefrierfach
Gefriervermögen: 2,6 kg / 24 h
Lagerzeit bei Störungen: 8 h
manuelle Abtauung im Gefrierteil
Klimaklasse: N (16°-32° C)
Länge Anschlusskabel: 2,10 m
Gesamtanschlusswert 103 W

1230

LED

E

Passende Geräteschränke zu diesem Elektrogerät entnehmen Sie bitte der Zuordnung in den IDM-Daten.

optionales Zubehör		
Magic Box	**BET6**	**56**

BURG Einbaukühlgeräte

Einbaukühl-Gefrierkombination****

Kurzbezeichnung	Ausführung	Kurzbezeichnung	Netto-Ident
BKDT-144E		**BKDT-144E**	**656**



einbaufähig / integrierbar
Schlepptürtechnik, Anschlagtechnik-Variante 05
Türanschlag rechts, wechselbar
Einbaumaße (H x B x T)
1445-1465 x 560-570 x 550 mm
Ausstattung Kühlteil
Abtau-Automatik
elektronische Temperaturregelung
3 Abstellflächen aus Sicherheitsglas mit Überlaufschutz
1 Obst- und Gemüseschublade
LED-Beleuchtung
1 Eierablage
Ausstattung Innentür
3 Türablagen
Ausstattung Gefrierteil
1 Gitterrost
1 Eiswürfelschale

Technische Daten
Energieeffizienzklasse: **E** (Spektrum A bis G)
Energieverbrauch: 178 kWh/a
Betriebsgeräusch: 37 dB(A) re1pW
Luftschallemissionsklasse: C
Nutzinhalt gesamt 210 l, davon 38 l ****Gefrierfach
Gefriervermögen: 2,6 kg / 24 h
Lagerzeit bei Störungen: 11 h
manuelle Abtauung im Gefrierteil
Klimaklasse: N (16°-32° C)
Länge Anschlusskabel: 2,10 m
Gesamtanschlusswert 93 W

1450 | LED | E

Passende Geräteschränke zu diesem Elektrogerät entnehmen Sie bitte der Zuordnung in den IDM-Daten.

optionales Zubehör		
Magic Box	**BET6**	**56**

Einbaukühl-Gefrierkombination****

Kurzbezeichnung	Ausführung	Kurzbezeichnung	Netto-Ident
BKGK-144E		**BKGK-144E**	**816**



einbaufähig / integrierbar
Schlepptürtechnik, Anschlagtechnik-Variante 05
Türanschlag rechts, wechselbar
Einbaumaße (H x B x T)
1445-1465 x 560-570 x 550 mm
Ausstattung Kühlteil
Abtau-Automatik
elektronische Temperaturregelung
3 Abstellflächen aus Sicherheitsglas mit Überlaufschutz
1 Obst- und Gemüseschublade mit Feuchteregulierung
LED-Beleuchtung
1 Eierablage
Ausstattung Innentür
3 Türablagen
Ausstattung Gefrierteil
2 Gefriergutschubladen
1 Eiswürfelschale

Technische Daten
Energieeffizienzklasse: **E** (Spektrum A bis G)
Energieverbrauch: 204 kWh/a
Betriebsgeräusch: 38 dB(A) re1pW
Luftschallemissionsklasse: C
Nutzinhalt gesamt 211 l, davon 57 l ****Gefrierfach
Gefriervermögen: 2,6 kg / 24 h
Lagerzeit bei Störungen: 11,8 h
manuelle Abtauung im Gefrierteil
Klimaklasse: N-T (16-43° C)
Länge Anschlusskabel: 2,10 m
Gesamtanschlusswert 144 W

1450 | LED | E

Passende Geräteschränke zu diesem Elektrogerät entnehmen Sie bitte der Zuordnung in den IDM-Daten.

optionales Zubehör		
Magic Box	**BET6**	**56**

BURG Einbaukühlgeräte

Einbaukühl-Gefrierkombination****

Kurzbezeichnung	Ausführung	Kurzbezeichnung	Netto-Ident
BKGK-178E		**BKGK-178E**	**976**



einbaufähig / integrierbar
Schlepptürtechnik, Anschlagtechnik-Variante 05
Türanschlag rechts, wechselbar
Einbaumaße (H x B x T)
1770-1790 x 560-570 x 550 mm
Ausstattung Kühlteil
Abtau-Automatik
Temperaturregler
4 Abstellflächen aus Sicherheitsglas mit Überlaufschutz
1 Obst- und Gemüseschublade mit Feuchteregulierung
LED-Beleuchtung
1 Eierablage
Ausstattung Innentür
4 Türablagen
Ausstattung Gefrierteil
2 Gefriergutschubladen
1 Gefrierfach
1 Eiswürfelschale

Technische Daten
Energieeffizienzklasse: **E** (Spektrum A bis G)
Energieverbrauch: 217 kWh/a
Betriebsgeräusch: 38 dB(A) re1pW
Luftschallemissionsklasse: C
Nutzinhalt gesamt 251 **l**, davon 70 **l** ****Gefrierfach
Gefriervermögen: 3,3 kg / 24 h
Lagerzeit bei Störungen: 12,5 h
manuelle Abtauung im Gefrierteil
Klimaklasse: N-ST (16-38° C)
Länge Anschlusskabel: 2,10 m
Gesamtanschlusswert 195 W

1780 | LED | E

Passende Geräteschränke zu diesem Elektrogerät entnehmen Sie bitte der Zuordnung in den IDM-Daten.

optionales Zubehör		
Magic Box	**BET6**	**56**

Einbaukühl-Gefrierkombination****

Kurzbezeichnung	Ausführung	Kurzbezeichnung	Netto-Ident
BKGK-178DMF		**BKGK-178DMF**	**1136**



einbaufähig / integrierbar
Schlepptürtechnik, Anschlagtechnik-Variante 05
Türanschlag rechts, wechselbar
Einbaumaße (H x B x T)
1770-1790 x 560-570 x 550 mm
Ausstattung Kühlteil
Abtau-Automatik
Display
elektronische Temperaturregelung
dynamische Kühlung
4 Abstellflächen aus Sicherheitsglas, davon 3 höhenverstellbar
1 Obst- und Gemüseschublade mit Feuchteregulierung
Maxi Fresh Preserver: hält Gemüse länger frisch, indem Ethylen Gas gebunden wird. Erneuerung erfolgt einmal jährlich durch Sonnenlicht oder im Backofen.
LED-Innenbeleuchtung
1 Eierablage
Edelstahlapplikationen
Ausstattung Innentür
4 Türablagen
Ausstattung Gefrierteil
Abtau-Automatik
frostfrei - geringere Eisbildung, schnelleres Abtauen
2 transparente Gefriergut-Schubladen, davon 1 BigBox
1 Gefrierfach
1 Eiswürfelschale

Technische Daten
Energieeffizienzklasse: **D** (Spektrum A bis G)
Energieverbrauch: 174 kWh/a
Betriebsgeräusch: 41 dB(A) re1pW
Luftschallemissionsklasse: C
Nutzinhalt gesamt 242 **l**, davon 63 **l** ****Gefrierfach
Gefriervermögen: 3,3 kg / 24 h
Lagerzeit bei Störungen: 8 h
Frostfrei - geringere Eisbildung, schnelleres Abtauen
Klimaklasse: T/N (16-43° C)
Länge Anschlusskabel: 2,10 m
Gesamtanschlusswert 153 W

Mehrwert Ausstattung
Display
Frostfrei - geringere Eisbildung, schnelleres Abtauen
Maxi Fresh Preserver
Edelstahlapplikationen
Obst- und Gemüseschublade mit Feuchteregulierung

1780 | LED | D

Passende Geräteschränke zu diesem Elektrogerät entnehmen Sie bitte der Zuordnung in den IDM-Daten.

optionales Zubehör		
Magic Box	**BET6**	**56**

BURG Einbaukühlgeräte

Einbaukühl-Gefrierkombination****

Kurzbezeichnung	Ausführung	Kurzbezeichnung	Netto-Ident
BKGK-178DNF		**BKGK-178DNF**	**1236**



einbaufähig / integrierbar
Schlepptürtechnik, Anschlagtechnik-Variante 05
Türanschlag rechts, wechselbar
Einbaumaße (H x B x T)
1770-1790 x 560-570 x 550 mm
Ausstattung Kühlteil
Abtau-Automatik
No Frost Multi-Cooling Technologie: Gleichmäßige Kühlung ohne Übertragung von Geschmäckern und Gerüchen zwischen Kühl- und Gefrierteil durch separate Kühlkreisläufe.
Display
1 Chill-Zone Schublade
Chill-Zone: Die Chill Zone hält Lebensmittel bei etwa 0° besonders frisch und eignet sich ideal zum Lagern sowie schonenden Auftauen von Fleisch und Fisch.
Edelstahlapplikationen
elektronische Temperaturregelung
3 Abstellflächen aus Sicherheitsglas, davon 2 höhenverstellbar
1 Obst- und Gemüseschublade mit Feuchteregulierung
LED-Innenbeleuchtung
Ausstattung Innentür
1 Eierablage
Applikationen in Edelstahl
4 Türablagen
Ausstattung Gefrierteil
Abtau-Automatik
2 transparente Gefriergut-Schubladen, davon 1 BigBox
1 Gefrierfach

Technische Daten
Energieeffizienzklasse: **D** (Spektrum A bis G)
Energieverbrauch: 175 kWh/a
Betriebsgeräusch: 36 dB(A) re1pW
Luftschallemissionsklasse: C
Nutzinhalt gesamt 233 l, davon 63 l ****Gefrierfach
Gefriervermögen: 3,3 kg / 24 h
Lagerzeit bei Störungen: 8 h
Klimaklasse: T/SN (10°-43° C)
Länge Anschlusskabel: 2,10 m
Gesamtanschlusswert 157 W

Mehrwert Ausstattung
Display
No Frost Multi-Cooling Technologie
Chill-Zone
Edelstahlapplikationen



Chill-Zone

Passende Geräteschränke zu diesem Elektrogerät entnehmen Sie bitte der Zuordnung in den IDM-Daten.

optionales Zubehör		
Magic Box	**BET6**	**56**

BURG Unterbaukühlgeräte

Unterbaukühlschrank

Kurzbezeichnung	Ausführung	Kurzbezeichnung	Netto-Ident
BKV-82E		**BKV-82E**	**728**



einbaufähig / integrierbar
Festtürtechnik, Anschlagtechnik-Variante 06
Türanschlag rechts, wechselbar
Einbaumaße (H x B x T) 820–890 x 600 x 550 mm
Ausstattung Kühlteil
Abtau-Automatik
elektronische Temperaturregelung
3 Glasablagen aus Sicherheitsglas mit Überlaufschutz
geteilte Glasablage: ermöglicht einen bequemen Zugang zum Gemüsefach
1 Gemüsefach
LED-Beleuchtung
1 Eierablage
Ausstattung Innentür
2 Türablagen

Technische Daten
Energieeffizienzklasse: **E** (Spektrum A bis G)
Energieverbrauch: 93 kWh/a
Betriebsgeräusch: 39 dB(A) re1pW
Luftschallemissionsklasse: C
Nutzinhalt 134 l
Klimaklasse: SN (10°-32° C)
Länge Anschlusskabel: 2,10 m
Gesamtanschlusswert 84 W

Mehrwert Ausstattung
geteilte Glasablage

optionales Zubehör		
Magic Box	**BET6**	**56**

Unterbaukühlschrank****

Kurzbezeichnung	Ausführung	Kurzbezeichnung	Netto-Ident
BKGF-82E		**BKGF-82E**	**724**



einbaufähig / integrierbar
Festtürtechnik, Anschlagtechnik-Variante 06
Türanschlag rechts, wechselbar
Einbaumaße (H x B x T) 820–890 x 600 x 550 mm
Ausstattung Kühlteil
Abtau-Automatik
elektronische Temperaturregelung
2 Glasablagen aus Sicherheitsglas mit Überlaufschutz
geteilte Glasablage: ermöglicht einen bequemen Zugang zum Gemüsefach
1 Gemüsefach
LED-Beleuchtung
1 Eierablage
Ausstattung Innentür
2 Türablagen
Ausstattung Gefrierteil
1 Eiswürfelschale

Technische Daten
Energieeffizienzklasse: **E** (Spektrum A bis G)
Energieverbrauch: 149 kWh/a
Betriebsgeräusch: 39 dB(A) re1pW
Luftschallemissionsklasse: C
Nutzinhalt gesamt 114 l, davon 17 l ****Gefrierfach
Gefriervermögen: 2,6 kg / 24 h
Lagerzeit bei Störungen: 7 h
Klimaklasse: SN (10°-32° C)
Länge Anschlusskabel: 2,10 m
Gesamtanschlusswert 147 W

Mehrwert Ausstattung
geteilte Glasablage

optionales Zubehör		
Magic Box	**BET6**	**56**

Maßskizzen finden Sie am Ende des Registers.
Piktogramm Hinweise siehe Vorspann

BURG Einbauherde

Einbauherd

Kurzbezeichnung	Ausführung	Kurzbezeichnung	Netto-Ident
BEH3.2	**Edelstahl**	**BEH3.2**	**464**



kombinierbar mit den Kochfeldern BCF60-E, BCR60-E, BCF60ZKB, BCR60ZKB

Backofenfunktionen
Ober-/ Unterhitze
Oberhitze
Unterhitze

Ausstattung
Kontrollleuchte für Ein / Aus
Kontrollleuchte für Backofentemperatur
Bedienblende Metall
Kühlgebläse
Leichtreinigungstür (Vollverglasung)
2-fach Sicherheitsverglasung
eingeprägte Backblechführungen

Serienzubehör
1 Backblech emailliert
1 Gitterrost verchromt
1 Fettpfanne emailliert

Technische Daten
Energieeffizienzklasse: **A** (Spektrum A+++ bis D)
Temperaturbereich: 50°-275°C
Einbaumaße (H x B x T) 600 x 580 x 555 mm
Backofenbeleuchtung 25 W
Backofenvolumen: 72 Liter
Energieverbrauch (Konventionell): 0,81 kWh
Anschlusswert: 2,3 kW

optionales Zubehör		
65_75L Fettpfanne	**BET3**	**36**
65_75L Backblech	**BET4**	**36**
Pizzastein und Pizzaschaufel	**BET5**	**168**
Air Fry Tray	**BET10**	**60**

Einbauherd

Kurzbezeichnung	Ausführung	Kurzbezeichnung	Netto-Ident
BEH7.2	**Edelstahl**	**BEH7.2**	**504**



kombinierbar mit den Kochfeldern BCF60-E, BCR60-E, BCF60ZKB, BCR60ZKB

Backofenfunktionen
Auftauen
Ober-/ Unterhitze
Umluft
Unterhitze & Umluft
Grillfunktion
Doppel-Grill
Doppel-Grill + Umluft

Ausstattung
Kontrollleuchte für Ein / Aus
Kontrollleuchte für Backofentemperatur
Bedienblende Metall
2-fach Sicherheitsverglasung
Kühlgebläse
Leichtreinigungstür (Vollverglasung)
Backblechführung mit Einhängegittern
Teleskopauszug nachrüstbar

Serienzubehör
1 Backblech emailliert
1 Gitterrost verchromt
1 Fettpfanne emailliert

Technische Daten
Energieeffizienzklasse: **A** (Spektrum A+++ bis D)
Temperaturbereich: 50°-275°C
Einbaumaße (H x B x T) 600 x 580 x 555 mm
Backofenvolumen: 78 Liter
Backofenbeleuchtung 25 W
Energieverbrauch (Konventionell): 0,93 kWh
Energieverbrauch (Umluft/Heißluft): 0,83 kWh
Anschlusswert: 2,6 kW, 230 V

optionales Zubehör		
Easyclick Teleskopteilauszug	**BET1**	**72**
Easyclick Teleskopvollauszug	**BET2**	**100**
65_75L Fettpfanne	**BET3**	**36**
65_75L Backblech	**BET4**	**36**
Pizzastein und Pizzaschaufel	**BET5**	**168**
Air Fry Tray	**BET10**	**60**

BURG Einbauherde

Einbauherd

Kurzbezeichnung	Ausführung	Kurzbezeichnung	Netto-Ident
BEH10-DT.2	**Edelstahl**	**BEH10-DT.2**	**628**



kombinierbar mit den Kochfeldern BCF60-E, BCR60-E, BCF60ZKB, BCR60ZKB

Backofenfunktionen
Auftauen
Heißluft
Ober-/ Unterhitze
Umluft
Grillfunktion
Doppel-Grill
Doppel-Grill + Umluft
VAP Clean (Hydrolytische Reinigungsfunktion)
320°C Pizzafunktion: zaubert in nur 3 Minuten eine perfekt gebackene, selbstgemachte Pizza

Ausstattung
Kontrollleuchte für Ein / Aus
Kontrollleuchte für Backofentemperatur
Leichtreinigungstür
2-fach Sicherheitsverglasung
Kühlgebläse
programmierbarer digitaler Timer
Bedienblende Edelstahl
Backblechführung mit Einhängegittern
Teleskopauszug nachrüstbar

Serienzubehör
1 Backblech emailliert
1 Gitterrost verchromt
1 Fettpfanne emailliert
1 kleines, tiefes Blech (halbe Fettpfannengröße)

Technische Daten
Energieeffizienzklasse: **A** (Spektrum A+++ bis D)
Temperaturbereich: 50°-320°C
Einbaumaße (H x B x T) 600 x 580 x 555 mm
Backofenvolumen: 78 Liter
Backofenbeleuchtung 25 W
Energieverbrauch (Konventionell): 0,93 kWh
Energieverbrauch (Umluft/Heißluft): 0,83 kWh
Anschlusswert: 2,3 kW, 230 V

Mehrwert Ausstattung
VAP Clean (Hydrolytische Reinigungsfunktion)
320° Pizzafunktion

optionales Zubehör		
Easyclick Teleskopteilauszug	**BET1**	**72**
Easyclick Teleskopvollauszug	**BET2**	**100**
65_75L Fettpfanne	**BET3**	**36**
65_75L Backblech	**BET4**	**36**
Pizzastein und Pizzaschaufel	**BET5**	**168**
Air Fry Tray	**BET10**	**60**

Einbauherd

Kurzbezeichnung	Ausführung	Kurzbezeichnung	Netto-Ident
BEH10-DT.BL	**Schwarz**	**BEH10-DT.BL**	**692**



kombinierbar mit den Kochfeldern BCF60-E, BCR60-E, BCF60ZKB, BCR60ZKB

Backofenfunktionen
Auftauen
Heißluft
Ober-/ Unterhitze
Umluft
Grillfunktion
Doppel-Grill
Doppel-Grill + Umluft
VAP Clean (Hydrolytische Reinigungsfunktion)
320°C Pizzafunktion: zaubert in nur 3 Minuten eine perfekt gebackene, selbstgemachte Pizza

Ausstattung
Hot Air Shield: Das patentierte Heißluft/Wrasen-Ablenksystem leitet den Luftstrom nach unten ab, sodass dem Anwender beim Öffnen der Backofentür die Heißluft nicht entgegenströmt. Brillen beschlagen nicht, Verletzungsrisiko wird minimiert.
Kontrollleuchte für Ein / Aus
Kontrollleuchte für Backofentemperatur
Leichtreinigungstür
2-fach Sicherheitsverglasung
Full Black Door: im ausgeschalteten Zustand sieht man den Backofeninnenraum nicht
Kühlgebläse
programmierbarer digitaler Timer
Backblechführung mit Einhängegittern
Teleskopauszug nachrüstbar



Serienzubehör
1 Backblech emailliert
1 Gitterrost verchromt
1 Fettpfanne emailliert
1 kleines, tiefes Blech (halbe Fettpfannengröße)

Technische Daten
Energieeffizienzklasse: **A** (Spektrum A+++ bis D)
Temperaturbereich: 50°-320°C
Einbaumaße (H x B x T) 600 x 580 x 555 mm
Backofenvolumen: 78 Liter
Backofenbeleuchtung 25 W
Energieverbrauch (Konventionell): 0,93 kWh
Energieverbrauch (Umluft/Heißluft): 0,83 kWh
Anschlusswert: 2,3 kW, 230 V

Mehrwert Ausstattung
VAP Clean (Hydrolytische Reinigungsfunktion)
Hot Air Shield
320° Pizzafunktion

optionales Zubehör		
Easyclick Teleskopteilauszug	**BET1**	**72**
Easyclick Teleskopvollauszug	**BET2**	**100**
65_75L Fettpfanne	**BET3**	**36**
65_75L Backblech	**BET4**	**36**
Pizzastein und Pizzaschaufel	**BET5**	**168**
Air Fry Tray	**BET10**	**60**

Maßskizzen finden Sie am Ende des Registers.
Piktogramm Hinweise siehe Vorspann

BURG Kochfelder

Glaskeramik-Kochfeld

Kurzbezeichnung	Ausführung	Kurzbezeichnung	Netto-Ident
BCF60-E	**Rahmenlos**	**BCF60-E**	**364**
BCR60-E	**Edelstahlrahmen**	**BCR60-E**	**400**

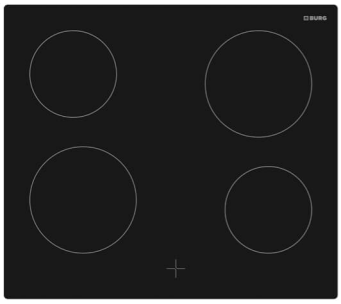

kombinierbar mit den Einbauherden BEH3.2, BEH7.2, BEH10-DT.2, BEH10-DT.BL
Energiegeregelt
Ausstattung
4 Kochzonen
2 x 145 mm Ø, 1200 W
2 x 180 mm Ø, 1800 W
4-fache Restwärmeanzeige

Technische Daten
Einbaumaße (B x T) 560 x 490 mm
Anschlusswert: 6,0 kW

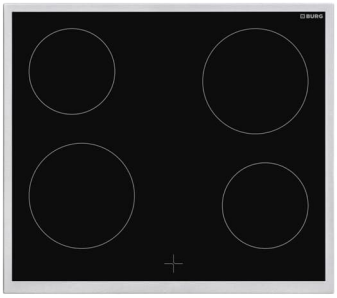

Flächenbündiger Einbau ist nur bei rahmenlosen Modellen möglich!

Glaskeramik-Kochfeld

Kurzbezeichnung	Ausführung	Kurzbezeichnung	Netto-Ident
BCF60ZKB	**Rahmenlos**	**BCF60ZKB**	**396**
BCR60ZKB	**Edelstahlrahmen**	**BCR60ZKB**	**440**

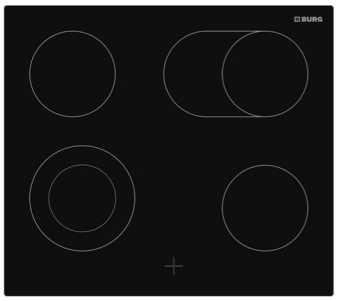

kombinierbar mit den Einbauherden BEH3.2, BEH7.2, BEH10-DT.2, BEH10-DT.BL
Ausstattung
4 Kochzonen
2 x 145 mm Ø, 1200 W
1 x Bräter-Kochzone: 155/260 mm Ø, 1800 W
1 x Zweikreis-Kochzone: 110/180 mm Ø, 700/1700 W
4-fache Restwärmeanzeige

Technische Daten
Einbaumaße (B x T) 560 x 490 mm
Anschlusswert: 5,9 kW

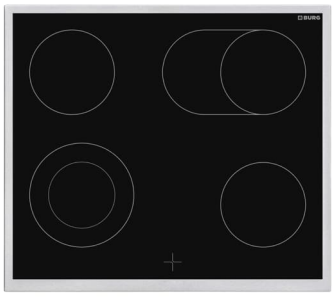

Flächenbündiger Einbau ist nur bei rahmenlosen Modellen möglich!

BURG Einbaubacköfen

Einbaubackofen

Kurzbezeichnung	Ausführung	Kurzbezeichnung	Netto-Ident
BEB3.2	**Edelstahl**	**BEB3.2**	**420**



Backofenfunktionen
Ober-/ Unterhitze
Oberhitze
Unterhitze

Ausstattung
Kontrollleuchte für Ein / Aus
Kontrollleuchte für Backofentemperatur
Bedienblende Edelstahl
2-fach Sicherheitsverglasung
Kühlgebläse
Leichtreinigungstür (Vollverglasung)
eingeprägte Backblechführungen

Serienzubehör
1 Backblech emailliert
1 Gitterrost verchromt
1 Fettpfanne emailliert

Technische Daten
Energieeffizienzklasse: **A** (Spektrum A+++ bis D)
Temperaturbereich: 50°-270°C
Einbaumaße (H x B x T) 600 x 580 x 555 mm
Backofenbeleuchtung 25 W
Backofenvolumen: 72 Liter
Energieverbrauch (Konventionell): 0,81 kWh
Anschlusskabel mit Schuko-Stecker 1,60 m
Anschlusswert: 2,3 kW, 230 V

optionales Zubehör		
65_75L Fettpfanne	**BET3**	**36**
65_75L Backblech	**BET4**	**36**
Pizzastein und Pizzaschaufel	**BET5**	**168**
Air Fry Tray	**BET10**	**60**

Einbaubackofen

Kurzbezeichnung	Ausführung	Kurzbezeichnung	Netto-Ident
BEB8.2	**Edelstahl**	**BEB8.2**	**464**



Backofenfunktionen
Auftauen
Ober-/ Unterhitze
Umluft
Unterhitze & Umluft
Grillfunktion
Doppel-Grill
Doppel-Grill + Umluft

Ausstattung
Kontrollleuchte für Ein / Aus
Kontrollleuchte für Backofentemperatur
Bedienblende Edelstahl
2-fach Sicherheitsverglasung
Kühlgebläse
Leichtreinigungstür (Vollverglasung)
eingeprägte Backblechführungen

Serienzubehör
1 Backblech emailliert
1 Gitterrost verchromt
1 Fettpfanne emailliert

Technische Daten
Energieeffizienzklasse: **A** (Spektrum A+++ bis D)
Temperaturbereich: 50°-270°C
Einbaumaße (H x B x T) 600 x 580 x 555 mm
Backofenbeleuchtung 25 W
Backofenvolumen: 65 Liter
Energieverbrauch (Konventionell): 0,86 kWh
Energieverbrauch (Umluft/Heißluft): 0,78 kWh
Anschlusskabel mit Schuko-Stecker 1,60 m
Anschlusswert: 2,6 kW, 230 V

optionales Zubehör		
65_75L Fettpfanne	**BET3**	**36**
65_75L Backblech	**BET4**	**36**
Pizzastein und Pizzaschaufel	**BET5**	**168**
Air Fry Tray	**BET10**	**60**

Maßskizzen finden Sie am Ende des Registers.
Piktogramm Hinweise siehe Vorspann

BURG Einbaubacköfen

Einbaubackofen

Kurzbezeichnung	Ausführung	Kurzbezeichnung	Netto-Ident
BEB8DT.2	**Edelstahl**	**BEB8DT.2**	**588**



Backofenfunktionen
Auftauen
Ober-/ Unterhitze
Umluft
Grillfunktion
Doppel-Grill
Doppel-Grill + Umluft
Unterhitze & Umluft

Ausstattung
Kontrollleuchte für Ein / Aus
Kontrollleuchte für Backofentemperatur
2-fach Sicherheitsverglasung
Kühlgebläse
programmierbarer digitaler Timer
Leichtreinigungstür
herausnehmbares inneres Glas
versenkbare Bedienknebel
Backblechführung mit Einhängegittern
Teleskopauszug nachrüstbar

Serienzubehör
1 Backblech emailliert
1 Gitterrost verchromt
1 Fettpfanne emailliert

Technische Daten
Energieeffizienzklasse: **A** (Spektrum A+++ bis D)
Temperaturbereich: 50°-270°C
Einbaumaße (H x B x T) 600 x 580 x 555 mm
Backofenbeleuchtung 25 W
Backofenvolumen: 78 Liter
Energieverbrauch (Konventionell): 0,93 kWh
Energieverbrauch (Umluft/Heißluft): 0,83 kWh
Anschlusskabel mit Schuko-Stecker 1,60 m
Anschlusswert: 2,6 kW, 230 V

optionales Zubehör		
Easyclick Teleskopteilauszug	**BET1**	**72**
Easyclick Teleskopvollauszug	**BET2**	**100**
65_75L Fettpfanne	**BET3**	**36**
65_75L Backblech	**BET4**	**36**
Pizzastein und Pizzaschaufel	**BET5**	**168**
Air Fry Tray	**BET10**	**60**

Einbaubackofen

Kurzbezeichnung	Ausführung	Kurzbezeichnung	Netto-Ident
BEB6.1	**Edelstahl**	**BEB6.1**	**700**



Backofenfunktionen
Auftauen
Ober-/ Unterhitze
Umluft
Grill
Doppel-Grill
Pyrolyse

Ausstattung
Kontrollleuchte für Ein / Aus
Kontrollleuchte für Backofentemperatur
Bedienblende Edelstahl
LED-Display weiß
2-fach Sicherheitsverglasung
Kühlgebläse
programmierbarer digitaler Timer
Leichtreinigungstür (Vollverglasung)
eingeprägte Backblechführungen

Serienzubehör
1 Backblech emailliert
1 Gitterrost verchromt

Technische Daten
Energieeffizienzklasse: **A** (Spektrum A+++ bis D)
Temperaturbereich: 50°-270°C
Einbaumaße (H x B x T) 600 x 580 x 555 mm
Backofenbeleuchtung 25 W
Backofenvolumen: 64 Liter
Energieverbrauch (Konventionell): 0,86 kWh
Energieverbrauch (Umluft/Heißluft): 0,78 kWh
Anschlusskabel mit Schuko-Stecker 1,60 m
Anschlusswert: 2,6 kW, 230 V

Mehrwert Ausstattung
Pyrolyse

optionales Zubehör		
65_75L Fettpfanne	**BET3**	**36**
65_75L Backblech	**BET4**	**36**
Pizzastein und Pizzaschaufel	**BET5**	**168**
Air Fry Tray	**BET10**	**60**

Maßskizzen finden Sie am Ende des Registers.
Piktogramm Hinweise siehe Vorspann

BURG Einbaubacköfen

Einbaubackofen

Kurzbezeichnung	Ausführung	Kurzbezeichnung	Netto-Ident
BEB10BL.1	**Glas Schwarz**	**BEB10BL.1**	**664**



Backofenfunktionen
Auftauen
Heißluft
Ober-/ Unterhitze
Umluft
Grillfunktion
Doppel-Grill
Doppel-Grill + Umluft
VAP Clean (Hydrolytische Reinigungsfunktion)
320°C Pizzafunktion: zaubert in nur 3 Minuten eine perfekt gebackene, selbstgemachte Pizza

Ausstattung
Hot Air Shield: Das patentierte Heißluft/Wrasen-Ablenksystem leitet den Luftstrom nach unten ab, sodass dem Anwender beim Öffnen der Backofentür die Heißluft nicht entgegenströmt. Brillen beschlagen nicht, Verletzungsrisiko wird minimiert.
Full Black Door: im ausgeschalteten Zustand sieht man den Backofeninnenraum nicht
programmierbarer digitaler Timer
Kühlgebläse
versenkbare Bedienknebel
Leichtreinigungstür
2-fach Sicherheitsverglasung
herausnehmbares inneres Glas
Backblechführung mit Einhängegittern
Teleskopauszug nachrüstbar

Serienzubehör
1 Backblech emailliert
1 Gitterrost verchromt
1 Fettpfanne emailliert
1 kleines, tiefes Blech (halbe Fettpfannengröße)

Technische Daten
Energieeffizienzklasse: **A** (Spektrum A+++ bis D)
Temperaturbereich: 50°-320°C
Einbaumaße (H x B x T) 600 x 580 x 555 mm
Backofenbeleuchtung 25 W
Backofenvolumen: 78 Liter
Energieverbrauch (Konventionell): 0,93 kWh
Energieverbrauch (Umluft/Heißluft): 0,83 kWh
Anschlusskabel mit Schuko-Stecker 1,60 m
Anschlusswert: 3,1 kW, 230 V

Mehrwert Ausstattung
VAP Clean (Hydrolytische Reinigungsfunktion)
Hot Air Shield
320° Pizzafunktion



optionales Zubehör		
Easyclick Teleskopteilauszug	**BET1**	**72**
Easyclick Teleskopvollauszug	**BET2**	**100**
65_75L Fettpfanne	**BET3**	**36**
65_75L Backblech	**BET4**	**36**
Pizzastein und Pizzaschaufel	**BET5**	**168**
Air Fry Tray	**BET10**	**60**

Einbaubackofen

Kurzbezeichnung	Ausführung	Kurzbezeichnung	Netto-Ident
BEB10BLM	**dunkelgrau/schwarz matt**	**BEB10BLM**	**852**



Backofenfunktionen
Auftauen
Heißluft
Ober-/ Unterhitze
Unterhitze
Umluft
Doppel-Grill
Doppel-Grill + Umluft
Eco-Heißluft-Funktion
VAP Clean (Hydrolytische Reinigungsfunktion)
320°C Pizzafunktion: zaubert in nur 3 Minuten eine perfekt gebackene, selbstgemachte Pizza

Ausstattung
Hot Air Shield: Das patentierte Heißluft/Wrasen-Ablenksystem leitet den Luftstrom nach unten ab, sodass dem Anwender beim Öffnen der Backofentür die Heißluft nicht entgegenströmt. Brillen beschlagen nicht, Verletzungsrisiko wird minimiert.
Full Black Door: im ausgeschalteten Zustand sieht man den Backofeninnenraum nicht
Full Touch Display: reinigungsfreundlich
Kühlgebläse
2-fach Sicherheitsverglasung
Backblechführung mit Einhängegittern
Teleskopauszug nachrüstbar

Serienzubehör
1 Backblech emailliert
1 Gitterrost verchromt
1 Fettpfanne emailliert

Technische Daten
Energieeffizienzklasse: **A** (Spektrum A+++ bis D)
Temperaturbereich: 50°-320°C
Einbaumaße (H x B x T) 600 x 580 x 555 mm
Backofenbeleuchtung 25 W
Backofenvolumen: 78 Liter
Energieverbrauch (Konventionell): 0,90 kWh
Energieverbrauch (Umluft/Heißluft): 0,70 kWh
Anschlusskabel mit Schuko-Stecker 1,60 m
Anschlusswert: 3,1 kW, 230 V

Mehrwert Ausstattung
VAP Clean (Hydrolytische Reinigungsfunktion)
Hot Air Shield
320° Pizzafunktion



optionales Zubehör		
Easyclick Teleskopteilauszug	**BET1**	**72**
Easyclick Teleskopvollauszug	**BET2**	**100**
65_75L Fettpfanne	**BET3**	**36**
65_75L Backblech	**BET4**	**36**
Pizzastein und Pizzaschaufel	**BET5**	**168**
Air Fry Tray	**BET10**	**60**

Maßskizzen finden Sie am Ende des Registers.
Piktogramm Hinweise siehe Vorspann

BURG Einbaubacköfen

Einbaubackofen

Kurzbezeichnung	Ausführung	Kurzbezeichnung	Netto-Ident
BEB12BL.2	**Schwarz**	**BEB12BL.2**	**816**





Backofenfunktionen
Auftauen
Heißluft
Ober-/ Unterhitze
Unterhitze
Umluft
Doppel-Grill
Doppel-Grill + Umluft
Eco-Heißluft-Funktion
VAP Clean (Hydrolytische Reinigungsfunktion)
320°C Pizzafunktion: zaubert in nur 3 Minuten eine perfekt gebackene, selbstgemachte Pizza

Ausstattung
Full Touch Display: reinigungsfreundlich
Full Black Door: im ausgeschalteten Zustand sieht man den Backofeninnenraum nicht
Heat Wrap Technologie: ermöglicht ein gleichmäßiges Backergebnis auf 5 Ebenen gleichzeitig (z. B. 100 Muffins auf einmal) sowie das Kochen von bis zu 4 unterschiedlichen Gerichten ohne das Vermischen der Gerüche (2 Ventilatoren)
Hot Air Shield: Das patentierte Heißluft/Wrasen-Ablenksystem leitet den Luftstrom nach unten ab, sodass dem Anwender beim Öffnen der Backofentür die Heißluft nicht entgegenströmt. Brillen beschlagen nicht, Verletzungsrisiko wird minimiert.
Kühlgebläse
Leichtreinigungstür
2-fach Sicherheitsverglasung
Backblechführung mit Einhängegittern
Teleskopauszug nachrüstbar

Serienzubehör
1 Backblech emailliert
1 Gitterrost verchromt
1 Fettpfanne emailliert
1 kleines, tiefes Blech (halbe Fettpfannengröße)

Technische Daten
Energieeffizienzklasse: **A** (Spektrum A+++ bis D)
Temperaturbereich: 50°-320°C
Einbaumaße (H x B x T) 600 x 580 x 555 mm
Backofenbeleuchtung 25 W
Backofenvolumen: 73 Liter
Energieverbrauch (Konventionell): 0,93 kWh
Energieverbrauch (Umluft/Heißluft): 0,83 kWh
Anschlusskabel mit Schuko-Stecker 1,60 m
Anschlusswert: 3,3 kW, 230 V

Mehrwert Ausstattung
VAP Clean (Hydrolytische Reinigungsfunktion)
Heat Wrap Funktion
Hot Air Shield
320° Pizzafunktion

optionales Zubehör		
Easyclick Teleskopteilauszug	**BET1**	**72**
Easyclick Teleskopvollauszug	**BET2**	**100**
Pizzastein und Pizzaschaufel	**BET5**	**168**
60L Backblech	**BET8**	**24**
60L Fettpfanne	**BET9**	**32**

BURG Kompaktgeräte

Kompakt-Einbaubackofen

Kurzbezeichnung	Ausführung	Kurzbezeichnung	Netto-Ident
BCB45-10BL.1	**Glas Schwarz**	**BCB45-10BL.1**	**608**





Backofenfunktionen
Auftauen
Heißluft
Ober-/ Unterhitze
Umluft
Grillfunktion
Doppel-Grill
Doppel-Grill + Umluft
VAP Clean (Hydrolytische Reinigungsfunktion)
320°C Pizzafunktion: zaubert in nur 3 Minuten eine perfekt gebackene, selbstgemachte Pizza

Ausstattung
Hot Air Shield: Das patentierte Heißluft/Wrasen-Ablenksystem leitet den Luftstrom nach unten ab, sodass dem Anwender beim Öffnen der Backofentür die Heißluft nicht entgegenströmt. Brillen beschlagen nicht, Verletzungsrisiko wird minimiert.
Kühlgebläse
programmierbarer digitaler Timer
Full Black Door: im ausgeschalteten Zustand sieht man den Backofeninnenraum nicht
Leichtreinigungstür
2-fach Sicherheitsverglasung
herausnehmbares inneres Glas
versenkbare Bedienknebel
Backblechführung mit Einhängegittern
Teleskopauszug nachrüstbar

Serienzubehör
1 Backblech emailliert
1 Gitterrost verchromt
1 Fettpfanne emailliert

Technische Daten
Energieeffizienzklasse: **A** (Spektrum A+++ bis D)
Temperaturbereich: 50°-320°C
Einbaumaße (H x B x T) 450 x 580 x 550 mm
Backofenbeleuchtung 25 W
Backofenvolumen: 50 Liter
Energieverbrauch (Konventionell): 0,79 kWh
Energieverbrauch (Umluft/Heißluft): 0,72 kWh
Anschlusskabel mit Schuko-Stecker 1,60 m
Anschlusswert: 3,1 kW, 230 V

Mehrwert Ausstattung
VAP Clean (Hydrolytische Reinigungsfunktion)
Hot Air Shield
320° Pizzafunktion

optionales Zubehör		
Easyclick Teleskopteilauszug	**BET1**	**72**
Easyclick Teleskopvollauszug	**BET2**	**100**
Pizzastein und Pizzaschaufel	**BET5**	**168**

BURG Autarke Kochfelder

Glaskeramik-Kochfeld

Kurzbezeichnung	Ausführung	Kurzbezeichnung	Netto-Ident
BCF30-TZK	**Rahmenlos**	**BCF30-TZK**	**252**

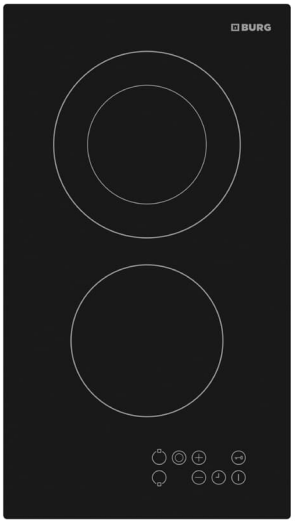

Ausstattung
2 Kochzonen
1 x 145 mm Ø, 1200 W
1 x Zweikreis-Kochzone: 110/180 mm Ø, 700/1700 W
touchControl
Timer
Restwärmeanzeige

Technische Daten
Einbaumaße (B x T) 270 x 490 mm
Anschlusskabel mit Schuko-Stecker 1,10 m
Anschlusswert: 2,9 kW, 230 V

300

2

FEK

Bei Montage eines Kochfelds über einem Schubkasten verwenden Sie bitte einen Kochstellenschrank mit Schutzboden.

Glaskeramik-Kochfeld

Kurzbezeichnung	Ausführung	Kurzbezeichnung	Netto-Ident
BCA60-T	**Rahmenlos**	**BCA60-T**	**388**
BCA60-TR	**Edelstahlrahmen**	**BCA60-TR**	**432**

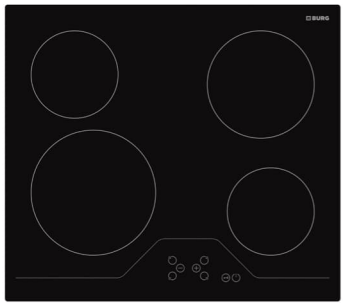

Ausstattung
touchControl
4 Highlight-Kochzonen
2 x 145 mm Ø, 1200 W
1 x 180 mm Ø, 1800 W
1 x 210 mm Ø, 2300 W
Restwärmeanzeige

Technische Daten
Einbaumaße (B x T) 560 x 490 mm
Anschlusswert: 6,5 kW, 230 V

600

FEK

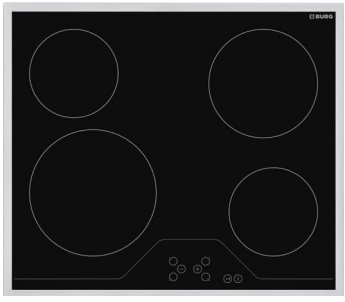

Bei Montage eines Kochfelds über einem Schubkasten verwenden Sie bitte einen Kochstellenschrank mit Schutzboden. Flächenbündiger Einbau ist nur bei rahmenlosen Modellen möglich!

BURG Autarke Kochfelder

Glaskeramik-Kochfeld

Kurzbezeichnung	Ausführung	Kurzbezeichnung	Netto-Ident
BCA60ZKB	**Rahmenlos**	**BCA60ZKB**	**436**
BCA60ZKB-R	**Edelstahlrahmen**	**BCA60ZKB-R**	**516**

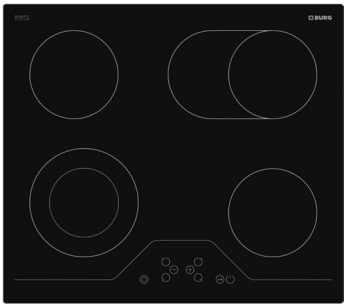

Ausstattung
touchControl
4 Kochzonen
2 x 145 mm Ø, 1200 W
1 x Bräter-Kochzone: 155/260 mm Ø, 1800 W
1 x Zweikreis-Kochzone: 110/180 mm Ø, 700/1700 W
Schnellaufheizung
Restwärmeanzeige
Timer
Kindersicherung
Sicherheitsabschaltung

Technische Daten
Einbaumaße (B x T) 560 x 490 mm
Anschlusswert: 5,9 kW, 230 V

Mehrwert Ausstattung
Timer

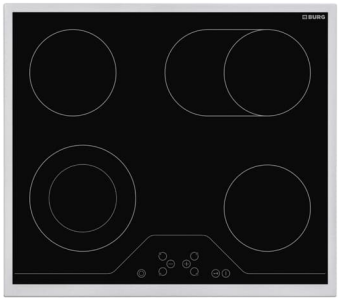

Bei Montage eines Kochfelds über einem Schubkasten verwenden Sie bitte einen Kochstellenschrank mit Schutzboden. Flächenbündiger Einbau ist nur bei rahmenlosen Modellen möglich!

Induktion-Glaskeramik-Kochfeld

Kurzbezeichnung	Ausführung	Kurzbezeichnung	Netto-Ident
BIA30	**Rahmenlos**	**BIA30**	**328**

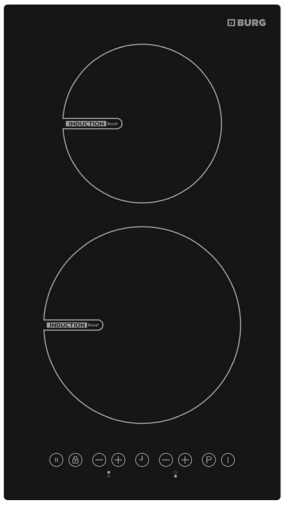

Ausstattung
TouchControl
2 Induktions-Kochzonen
1 x 160 mm Ø, 1400 W (Boost 1800 W)
1 x 200 mm Ø, 2100 W (Boost 2500 W)
Timer
Boost-Funktion
Restwärmeanzeige
Kindersicherung
Sicherheitsabschaltung

Technische Daten
Einbaumaße (B x T) 270 x 490 mm
Anschlusskabel mit Schuko-Stecker 1,10 m
Anschlusswert: 3,6 kW, 230 V

Bei Montage eines Kochfelds über einem Schubkasten verwenden Sie bitte einen Kochstellenschrank mit Schutzboden.

BURG Autarke Kochfelder

Induktion-Glaskeramik-Kochfeld

Kurzbezeichnung	Ausführung	Kurzbezeichnung	Netto-Ident
BIA60 **BIA60R**	**Rahmenlos** **Edelstahlrahmen**	**BIA60** **BIA60R**	**496** **532**

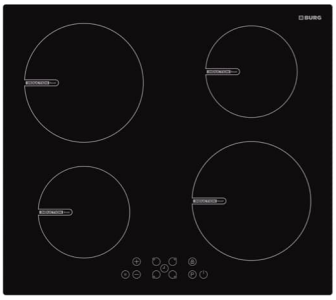

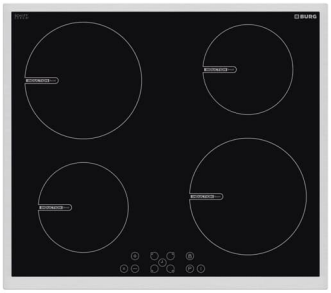

Ausstattung
touchControl
4 Induktions-Kochzonen
2 x 160 mm Ø, 1400 W (Boost 1800 W)
2 x 210 mm Ø, 2200 W (Boost 2500 W)
Timer
Boost-Funktion
Restwärmeanzeige
Kindersicherung
Sicherheitsabschaltung

Technische Daten
Einbaumaße (B x T) 560 x 490 mm
Anschlusswert: 8,6 kW, 230 V



Bei Montage eines Kochfelds über einem Schubkasten verwenden Sie bitte einen Kochstellenschrank mit Schutzboden. Flächenbündiger Einbau ist nur bei rahmenlosen Modellen möglich!

Induktion-Glaskeramik-Kochfeld

Kurzbezeichnung	Ausführung	Kurzbezeichnung	Netto-Ident
BIA60M **BIA60M-R**	**matt schwarz rahmenlos** **matt schwarz mit mattem Rahmen**	**BIA60M** **BIA60M-R**	**636** **664**





Ausstattung
touchControl
4 Induktions-Kochzonen
2 x 160 mm Ø, 1400 W (Boost 1800 W)
2 x 210 mm Ø, 2200 W (Boost 2500 W)
Timer
Boost-Funktion
Restwärmeanzeige
Kindersicherung
Sicherheitsabschaltung

Technische Daten
Einbaumaße (B x T) 560 x 490 mm
Anschlusswert: 8,6 kW, 230 V



Bei Montage eines Kochfelds über einem Schubkasten verwenden Sie bitte einen Kochstellenschrank mit Schutzboden. Flächenbündiger Einbau ist nur bei rahmenlosen Modellen möglich!

BURG Muldenlüfter

Muldenlüfter

Kurzbezeichnung	Ausführung	Kurzbezeichnung	Netto-Ident
STYL060404SB4	**Rahmenlos**	**STYL060404SB4**	**2456**

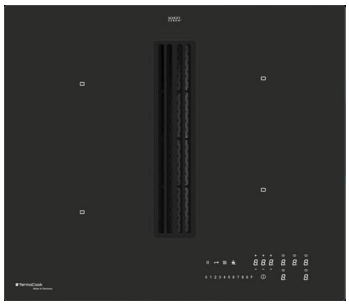

Ausstattung Dunstabzug
Abluft- oder Umluftbetrieb
Ausstattung Kochfeld
2 x 190 x 210 (max. Powerstufe 3000 W)
bei Brückenfunktion 3500/3700 W
2 x 210 x 190 (max. Powerstufe 3000 W)
bei Brückenfunktion 3500/3700 W
Display mit Touch Bedienung
automatische Topferkennung
powerBoost-Funktion für alle Induktions-Kochzonen
Timer
akustischer Alarm
digitale Anzeige der Kochstufen
BBQ Funktion
Pausen-Funktion
schnelles Abschalten
Kindersicherung
Hauptschalter
automatische Sicherheitsabschaltung

Technische Daten
Abluftstutzen: NW150
Energieeffizienzklasse: **B** (Spektrum A+++ bis D)
Fluiddynamische Effizienzklasse: B
Fettfiltereffizienzklasse: C
durchschnittlicher Energieverbrauch: 37 kWh/a
Geräuschpegel: max. 80,3 dB(A)
Gerätemaße (H x B x T) 212 x 600 x 520 mm
Einbaumaße (B x T) 560 x 490 mm
Anschlusswert: 7,4 kW

Mehrwert Ausstattung
Bridge Funktion
BBQ Funktion
Pausen Funktion

Gesondertes Servicetelefon siehe Vorspann!

für Abluftbetrieb benötigt:		
Rückwandstutzen Stylo	**9500000403**	**300**
für Umluftbetrieb benötigt:		
Set Umluft FIT IN Serie	**9500000336**	**436**
optionales Zubehör		
Blendrahmen 603 x 523 mm	**ZUBL603**	**264**

Muldenlüfter

Kurzbezeichnung	Ausführung	Kurzbezeichnung	Netto-Ident
STYL0SB4	**Rahmenlos**	**STYL0SB4**	**2516**



Ausstattung Dunstabzug
Abluft- oder Umluftbetrieb
TouchScreen
integrierte automatische Lüftungssteuerung (10 Stufen) mit Slider
EC Lüfter (energiesparend, hoher Wirkungsgrad)
Metallfettfilter
Filterwechselanzeige
Zentrales Gitter schwarz
Ausstattung Kochfeld
touchSlider-Bedienung
4 Induktions-Kochzonen
1 x 145 mm Ø, 1400 W (max. Powerstufe 1850 W)
1 x 200 mm Ø, 2300 W (max. Powerstufe 3000 W)
2 x 160 mm Ø, 1400 W (max. Powerstufe 2100 W)
Brückenfunktion 2800 W
9 Leistungsstufen
Powerstufe für alle Induktions-Kochzonen
Warmhaltefunktion
Ankochautomatik
automatische Topferkennung
Grillfunktion
Pausen-Funktion
Timer
Recall Funktion
Verriegelung
Kindersicherung

Technische Daten
Abluftstutzen: NW150
Leistungswerte im Abluftbetrieb: Max. Lüfterleistung 582 m³/h
Energieeffizienzklasse: **A++** (Spektrum A+++ bis D)
Fluiddynamische Effizienzklasse: A
Fettfiltereffizienzklasse: A
durchschnittlicher Energieverbrauch: 18,3 kWh/a
Geräuschpegel: max. 75 dB(A)
Gerätemaße (H x B x T) 195 x 800 x 520 mm
Einbaumaße (B x T) 750 x 490 mm
Anschlusswert 7,4 kW, 220-240 V /2NAC 400V

Mehrwert Ausstattungen
Bridge Funktion
Warmhaltefunktion
Grillfunktion
Pausen Funktion

Gesondertes Servicetelefon siehe Vorspann!

für Abluftbetrieb benötigt:		
Rückwandstutzen Stylo	**9500000403**	**300**
für Umluftbetrieb benötigt:		
Set Umluft FIT IN Serie	**9500000336**	**436**
optionales Zubehör		
Blendrahmen 803 x 523 mm	**ZUBL803**	**264**

BURG Muldenlüfter

Muldenlüfter

Kurzbezeichnung	Ausführung	Kurzbezeichnung	Netto-Ident
ST8R4SB4FBML	**matt schwarz rahmenlos**	**ST8R4SB4FBML**	**2444**



Ausstattung Dunstabzug
Abluft- oder Umluftbetrieb
Touch Control
integrierte automatische Lüftungssteuerung (11 Stufen) mit Slider
EC Lüfter (energiesparend, hoher Wirkungsgrad)
Aluminium-Fettfilter
Zentrales Gitter schwarz

Ausstattung Kochfeld
touchSlider-Bedienung (mono)
4 Induktions-Kochzonen
1 x 145 mm Ø, 1400 W (max. Powerstufe 1850 W)
1 x 200 mm Ø, 2300 W (max. Powerstufe 3000 W)
2 x 160 mm Ø, 1400 W (max. Powerstufe 2100 W)
9 Leistungsstufen
Powerstufe für alle Induktions-Kochzonen
LED-Display rot
Booster
Stop+Go Funktion
Warmhaltefunktion
Kurzzeitwecker
Restwärmeanzeige
Überhitzungsschutz
automatische Sicherheitsabschaltung
Ankochautomatik
automatische Topferkennung
Grillfunktion
Timer 1-99 Minuten
Verriegelung
Pausen-Funktion
Kindersicherung

Technische Daten
Abluftstutzen: NW150
Leistungswerte im Abluftbetrieb: Max. Lüfterleistung 528,2 m³/h
Energieeffizienzklasse: **A++** (Spektrum A+++ bis D)
Fluiddynamische Effizienzklasse: A
Fettfiltereffizienzklasse: B
durchschnittlicher Energieverbrauch: 28,6 kWh/a
Geräuschpegel: max. 75,5 dB(A)
Gerätemaße (H x B x T) 195 x 800 x 520 mm
Einbaumaße (B x T) 750 x 490 mm
Anschlusswert: 7,2 kW, 220-240 V /2NAC 400V

Mehrwert Ausstattungen
Warmhaltefunktion
Grillfunktion
Pausen-Funktion

Gesondertes Servicetelefon siehe Vorspann!

für Abluftbetrieb benötigt:		
Rückwandstutzen Stylo	**9500000403**	**300**
für Umluftbetrieb benötigt:		
Set Umluft FIT IN Serie	**9500000336**	**436**
optionales Zubehör		
Blendrahmen 803 x 523 mm	**ZUBL803**	**264**

BURG Geschirrspüler

Geschirrspüler

Kurzbezeichnung	Ausführung	Kurzbezeichnung	Netto-Ident
BGSP-T60-6	**Teilintegriert**	**BGSP-T60-6**	**768**





Breite 60 cm
unterbaufähig / integrierbar
hocheinbaufähig
6 Spülprogramme:
Vorspülen
70° Hygiene
65° Intensiv
65° Super 50 Minuten
Eco (Standardprogramm)
40° Schnell 30 Minuten
Ausstattung
Fassungsvermögen: 13 Maßgedecke
Edelstahl-Innenraum
Oberkorb unbeladen höhenverstellbar
Bedienblende schwarz
klappbare Tellerhalter
klappbare Tassenhalter
Durchlauferhitzer
Körbe in grau
Programmstatus-Anzeige
Option: Halbe Beladung
Startzeitvorwahl: 1-24 h
LED-Nachfüllanzeige für Salz und Klarspüler
Spül-Tab-Option
Aquastop
Überhitzungsschutz
Aktiv-Trocknungssystem
Kindersicherung
Gerätefüße von vorne einstellbar

Technische Daten
Energieeffizienzklasse: **E** (Spektrum A bis G)
Trocknungswirkungsklasse: A
Trocknungsleistungsindex: 1,07
Betriebsgeräusch: 49 dB (re1pW)
Luftschallemissionsklasse: C
Verbrauchsdaten Eco (Standardprogramm)
Energieverbrauch des Eco-Programms pro 100 Betriebszyklen: 94 kWh
Wasserverbrauch des Eco-Programms pro Betriebszyklus: 12 Liter
Dauer des Eco-Programms: 3:25 h
Gerätemaße (H x B x T) 820 x 598 x 570 mm
Ablaufschlauch: 1,80 m
Länge Anschlusskabel: 1,65 m
Anschlusswert: 1,9 kW



Geschirrspüler

Kurzbezeichnung	Ausführung	Kurzbezeichnung	Netto-Ident
BGSP-V60-4	**Vollintegriert**	**BGSP-V60-4**	**736**



Breite 60 cm
unterbaufähig/vollintegriert
hocheinbaufähig
4 Spülprogramme:
Selbstreinigungsprogramm
65° Intensiv
65° Super 50 Minuten
Eco (Standardprogramm)
Ausstattung
Fassungsvermögen: 13 Maßgedecke
Edelstahl-Innenraum
Oberkorb unbeladen höhenverstellbar
klappbare Tassenhalter
klappbare Tellerhalter
Durchlauferhitzer
Körbe in grau
Option: Halbe Beladung
Option: Extra Hygiene
Option: Extra Trocknen
Spül-Tab-Option
akustisches Signal am Programmende
Kontrollanzeigen für Salz und Klarspüler
Startzeitvorwahl: 1-24 h
Aquastop
Überhitzungsschutz
Aktiv-Trocknungssystem
Gerätefüße von vorne einstellbar

Technische Daten
Energieeffizienzklasse: **E** (Spektrum A bis G)
Trocknungswirkungsklasse: A
Trocknungsleistungsindex: 1,07
Betriebsgeräusch: 49 dB (re1pW)
Luftschallemissionsklasse: C
Verbrauchsdaten Eco (Standardprogramm)
Energieverbrauch des Eco-Programms pro 100 Betriebszyklen: 94 kWh
Wasserverbrauch des Eco-Programms pro Betriebszyklus: 12 Liter
Dauer des Eco-Programms: 3:25 h
Gerätemaße (H x B x T) 820 x 598 x 550 mm
Ablaufschlauch: 1,80 m
Länge Anschlusskabel: 1,65 m
Anschlusswert: 1,9 kW

Mehrwert Ausstattung
Option: Extra Hygiene
Option: Extra Trocknen



Maßskizzen finden Sie am Ende des Registers.
Piktogramm Hinweise siehe Vorspann

BURG Geschirrspüler

Geschirrspüler

Kurzbezeichnung	Ausführung	Kurzbezeichnung	Netto-Ident
BGSP-V60-4BS	**Vollintegriert**	**BGSP-V60-4BS**	**768**



Breite 60 cm
unterbaufähig/vollintegriert
hocheinbaufähig
4 Spülprogramme:
65° Intensiv
65° Super 50 Minuten
Eco (Standardprogramm)
Selbstreinigungsprogramm
Ausstattung
Fassungsvermögen: 13 Maßgedecke
Edelstahl-Innenraum
Besteckschublade
Oberkorb unbeladen höhenverstellbar
klappbare Tellerhalter
klappbare Tassenhalter
Option: Halbe Beladung
Option: Extra Hygiene
Option: Extra Trocknen
Körbe in grau
Durchlauferhitzer
Restlaufanzeige
akustisches Signal am Programmende
Überhitzungsschutz
Aktiv-Trocknungssystem
Gerätefüße von vorne einstellbar
LED Display
Kontrollanzeigen für Salz und Klarspüler
Startzeitvorwahl 1-24h
Rücklauf- und Überlaufschutz
Aquastop
Kindersicherung

Technische Daten
Energieeffizienzklasse: **E** (Spektrum A bis G)
Trocknungswirkungsklasse: A
Trocknungsleistungsindex: 1,07
Betriebsgeräusch: 49 dB (re1pW)
Luftschallemissionsklasse: C
Verbrauchsdaten Eco (Standardprogramm)
Energieverbrauch des Eco-Programms pro 100 Betriebszyklen: 94 kWh
Wasserverbrauch des Eco-Programms pro Betriebszyklus: 12 Liter
Dauer des Eco-Programms: 3:25 h
Gerätemaße (H x B x T) 820 x 598 x 550 mm
Ablaufschlauch: 1,80 m
Länge Anschlusskabel: 1,65 m
Anschlusswert: 1,9 kW

Mehrwert Ausstattung
Option: Extra Hygiene
Option: Extra Trocknen

Geschirrspüler

Kurz-bezeichnung	Ausführung	Kurzbezeichnung	Netto-Ident
BGSP-V60-4TTSD	**Vollintegriert XL**	**BGSP-V60-4TTSD**	**816**





Breite 60 cm
XL-Gerätehöhe
unterbaufähig/vollintegriert
hocheinbaufähig
4 Spülprogramme:
Eco (Standardprogramm)
65° Super 50 Minuten
65° Intensiv
Selbstreinigungsprogramm
Ausstattung
Fassungsvermögen: 13 Maßgedecke
Sliding Door: Dank Sliding Door kann die Tür um bis zu 8 cm verschoben werden. Das ermöglicht eine perfekte Montage. Durch die neue Gleitscharnierlösung kann das Gerät ganz einfach eingebaut werden. Die Höhenanpassung ist extrem variabel.
Edelstahl-Innenraum
Oberkorb in 2 Stufen unbeladen höhenverstellbar
klappbare Tellerhalter
klappbare Tassenhalter
Option: Halbe Beladung
Option: Extra Hygiene
Option: Extra Trocknen
Durchlauferhitzer
Körbe in grau
Backblechhalter
Restlaufanzeige
akustisches Signal am Programmende
Startzeitvorwahl 1-24h
Kontrollanzeigen für Salz und Klarspüler
Rücklauf- und Überlaufschutz
Aquastop
Überhitzungsschutz
Multitab-Funktion
Aktiv-Trocknungssystem
Gerätefüße von vorne einstellbar

Technische Daten
Energieeffizienzklasse: **E** (Spektrum A bis G)
Trocknungswirkungsklasse: A
Trocknungsleistungsindex: 1,07
Betriebsgeräusch: 49 dB (re1pW)
Luftschallemissionsklasse: C
Verbrauchsdaten Eco (Standardprogramm)
Energieverbrauch des Eco-Programms pro 100 Betriebszyklen: 94 kWh
Wasserverbrauch des Eco-Programms pro Betriebszyklus: 12 Liter
Dauer des Eco-Programms: 3:25 h
Gerätemaße (H x B x T) 860 x 598 x 570 mm
Ablaufschlauch: 1,80 m
Länge Anschlusskabel: 1,65 m
Anschlusswert: 1,9 kW

Mehrwert Ausstattung
XL-Gerätehöhe
Sliding Door
Oberkorb in 2 Stufen unbeladen höhenverstellbar
Option: Extra Hygiene
Option: Extra Trocknen
Backblechhalter

BURG Geschirrspüler

Geschirrspüler

Kurzbezeichnung	Ausführung	Kurzbezeichnung	Netto-Ident
BGSP-V60-7	**Vollintegriert**	**BGSP-V60-7**	**768**

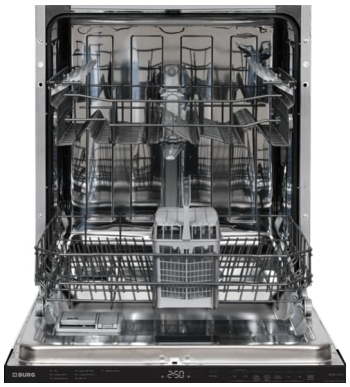

Breite 60 cm
unterbaufähig/vollintegriert
hocheinbaufähig
7 Spülprogramme:
Mini 14 Min.
40° Schnell 30 Minuten
65° Super 50 Minuten
65° Intensiv
Eco (Standardprogramm)
Dampfspülen
Selbstreinigungsprogramm
Ausstattung
Fassungsvermögen: 13 Maßgedecke
Edelstahl-Innenraum
Oberkorb unbeladen höhenverstellbar
klappbare Tellerhalter
klappbare Tassenhalter
Option: Halbe Beladung
Option: Extra Hygiene
Option: Extra Trocknen
Durchlauferhitzer
Körbe in grau
Restlaufanzeige
akustisches Signal am Programmende
Info LED: optisches Signal am Programmende
Startzeitvorwahl 1-24 h
Kontrollanzeigen für Salz und Klarspüler
Rücklauf- und Überlaufschutz
Aquastop
Überhitzungsschutz
Aktiv-Trocknungssystem
Gerätefüße von vorne einstellbar

Technische Daten
Energieeffizienzklasse: **E** (Spektrum A bis G)
Trocknungswirkungsklasse: A
Trocknungsleistungsindex: 1,07
Betriebsgeräusch: 49 dB (re1pW)
Luftschallemissionsklasse: C
Energieverbrauch des Eco-Programms pro 100 Betriebszyklen: 94 kWh
Wasserverbrauch des Eco-Programms pro Betriebszyklus: 12 Liter
Dauer des Eco-Programms: 3:25 h
Gerätemaße (H x B x T) 820 x 598 x 550 mm
Ablaufschlauch: 1,80 m
Länge Anschlusskabel: 1,65 m
Anschlusswert: 1,9 kW

Mehrwert Ausstattung
Option: Extra Hygiene
Option: Extra Trocknen
Info LED: optisches Signal am Programmende
40° Schnell 30 Minuten
Dampfspülen



Geschirrspüler

Kurzbezeichnung	Ausführung	Kurzbezeichnung	Netto-Ident
BGSP-V45-7	**Vollintegriert**	**BGSP-V45-7**	**768**



Breite 45 cm
unterbaufähig/vollintegriert
7 Spülprogramme:
50°-70° Smart
40° Schonspülen
65° Super 50 Minuten
Eco (Standardprogramm)
40° Schnell 30 Minuten
Selbstreinigungsprogramm
Steam Wash
Ausstattung
Fassungsvermögen: 10 Maßgedecke
Edelstahl-Innenraum
Oberkorb unbeladen höhenverstellbar
klappbare Tellerhalter
klappbare Tassenhalter
Option: Halbe Beladung
Option: Extra Hygiene
Option: Extra Trocknen
Option: Extra Spülen
Durchlauferhitzer
Körbe in grau
Restlaufanzeige
akustisches Signal am Programmende
Startzeitvorwahl: 1-19 h
elektronische Nachfüllanzeige für Salz und Klarspüler
Multitab-Funktion
Aquastop
Überhitzungsschutz
Aktiv-Trocknungssystem
Gerätefüße von vorne einstellbar

Technische Daten
Energieeffizienzklasse: **E** (Spektrum A bis G)
Trocknungswirkungsklasse: A
Trocknungsleistungsindex: 1,07
Betriebsgeräusch: 49 dB (re1pW)
Luftschallemissionsklasse: C
Verbrauchsdaten Eco (Standardprogramm)
Energieverbrauch des Eco-Programms pro 100 Betriebszyklen: 76 kWh
Wasserverbrauch des Eco-Programms pro Betriebszyklus: 9 Liter
Dauer des Eco-Programms: 3:42 h
Gerätemaße (H x B x T) 820 x 448 x 550 mm
Ablaufschlauch: 1,80 m
Länge Anschlusskabel: 1,65 m
Anschlusswert: 1,9 kW

Mehrwert Ausstattung
Option: Extra Hygiene
Option: Extra Trocknen
Option: Extra Spülen



Maßskizzen finden Sie am Ende des Registers.
Piktogramm Hinweise siehe Vorspann

BURG Geschirrspüler

Geschirrspüler

Kurzbezeichnung	Ausführung	Kurzbezeichnung	Netto-Ident
BGSP-V45-7BS	**Vollintegriert**	**BGSP-V45-7BS**	**948**



Breite 45 cm
unterbaufähig/vollintegriert
7 Spülprogramme:
65° Super 50 Minuten
60° Dual Pro Wash
50°-70° Smart
Eco (Standardprogramm)
40° Schnell 30 Minuten
Selbstreinigungsprogramm
Steam Wash
Ausstattung
Fassungsvermögen: 10 Maßgedecke mit zusätzlicher Besteckschublade
Edelstahl-Innenraum
LED-Innenbeleuchtung
Oberkorb in 2 Stufen beladen höhenverstellbar
klappbare Tellerhalter
klappbare Tassenhalter
Option: Halbe Beladung
Option: Extra Hygiene
Option: Extra Trocknen
Option: Extra Leise
Option: Extra Schnell
Option: Energiesparen
Durchlauferhitzer
Körbe in grau
Restlaufanzeige
akustisches Signal am Programmende
Info LED: optisches Signal am Programmende
Startzeitvorwahl: 1-19 h
elektronische Nachfüllanzeige für Salz und Klarspüler
Aquastop
Multitab-Funktion
Überhitzungsschutz
Aktiv-Trocknungssystem
Gerätefüße von vorne einstellbar

Technische Daten
Energieeffizienzklasse: **D** (Spektrum A bis G)
Betriebsgeräusch: 44 dB(A) re1pW
Luftschallemissionsklasse: B
Trocknungswirkungsklasse: A
Trocknungsleistungsindex: 1,07
Verbrauchsdaten Eco (Standardprogramm)
Energieverbrauch des Eco-Programms pro 100 Betriebszyklen: 67 kWh
Wasserverbrauch des Eco-Programms pro Betriebszyklus: 9 Liter
Dauer des Eco-Programms: 3:05 h
Gerätemaße (H x B x T) 820 x 448 x 550 mm
Ablaufschlauch: 1,80 m
Anschlusskabel mit Stecker 1,65 m
Anschlusswert: 1,9 kW

Mehrwert Ausstattung
Oberkorb in 2 Stufen beladen höhenverstellbar
Besteckschublade
LED-Innenbeleuchtung
Option: Extra Hygiene
Option: Extra Trocknen
Option: Extra Schnell
Option: Energiesparen
Info LED: optisches Signal am Programmende
Betriebsgeräusch: 44 dB(A) re1pW

BURG Sonderzubehör

	Beschreibung		Ausführung	Kurz-bezeichnung	N
	**Easyclick Teleskopteilauszug** **BET1** für BEH7.2 , BEH10-DT.2, BEH10-DT.BL, BEB8DT.2, BEB10BL.1, BEB10BLM, BEB12BL.2, BCB45-10BL.1 *1 Schienen-Set* *Wenn Sie auf mehreren Ebenen Teleskope einsetzen möchten, bestellen Sie bitte die jeweilige Anzahl!*			**BET1**	72
	**Easyclick Teleskopvollauszug** **BET2** für BEH7.2, BEH10-DT.2, BEH10-DT.BL, BEB8DT.2, BEB10BL.1, BEB10BLM, BEB12BL.2, BCB45-10BL.1 *1 Schienen-Set* *Wenn Sie auf mehreren Ebenen Teleskope einsetzen möchten, bestellen Sie bitte die jeweilige Anzahl!*			**BET2**	100
	**Backblech** **65_75L** (B x H x T) 465 x 380 x 23 mm für BEH3.2, BEH7.2, BEH10-DT.2, BEH10-DT.BL, BEB3.2, BEB8.2 BEB8DT.2, BEB6.1, BEB10BL.1, BEB10BLM			**BET4**	36
	**Backblech** **60L** (B x H x T) 445 x 380 x 23 mm für BEB12BL.2			**BET8**	24
	**Fettpfanne** **65_75L** (B x H x T) 465 x 380 x 40 mm für BEH3.2, BEH7.2, BEH10-DT.2, BEH10-DT.BL, BEB8DT.2, BEB3.2, BEB8.2, BEB6.1, BEB10BL.1, BEB10BLM			**BET3**	36
	**Fettpfanne** **60L** (B x H x T) 445 x 380 x 40 mm für BEB12BL.2			**BET9**	32
	**Airfry Tray** Maße (H x B x T): 32 x 381,6 x 285 mm für BEH3.2,BEH7.2, BEH10-DT.2, BEH10-DT.BL, BEB3.2, BEB8.2, BEB8DT.2, BEB6.1, EB10BL.1, BEB10BL.1, BEB10BLM			**BET10**	60
	**Pizzastein und Pizzaschaufel** für BEH3.2, BEH7.2, BEH10-DT.2, BEH10-DT.BL, BEB3.2, BEB8.2, BEB8DT.2, BEB6.1, BEB10BL.1, BEB10BLM, BEB12BL.2, BCB45-10BL.1			**BET5**	168

BURG Sonderzubehör

	Beschreibung		Ausführung	Kurz-bezeichnung	N
	**Flaschenhalter** **Magic Box** 2 Kühlakkus, separat entnehmbar Box ist aufklappbar, z.B. für Flaschenkühlung für alle BURG Einbaukühlgeräte für Flaschengröße 0,5 Liter und 0,75 Liter (nicht bauchig) und 0,33 Liter Dosen *Tolles Zubehör zur Aufnahme sämtlicher kleiner Fläschchen, Tuben etc. im Kühlschrank*			**BET6**	56
	Umluft Set FIT IN Serie **9500000336** für STYLOSB4, STYLO60404SB4, ST8R4SB4FBML			**9500000336**	436
	Rückwandstutzen **9500000403** für STYLOSB4 Einsetzbar ab einer Schrankbreite von 800 mm			**9500000403**	300
	**Blendrahmen 603 x 523 mm** Pulverbeschichtet schwarz für STYLO60404SB4	N		**ZUBL603**	264
	**Blendrahmen 803 x 523 mm** Pulverbeschichtet schwarz für STYLOSB4, ST8R4SB4FBML	N		**ZUBL803**	264

BURG Maßzeichnungen

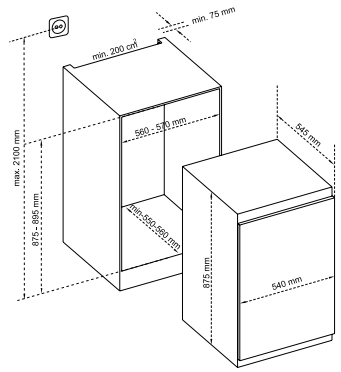

BKV-88E, BKGF-88E

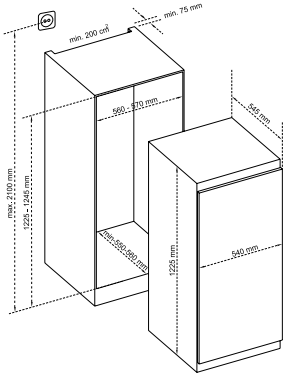

BKV-124E,BKGF-124E

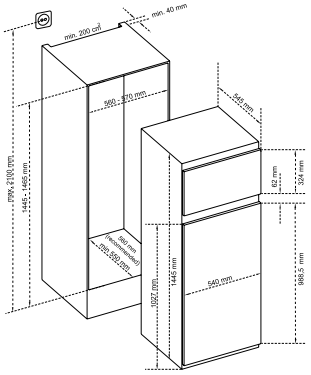

BKDT-144E

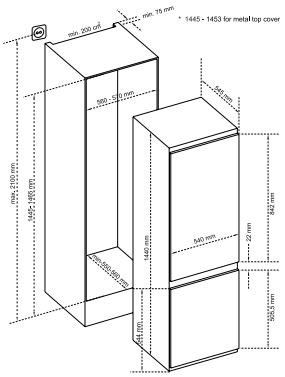

BKGK-144E

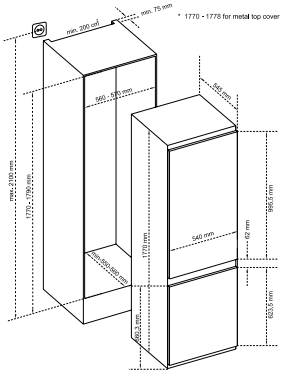

BKGK-178E, BKGK-178DMF, BKGK-178DNF

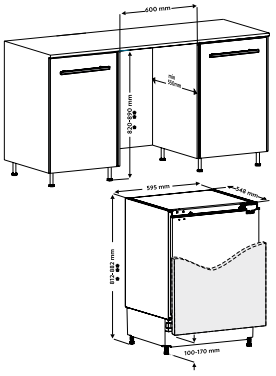

BKV-82E, BKGF-82E

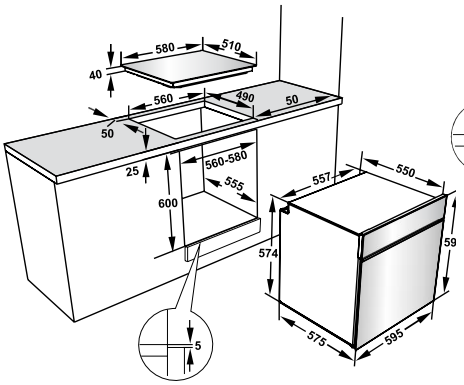

BEH3.2, BEH7,2, BEH10-DT.2, BEH10-DT.BL, BCF60-E, BCR60-E, BCF60ZKB, BCR60ZKB

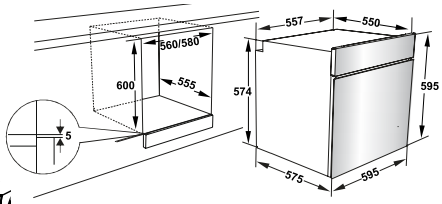

BEB3.2, BEB8.2, BEB6.1, BEB8DT.2, BEB10BL.1, BEB10BLM, BEB12BL.2

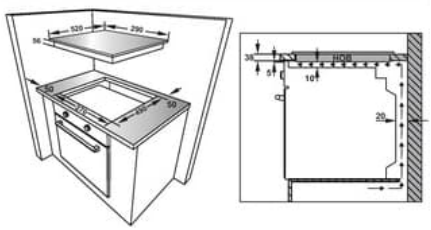

BIA30

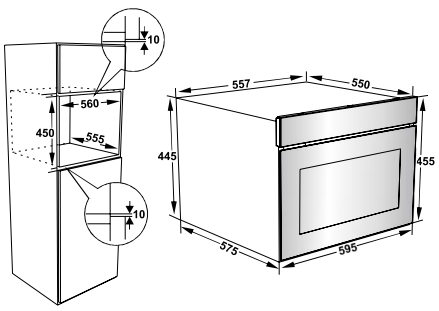

BCB45-10BL.1

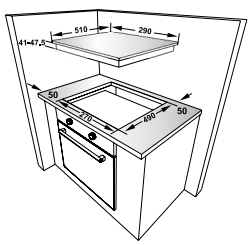

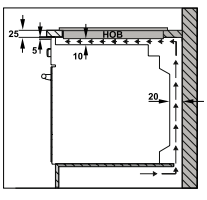

BCF30-TZK

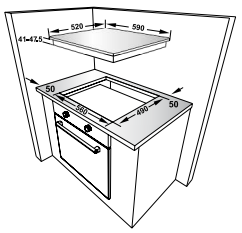

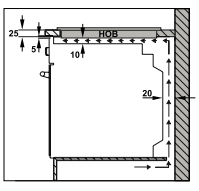

BCA60-T, BCA60-TR, BCA60ZKB, BCA60ZKB-R

BURG Maßzeichnungen

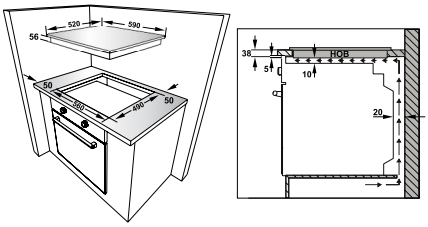

BIA60, BIA60R, BIA60M, BIA60M-R

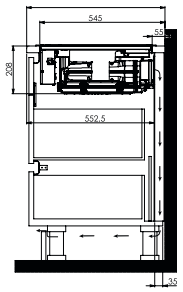

STYLO60404SB4

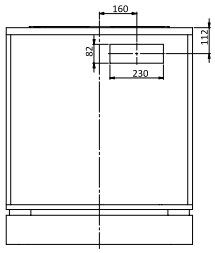

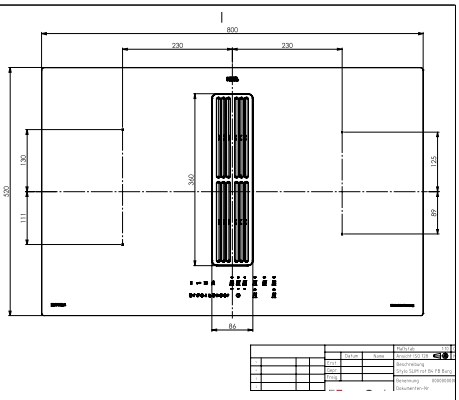

STYLOSB4, ST8R4SB4FBML

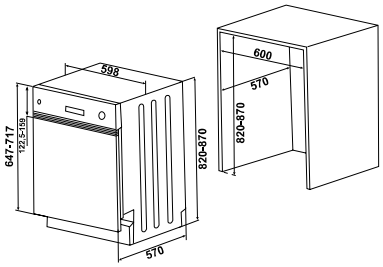

BGSP-T60-6

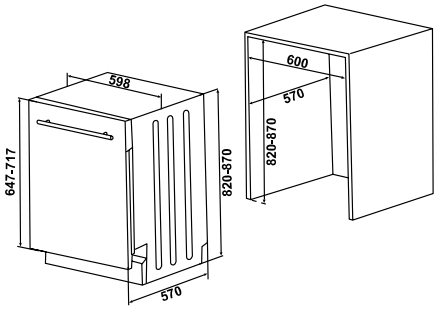

BGSP-V60-4, BGSP-V60-4BS, BGSP-V60-7

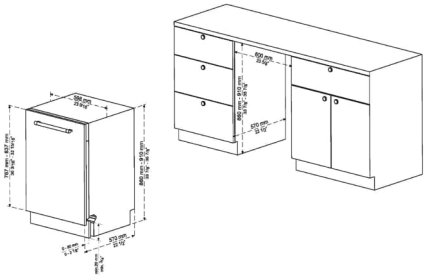

BGSP-V60-4TTSD

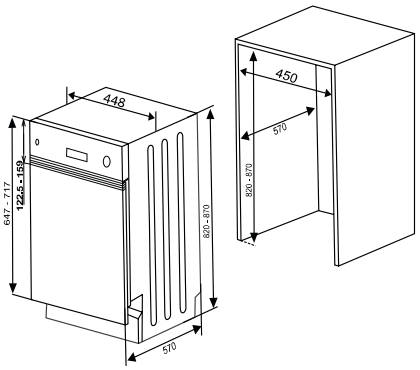

BGSP-V45-7, BGSP-V45-7BS