



HARVESTFRESH

Vitamine sind wichtig für Gesundheit und Wachstum. Darum schützen wir sie auf spezielle Weise: indem wir sie mit der Kraft der Sonne verwöhnen. Unsere innovative 3-Farben-Technologie simuliert den Tag-Nacht-Zyklus im Gemüsefach – und macht die Vitamine in Obst und Gemüse dadurch länger haltbar. Da kann man gar nicht anders, als zuzugreifen.



POWERINTENSE

Dank vier Satelliten-Sprüharmen und ihrer bidirektionalen Bewegung sorgt PowerIntense für eine effiziente und mühelose Reinigung. Denn so wird eine effektive Wasserverteilung gewährleistet, damit auch schwer zugängliche Stellen erreicht werden.



DEEPBLACK

Die neue Beko DeepBlack Backofenserie kombiniert fortschrittliche Technologie mit benutzerfreundlichen Funktionen und ist damit eine vielseitige Ergänzung für jede Küche. Kochtechnologien, eine neue Benutzeroberfläche und ein elegantes Design machen sie zu einer herausragenden Wahl für alle, die ein hochwertiges Kocherlebnis suchen.

Beko Einbaukühlgeräte

Einbaukühlschrank

Kurzbezeichnung	Ausführung	Kurzbezeichnung	Netto-Ident
B1804N		**B1804N**	**552**



einbaufähig / integrierbar
Schlepptürtechnik, Anschlagtechnik-Variante 05
Türanschlag rechts, wechselbar
Gerätemaße (H x B x T) 866 x 545 x 545 mm
Ausstattung Kühlteil
manuelle Abtauung
3 Glasablagen, davon 2 höhenverstellbar
1 Obst- und Gemüseschublade
3 Türabsteller
LED-Beleuchtung
1 Eierablage

Technische Daten
Energieeffizienzklasse: **E** (Spektrum A bis G)
Energieverbrauch: 92 kWh/a
Nutzinhalt 126 l
Klimaklasse: SN-T
Betriebsgeräusch: 29 dB(A) re1pW
Luftschallemissionsklasse: A
Länge Anschlusskabel: 2,15 m
Anschlusswert: 230 V , 50 Hz

880
LED
E

Passende Geräteschränke zu diesem Elektrogerät entnehmen Sie bitte der Zuordnung in den IDM-Daten.

Einbaukühlschrank****

Kurzbezeichnung	Ausführung	Kurzbezeichnung	Netto-Ident
B1754N		**B1754N**	**580**



einbaufähig / integrierbar
Festtürtechnik, Anschlagtechnik-Variante 06
Türanschlag rechts, wechselbar
Gerätemaße (H x B x T) 866 x 545 x 545 mm
Ausstattung Kühlteil
automatische Abtauung
2 Glasablagen, davon 1 höhenverstellbar
3 Türablagen
LED-Beleuchtung
1 Eierablage
Ausstattung Gefrierteil
manuelle Abtauung
1 Eiswürfelschale

Technische Daten
Energieeffizienzklasse: **E** (Spektrum A bis G)
Energieverbrauch: 141 kWh/a
Nutzinhalt gesamt 110 l, davon 13 l ****Gefrierfach
Gefriervermögen: 2,6 kg / 24 h
Lagerzeit bei Störungen: 9 h
Klimaklasse: T
Betriebsgeräusch: 35 dB(A) re1pW
Luftschallemissionsklasse: B
Länge Anschlusskabel: 1,50 m
Anschlusswert: 220-240 V, 50 Hz

880
LED
E

Passende Geräteschränke zu diesem Elektrogerät entnehmen Sie bitte der Zuordnung in den IDM-Daten.

Einbaukühlschrank

Kurzbezeichnung	Ausführung	Kurzbezeichnung	Netto-Ident
BLSA210M4SN		**BLSA210M4SN**	**792**



einbaufähig / integrierbar
Schlepptürtechnik, Anschlagtechnik-Variante 05
Türanschlag rechts, wechselbar
Gerätemaße (H x B x T) 1215 x 540 x 545 mm
Ausstattung Kühlteil
automatische Abtauung
4 Glasablagen, davon 3 höhenverstellbar
1 Gemüsefach
3 Türabsteller
1 Eierablage
LED-Beleuchtung

Technische Daten
Energieeffizienzklasse: **E** (Spektrum A bis G)
Energieverbrauch: 100 kWh/a
Nutzinhalt 198 l
Klimaklasse: SN-ST
Betriebsgeräusch: 35 dB(A) re1pW
Luftschallemissionsklasse: B
Länge Anschlusskabel: 2,15 m
Anschlusswert: 70 W, 220-240 V

1230
LED
E

Passende Geräteschränke zu diesem Elektrogerät entnehmen Sie bitte der Zuordnung in den IDM-Daten.

Maßskizzen finden Sie am Ende des Registers.
Piktogramm Hinweise siehe Vorspann

Beko Einbaukühlgeräte

Einbaukühlschrank****

Kurzbezeichnung	Ausführung	Kurzbezeichnung	Netto-Ident
BSSA210K4SN		**BSSA210K4SN**	**840**



einbaufähig / integrierbar
Schlepptürtechnik, Anschlagtechnik-Variante 05
Türanschlag rechts, wechselbar
Gerätemaße (H x B x T) 1215 x 540 x 545 mm
Ausstattung Kühlteil
automatische Abtauung
4 Glasablagen, davon 3 höhenverstellbar
3 Türablagen
1 Eierablage
LED-Beleuchtung
Ausstattung Gefrierteil
manuelle Abtauung
1 Eiswürfelschale

Technische Daten
Energieeffizienzklasse: **E** (Spektrum A bis G)
Energieverbrauch: 152 kWh/a
Nutzinhalt gesamt 175 l , davon 19 l Gefrierfach
Gefriervermögen: 2 kg / 24 h
Lagerzeit bei Störungen: 13 h
Klimaklasse: SN-ST
Betriebsgeräusch: 35 dB(A) re1pW
Luftschallemissionsklasse: B
Länge Anschlusskabel: 2,10 m
Anschlusswert: 220-240 V, 50 Hz

1230

Passende Geräteschränke zu diesem Elektrogerät entnehmen Sie bitte der Zuordnung in den IDM-Daten.

Einbaukühl-Gefrierkombination****

Kurzbezeichnung	Ausführung	Kurzbezeichnung	Netto-Ident
BDSA250K4SN		**BDSA250K4SN**	**780**



einbaufähig / integrierbar
Schlepptürtechnik, Anschlagtechnik-Variante 05
Türanschlag rechts, wechselbar
Gerätemaße (H x B x T) 1448 x 540 x 545 mm
Ausstattung Kühlteil
automatische Abtauung
LED-Beleuchtung
3 Glasablagen, davon 2 höhenverstellbar
3 Türablagen
1 Eierablage
1 Obst- und Gemüsefach
Ausstattung Gefrierteil
manuelle Abtauung
1 Eiswürfelschale

Technische Daten
Energieeffizienzklasse: **E** (Spektrum A bis G)
Energieverbrauch: 186 kWh/a
Nutzinhalt gesamt 220 l, davon 44 l ****Gefrierfach
Gefriervermögen: 2,1 kg / 24 h
Lagerzeit bei Störungen: 13 h
Klimaklasse: SN-ST
Betriebsgeräusch: 37 dB(A) re1pW
Luftschallemissionsklasse: C
Länge Anschlusskabel: 2,00 m
Anschlusswert: 70 W, 220-240 V, 50 Hz

1450

Passende Geräteschränke zu diesem Elektrogerät entnehmen Sie bitte der Zuordnung in den IDM-Daten.

Beko Einbaukühlgeräte

Einbaukühl-Gefrierkombination****

Kurzbezeichnung	Ausführung	Kurzbezeichnung	Netto-Ident
BCSA240K4SN		**BCSA240K4SN**	**992**



einbaufähig / integrierbar
Schlepptürtechnik, Anschlagtechnik-Variante 05
Türanschlag rechts, wechselbar
Gerätemaße (H x B x T) 1440 x 540 x 545 mm
Ausstattung Kühlteil
automatische Abtauung
LED-Beleuchtung
3 Glasablagen, davon 2 höhenverstellbar
3 Türabsteller
1 Eierablage
1 Obst- und Gemüsefach
Ausstattung Gefrierteil
manuelle Abtauung
2 transparente Gefriergut-Schubladen
1 Eiswürfelschale

Technische Daten
Energieeffizienzklasse: **E** (Spektrum A bis G)
Energieverbrauch: 204 kWh/a
Nutzinhalt gesamt 214 l, davon 58 l ****Gefrierfach
Gefriervermögen: 2,7 kg / 24 h
Lagerzeit bei Störungen: 13 h
Klimaklasse: SN-ST
Betriebsgeräusch: 37 dB(A) re1pW
Luftschallemissionsklasse: C
Länge Anschlusskabel: 2,15 m
Anschlusswert: 220-240 V, 50 Hz

1450
LED
E

Passende Geräteschränke zu diesem Elektrogerät entnehmen Sie bitte der Zuordnung in den IDM-Daten.

Einbaukühl-Gefrierkombination****

Kurzbezeichnung	Ausführung	Kurzbezeichnung	Netto-Ident
BCSA285K4SN		**BCSA285K4SN**	**1008**



einbaufähig / integrierbar
Schlepptürtechnik, Anschlagtechnik-Variante 05
Türanschlag rechts, wechselbar
Gerätemaße (H x B x T) 1775 x 540 x 545 mm
Ausstattung Kühlteil
automatische Abtauung
LED-Beleuchtung
4 Glasablagen, davon 3 höhenverstellbar
3 Türablagen
1 Obst- und Gemüsefach
Ausstattung Gefrierteil
manuelle Abtauung
3 Gefrierschubladen
1 Eiswürfelschale

Technische Daten
Energieeffizienzklasse: **E** (Spektrum A bis G)
Energieverbrauch: 225 kWh/a
Nutzinhalt gesamt 285 l, davon 78 l ****Gefrierfach
Gefriervermögen: 3,6 kg / 24 h
Lagerzeit bei Störungen: 20 h
Klimaklasse: SN-ST
Betriebsgeräusch: 35 dB(A) re1pW
Luftschallemissionsklasse: B
Länge Anschlusskabel: 2,5 m
Anschlusswert: 230 V , 50 Hz

1780
LED
E

Passende Geräteschränke zu diesem Elektrogerät entnehmen Sie bitte der Zuordnung in den IDM-Daten.

Maßskizzen finden Sie am Ende des Registers.
Piktogramm Hinweise siehe Vorspann

Beko Einbaukühlgeräte

Einbaukühl-Gefrierkombination****

Kurzbezeichnung	Ausführung	Kurzbezeichnung	Netto-Ident
B3BCNA294HS		**B3BCNA294HS**	**1212**



einbaufähig / integrierbar
Schlepptürtechnik, Anschlagtechnik-Variante 05
Türanschlag rechts, wechselbar
Gerätemaße (H x B x T) 1775 x 540 x 550 mm
Ausstattung Kühlteil
automatische Abtauung - NoFrost
4 Glasablagen, davon 3 höhenverstellbar
1 Obst- und Gemüseschublade
4 Türablagen
ProSmart Inverter Kompressor: schnellere Kühlung bei niedrigerem Stromverbrauch
10 Jahre Kompressorgarantie
akustischer Türalarm
Urlaubsschaltung
Harvest Fresh: Die 3-Farben-Technologie simuliert den Tag-Nacht-Zyklus im Gemüsefach und macht die Vitamine in Obst und Gemüse dadurch länger haltbar.
Multifunktionsdisplay
LED-Beleuchtung
Ausstattung Gefrierteil
automatische Abtauung - NoFrost
3 Gefriergutschubladen
Schnellgefrierfunktion
1 Eiswürfelschale

Technische Daten
Energieeffizienzklasse: **E** (Spektrum A bis G)
Energieverbrauch: 264 kWh/a
Nutzinhalt gesamt 270 l, davon 76 l ****Gefrierfach
Gefriervermögen: 3,5 kg / 24 h
Lagerzeit bei Störungen: 13 h
Klimaklasse: SN-ST
Betriebsgeräusch: 37 dB(A) re1pW
Luftschallemissionsklasse: C
Länge Anschlusskabel: 2,15 m
Anschlusswert: 125 W, 220-240 V, 50 Hz

Mehrwert Ausstattung
NoFrost
Urlaubsschaltung
Harvest Fresh
ProSmart Inverter Kompressor
10 Jahre Kompressorgarantie

Passende Geräteschränke zu diesem Elektrogerät entnehmen Sie bitte der Zuordnung in den IDM-Daten.

Beko Einbaukühlgeräte

Einbaukühl-Gefrierkombination****

Kurzbezeichnung	Ausführung	Kurzbezeichnung	Netto-Ident
BCHA306K4SN		**BCHA306K4SN**	**1184**



einbaufähig / integrierbar
Schlepptürtechnik, Anschlagtechnik-Variante 05
Türanschlag rechts, wechselbar
Gerätemaße (H x B x T) 1935 x 540 x 545 mm
Ausstattung Kühlteil
automatische Abtauung
Innenbeleuchtung
4 Glasablagen, davon 3 höhenverstellbar
1 Obst- und Gemüseschublade
1 Eierablage
Ausstattung Gefrierteil
No Frost Multi-Cooling Technologie
3 Gefrierschubladen
1 Eiswürfelschale

Technische Daten
Energieeffizienzklasse: **E** (Spektrum A bis G)
Energieverbrauch: 61 kWh/a
Nutzinhalt gesamt 306 l, davon 69 l ****Gefrierfach
Gefriervermögen: 3,2 kg / 24 h
Lagerzeit bei Störungen: 13 h
Klimaklasse: SN-ST
Betriebsgeräusch: 38 dB(A) re1pW
Länge Anschlusskabel: 2,5 m
Luftschallemissionsklasse: B
Anschlusswert: 125 W , 220-240 V

Mehrwert Ausstattung
No Frost Multi-Cooling Technologie

Passende Geräteschränke zu diesem Elektrogerät entnehmen Sie bitte der Zuordnung in den IDM-Daten.

Beko Unterbaukühlgeräte

Unterbaukühlschrank

Kurzbezeichnung	Ausführung	Kurzbezeichnung	Netto-Ident
BU1104N		**BU1104N**	**724**



unterbaufähig / integrierbar
Festtürtechnik, Anschlagtechnik-Variante 06
Türanschlag rechts, wechselbar
Gerätemaße (H x B x T) 818 x 595 x 545 mm
Ausstattung Kühlteil
automatische Abtauung
2 Glasablagen
1 Eierablage
LED-Beleuchtung

Technische Daten
Energieeffizienzklasse: **E** (Spektrum A bis G)
Energieverbrauch: 92 kWh/a
Nutzinhalt 130 l
Klimaklasse: SN-T
Betriebsgeräusch: 35 dB(A) re1pW
Luftschallemissionsklasse: B
Länge Anschlusskabel: 2,15 m
Anschlusswert: 220-240 V, 50 Hz

820
LED
E

Passende Geräteschränke zu diesem Elektrogerät entnehmen Sie bitte der Zuordnung in den IDM-Daten.

Unterbaukühlschrank****

Kurzbezeichnung	Ausführung	Kurzbezeichnung	Netto-Ident
BU1154N		**BU1154N**	**756**



unterbaufähig / integrierbar
Festtürtechnik, Anschlagtechnik-Variante 06
Türanschlag rechts, wechselbar
Einbaumaße (H x B x T) 818 x 595 x 545 mm
Ausstattung Kühlteil
automatische Abtauung
1 Obst- und Gemüsefach
3 Glasablagen
1 Eierablage
LED-Display
Ausstattung Gefrierteil
manuelle Abtauung
1 Gefrierfach mit Klappe

Technische Daten
Energieeffizienzklasse: **E** (Spektrum A bis G)
Energieverbrauch: 145 kWh/a
Nutzinhalt gesamt 92 l, davon 15 l ****Gefrierfach
Gefriervermögen: 2,5 kg / 24 h
Lagerzeit bei Störungen: 8 h
Klimaklasse: N-ST
Betriebsgeräusch: 37 dB(A) re1pW
Luftschallemissionsklasse: C
Länge Anschlusskabel: 1,93 m
Anschlusswert: 65 W

820
LED
E

Passende Geräteschränke zu diesem Elektrogerät entnehmen Sie bitte der Zuordnung in den IDM-Daten.

Beko Einbauherde

Einbauherd - Glaskeramik- Kochfeld-Set

Kurzbezeichnung	Ausführung	Kurzbezeichnung	Netto-Ident
BBUE12020X	**Edelstahl**	**BBUE12020X**	**1060**





Glaskeramik-Kochfeld

Backofenfunktionen
Ober-/ Unterhitze
Umluft
Unterhitze
Grill
Umluftgrill
Schnellaufheizen

Ausstattung Herd
Knebelsteuerung
SteamShine - Reinigungssystem
2-fach verglast
herausnehmbare Seitengitter
herausnehmbares inneres Glas

Serienzubehör
1 Backblech emailliert
1 Grillrost

Ausstattung Kochfeld
Edelstahlrahmen
1 x Zweikreis-Kochzone: 120/210 mm Ø, 750/2200 W
1 x Bräter-Kochzone: 170/265 mm Ø, 1500/2400 W
1 x 180 mm Ø, 2000 W
1 x 140 mm Ø, 1200 W
Restwärmeanzeige

Technische Daten
Energieeffizienzklasse: **A** (Spektrum A+++ bis D)
Energieverbrauch (Konventionell): 0,88 kWh
Energieverbrauch (Umluft/Heißluft): 0,81 kWh
Einbaumaße Herd (H x B x T) 600 x 560 x 550 mm
Einbaumaße Kochfeld (B x T) 560 x 490 mm
Anschlusswert: 10,2 kW



Einbauherd - Glaskeramik- Kochfeld-Set

Kurzbezeichnung	Ausführung	Kurzbezeichnung	Netto-Ident
BBUM12321X	**Edelstahl**	**BBUM12321X**	**1300**





Glaskeramik-Kochfeld

Backofenfunktionen
Ober-/ Unterhitze
Umluft
Unterhitze
Umluftgrill
Grill
Auftauen
3D - Multidimensionales Kochen

Ausstattung Herd
Knebelsteuerung
versenkbare Bedienknebel
SteamShine - Reinigungssystem
2-fach verglast
Herausnehmbare Seitengitter
Multifunktionsdisplay
herausnehmbares inneres Glas

Serienzubehör
1 Backblech emailliert
1 Grillrost

Ausstattung Kochfeld
Edelstahlrahmen
1 x Zweikreis-Kochzone: 120/210 mm Ø, 750/2200 W
1 x Bräter-Kochzone: 170/265 mm Ø, 2400 W
1 x 140 mm Ø, 1200 W
1 x 180 mm Ø, 2400 W
Restwärmeanzeige

Technische Daten
Energieeffizienzklasse: **A** (Spektrum A+++ bis D)
Energieverbrauch (Konventionell): 0,88 kWh
Energieverbrauch (Umluft/Heißluft): 0,81 kWh
Einbaumaße Herd (H x B x T) 600 x 560 x 550 mm
Einbaumaße Kochfeld (B x T) 560 x 490 mm
Anschlusswert: 10,4 kW



Beko Einbauherde

Einbauherd - Glaskeramik- Kochfeld-Set

Kurzbezeichnung	Ausführung	Kurzbezeichnung	Netto-Ident
BBUM17320B	**Schwarz**	**BBUM17320B**	**1208**





Glaskeramik-Kochfeld

Backofenfunktionen
Ober-/ Unterhitze
Unterhitze
Umluft
Grill
Auftauen
Umluftgrill
3D - Multidimensionales Kochen
Heißluft mit Ringheizkörper

Ausstattung Herd
Knebelsteuerung
versenkbare Bedienknebel
SteamShine - Reinigungssystem
3-fach verglast
Multifunktionsdisplay
herausnehmbares inneres Glas

Serienzubehör
1 Backblech emailliert
1 Grillrost

Ausstattung Kochfeld
Edelstahlrahmen
1 x Zweikreis-Kochzone: 120/210 mm Ø, 750/2200 W
1 x Bräter-Kochzone: 170/265 mm Ø, 1500/2400 W
1 x 140 mm Ø, 1200 W
1 x 180 mm Ø, 2000 W
Restwärmeanzeige

Technische Daten
Energieeffizienzklasse: **A+** (Spektrum A+++ bis D)
Energieverbrauch (Konventionell): 0,95 kWh
Energieverbrauch (Umluft/Heißluft): 0,69 kWh
Einbaumaße Herd (H x B x T) 600 x 560 x 550 mm
Einbaumaße Kochfeld (B x T) 560 x 490 mm
Anschlusswert: 10,4 kW

Beko Einbaubacköfen

Einbaubackofen

Kurzbezeichnung	Ausführung	Kurzbezeichnung	Netto-Ident
BBIE12000X	**Edelstahl**	**BBIE12000X**	**476**



Backofenfunktionen
Ober-/ Unterhitze
Unterhitze
Umluft
Grill
Umluftgrill
Schnellaufheizen
Ausstattung
2-fach verglast
5 Einschubebenen
SteamShine - Reinigungssystem
herausnehmbares inneres Glas
Serienzubehör
1 Backblech
1 Gitterrost

Technische Daten
Energieeffizienzklasse: **A** (Spektrum A+++ bis D)
Backofenvolumen: 66 Liter
Energieverbrauch (Konventionell): 0,88 kWh
Energieverbrauch (Umluft/Heißluft): 0,79 kWh
Einbaumaße (H x B x T) 600 x 560 x 550 mm
Hocheinbau (H x B x T) 590 x 560 x 550 mm
Länge Anschlusskabel: 1,50 m
Anschlusswert: 240 W

Einbaubackofen

Kurzbezeichnung	Ausführung	Kurzbezeichnung	Netto-Ident
BBIE12000B	**Schwarz**	**BBIE12000B**	**476**



Backofenfunktionen
Ober-/ Unterhitze
Unterhitze
Umluft
Kleinflächengrill
Grill
Unterhitze & Umluft
Ausstattung
SteamShine
3-fach verglast
5 Einschubebenen
Mikrowelle
herausnehmbares inneres Glas
Serienzubehör
1 Universalblech emailliert
1 Grillrost

Technische Daten
Energieeffizienzklasse: **A** (Spektrum A+++ bis D)
Energieverbrauch (Konventionell): 0,88 kWh
Energieverbrauch (Umluft/Heißluft): 0,79 kWh
Backofenvolumen: 66 Liter
Einbaumaße (H x B x T) 600 x 560 x 550 mm
Hocheinbau (H x B x T) 590 x 560 x 550 mm
Anschlusswert: 2,4 kW

Maßskizzen finden Sie am Ende des Registers.
Piktogramm Hinweise siehe Vorspann

Beko Einbaubacköfen

Einbaubackofen

Kurzbezeichnung	Ausführung	Kurzbezeichnung	Netto-Ident
BBIE17300B	**Schwarz**	**BBIE17300B**	**612**



Backofenfunktionen
Ober-/ Unterhitze
Unterhitze
Umluft
Umluftgrill
Grill
Schnellaufheizen
Ausstattung
2-fach verglast
Herausnehmbare Seitengitter
Multifunktionsdisplay
5 Einschubebenen
SteamShine - Reinigungssystem
herausnehmbares inneres Glas
Serienzubehör
1 Backblech emailliert
1 Grillrost

Technische Daten
Energieeffizienzklasse: **A** (Spektrum A+++ bis D)
Backofenvolumen: 72 Liter
Energieverbrauch (Konventionell): 0,88 kWh
Energieverbrauch (Umluft/Heißluft): 0,81 kWh
Einbaumaße (H x B x T) 600 x 560 x 550 mm
Hocheinbau (H x B x T) 590 x 560 x 550 mm
Länge Anschlusskabel: 1,50 m
Anschlusswert: 240 W

Einbaubackofen

Kurzbezeichnung	Ausführung	Kurzbezeichnung	Netto-Ident
BCBIS17300B	**DeepBlack**	**BCBIS17300B**	**892**



Backofenfunktionen
Ober-/ Unterhitze
Unterhitze & Umluft
Heißluft mit Ringheizkörper
Pizzastufe
Grill
Auftauen
Eco-Funktion
3D - Multidimensionales Kochen
SteamAdd
Schnellaufheizen
AirFry
Innenbeleuchtung
Ausstattung
SteamShine - Reinigungssystem
2-fach verglast
Herausnehmbare Seitengitter
Multifunktionsdisplay
versenkbare Bedienknebel
5 Einschubebenen
SoftClose
herausnehmbares inneres Glas

Serienzubehör
1 Backblech emailliert
1 Grillrost
1-fach Teleskopauszug
Emailliertes AirFry Blech

Technische Daten
Energieeffizienzklasse: **A+** (Spektrum A+++ bis D)
Backofenvolumen: 72 Liter
Energieverbrauch (Konventionell): 0,88 kWh
Energieverbrauch (Umluft/Heißluft): 0,81 kWh
Einbaumaße (H x B x T) 600 x 560 x 550 mm
Hocheinbau (H x B x T) 590 x 560 x 550 mm
Länge Anschlusskabel: 1,50 m
Anschlusswert: 330 W, 220-240 V

Mehrwert Ausstattung
Pizzastufe
SteamAdd
Soft Close
Teleskopauszug
AirFry Blech

Beko Einbaubacköfen

Einbaubackofen

Kurzbezeichnung	Ausführung	Kurzbezeichnung	Netto-Ident
BBIS12301XE	**Edelstahl**	**BBIS12301XE**	**912**



Backofenfunktionen
Ober-/ Unterhitze
Unterhitze & Umluft
Heißluft
Eco-Funktion
Grill
Auftauen
3D - Multidimensionales Kochen
Pizzastufe
SteamAdd

Ausstattung
SteamShine - Reinigungssystem
3-fach verglast
Herausnehmbare Seitengitter
Multifunktionsdisplay
versenkbare Bedienknebel
5 Einschubebenen
herausnehmbares inneres Glas

Serienzubehör
1 Backblech emailliert
1 Grillrost
2-fach Teleskopauszug

Technische Daten
Energieeffizienzklasse: **A+** (Spektrum A+++ bis D)
Backofenvolumen: 72 Liter
Energieverbrauch (Konventionell): 0,95 kWh
Energieverbrauch (Umluft/Heißluft): 0,69 kWh
Einbaumaße (H x B x T) 600 x 560 x 550 mm
Hocheinbau (H x B x T) 590 x 560 x 550 mm
Länge Anschlusskabel: 1,50 m
Anschlusswert: 330 W, 220-240 V

Mehrwert Ausstattung
Pizzastufe
SteamAdd
2-fach Teleskopauszug

Einbaubackofen

Kurzbezeichnung	Ausführung	Kurzbezeichnung	Netto-Ident
BCBIS17300BMPFC	**Schwarz**	**BCBIS17300BMPFC**	**1128**



Backofenfunktionen
Ober-/ Unterhitze
Unterhitze
Umluft
Grill
Umluftgrill
Auftauen
Pyrolyse
Eco Pyrolyse
Kleinflächengrill
Warmhaltefunktion

Ausstattung
Pyrolyse
PyroPro Cycle
SteamShine
4-fach verglast
Herausnehmbare Seitengitter
versenkbare Bedienknebel
5 Einschubebenen
Türverriegelung bei Pyrolysebetrieb
Soft Close
herausnehmbares inneres Glas
Cool Door
SteamAdd

Serienzubehör
1 Universalblech emailliert
1 Grillrost
1-fach Teleskopauszug
AirFry Blech

Technische Daten
Energieeffizienzklasse: **A** (Spektrum A+++ bis D)
Energieverbrauch (Konventionell): 0,99 kWh
Energieverbrauch (Umluft/Heißluft): 0,69 kWh
Backofenvolumen: 72 Liter
Einbaumaße (H x B x T) 600 x 560 x 550 mm
Hocheinbau (H x B x T) 590 x 560 x 550 mm
Anschlusswert: 3,3 kW

Mehrwert Ausstattung
Pyrolyse
Eco Pyrolyse
PyroPro Cycle
SoftClose
Cool Door
SteamAdd
1-fach Teleskopauszug
AirFry Blech

Maßskizzen finden Sie am Ende des Registers.
Piktogramm Hinweise siehe Vorspann

Beko Autarke Kochfelder

Glaskeramik-Kochfeld

Kurzbezeichnung	Ausführung	Kurzbezeichnung	Netto-Ident
HDC32401TO	**Rahmenlos**	**HDC32401TO**	**400**

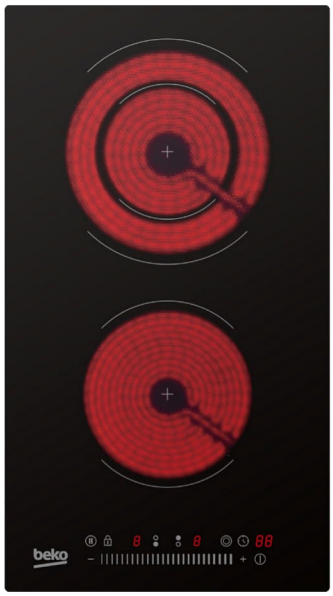

Ausstattung
2 Kochzonen
1 x 140 mm Ø, 1200 W
1 x 180 mm Ø, 1800 W
9 Kochfunktionen
digitale Anzeige der Kochstufen
Betriebsanzeigelampe
Touch Control
Timer
Sicherheitsabschaltung
Glas-Inlay
Memory-Funktion
Stop+Go Funktion
Überlaufschutz

Flächenbündiger Einbau ist nur bei rahmenlosen Modellen möglich!

Technische Daten
Einbaumaße (B x T) 268 x 490 mm
Länge Anschlusskabel: 1,50 m
Anschlusswert: 300 W , 220-240 V

300

FEK

Glaskeramik-Kochfeld

Kurzbezeichnung	Ausführung	Kurzbezeichnung	Netto-Ident
EB9741XHL	**Edelstahlrahmen**	**EB9741XHL**	**620**



Ausstattung
4 Kochzonen
9 Kochstufen
1 x Zweikreis-Kochzone: 120 mm/210 mm Ø, 750 W
1 x Bräter-Kochzone: 140x250 mm, 1100/2000 W
1 x 140 mm Ø, 1200 W
1 x 160 mm Ø, 1500 W
Betriebsanzeigelampe
Überlaufschutz
Schnellaufheizen
Sicherheitsabschaltung
Touch Control
Restwärmeanzeige

Technische Daten
Einbaumaße (B x T) 560 x 490 mm
Anschlusswert: 6,9 kW

600

2

Beko Autarke Kochfelder

Induktion-Glaskeramik-Kochfeld

Kurzbezeichnung	Ausführung	Kurzbezeichnung	Netto-Ident
HII64400MT	**Rahmenlos**	**HII64400MT**	**768**
HII64400MTX	**Edelstahlrahmen**	**HII64400MTX**	**804**





Ausstattung
touchControl
4 Induktions-Kochzonen
9 Kochstufen
2 x 180 mm Ø, 2000 W / 2300 W
1 x 145 mm Ø, 1600/1800 W
1 x 210 mm Ø, 2000/2300 W
digitale Anzeige der Kochstufen
Timer
Sicherheitsabschaltung
Schnellaufheizen
Kindersicherung
Überlaufschutz
LED-Farbe: rot
Easy Installation
Restwärmeanzeige

Flächenbündiger Einbau ist nur bei rahmenlosen Modellen möglich!

Technische Daten
Einbaumaße (B x T) 560 x 490 mm
Anschlusswert: 7,2 kW

600

FEK

Beko Muldenlüfter

Muldenlüfter

Kurzbezeichnung	Ausführung	Kurzbezeichnung	Netto-Ident
HIXI84700UF	**Rahmenlos**	**HIXI84700UF**	**2804**



Ausstattung Dunstabzug
Abluft- oder Umluftbetrieb
Direct Access
3 Leistungsstufen und 1 Intensivstufe
automatische Abschaltung
1 Fettfilter
Aktivkohlefilter

Ausstattung Kochfeld
4 Induktions-Kochzonen + 1 Flexinduktion
4 x 180x200 mm Ø, 2200/3100 W
Betriebsanzeigelampe
digitale Anzeige der Kochstufen
Timer
Sicherheitsabschaltung
Glas-Inlay
Stop+Go Funktion
9 Kochstufen
Schnellaufheizen
Kindersicherung
Überlaufschutz
LED-Farbe: rot
EasyFit
Direct Access
Restwärmeanzeige

Flächenbündiger Einbau ist nur bei rahmenlosen Modellen möglich!

Technische Daten
Abluftstutzen: NW150
Lüfterleistung bei Abluftbetrieb max. 630 m³/h
Einbaumaße (B x T) 740 x 490 mm
Anschlusswert: 7,4 kW, 220-240 V

750

FEK

Ersatzbedarf für Umluftbetrieb:		
Aktivkohlefilter	**BFHC23600**	**136**

Maßskizzen finden Sie am Ende des Registers.
Piktogramm Hinweise siehe Vorspann

Beko Mikrowellen

Mikrowelle

Kurzbezeichnung	Ausführung	Kurzbezeichnung	Netto-Ident
BMOB17131X	**Edelstahl**	**BMOB17131X**	**500**



zur Montage in einen 60 cm breiten Hoch- oder Hängeschrank

Ausstattung
700 W-Mikrowelle
Display
5 Leistungsstufen
Volumen: 17 l
Innenbeleuchtung
Timer
Türöffnung pushButton
Kindersicherung
8 automatische Garprogramme

Technische Daten
Nischenmaß in Hängeschrank (H x B x T): 362 x 560 x 300 mm
Nischenmaß in Hochschrank (H x B x T): 362 x 560 x 500 mm
Spannung/Frequenz: 220-240 V / 50 Hz



Mikrowelle

Kurzbezeichnung	Ausführung	Kurzbezeichnung	Netto-Ident
BMGB20212B	**Schwarz**	**BMGB20212B**	**556**



zur Montage in einen 60 cm breiten Hoch- oder Hängeschrank

Ausstattung
digitaler Timer
5 Leistungsstufen
20 l Edelstahl-Garraum
800 W Mikrowelle mit Grill
1000 W Grill
Innenbeleuchtung
Türöffnung pushButton
Kindersicherung
Quickstart

Technische Daten
Nischenmaß in Hochschrank (H x B x T): 380 x 560 x 500 mm
Nischenmaß in Hängeschrank (H x B x T): 362 x 560 x 300 mm
Spannung/Frequenz: 230 V / 50 Hz





Beko Dunstabzugshauben

Flachschirmhaube



Kurzbezeichnung	Ausführung	Kurzbezeichnung	Netto-Ident
HNT61310BH	**Schwarz**	**HNT61310BH**	**256**

für Wandmontage

Ausstattung

Abluft- oder Umluftbetrieb
3 Leistungsstufen
Bedienung über Kippschalter
Beleuchtung 1 x 4 W LED
2 Metallfettfilter, spülmaschinengeeignet
1 Kohlefilter

Technische Daten

Max. Lüfterleistung 300 m³/h
Energieeffizienzklasse: **C** (Spektrum A+++ bis D)
Fluiddynamische Effizienzklasse: D
Beleuchtungseffizienzklasse: D
Fettfiltereffizienzklasse: C
Durchschnittlicher Energieverbrauch: 56,2 kWh/a
Geräuschemission 64 dB(A)
Gerätemaße (H x B x T) 175 x 598 x 280-430 mm
Anschlusswert: 115 W , 220-240 V



Kamin-Dunstabzugshaube



Kurzbezeichnung	Ausführung	Kurzbezeichnung	Netto-Ident
HCP61310IH	**Edelstahl**	**HCP61310IH**	**320**

für Wandmontage

Ausstattung

Abluft- oder Umluftbetrieb
3 Leistungsstufen
Bedienung über Schieberegler
Beleuchtung 2 x 3 W LED
2 Metallfettfilter, spülmaschinengeeignet
1 Kohlefilter

Technische Daten

Max. Lüfterleistung 395 m³/h
Energieeffizienzklasse: **D** (Spektrum A+++ bis D)
Fluiddynamische Effizienzklasse: E
Beleuchtungseffizienzklasse: C
Fettfiltereffizienzklasse: D
durchschnittlicher Energieverbrauch: 57 kWh/a
Geräuschemission 68 dB(A)
Gerätemaße (H x B x T) 694-861 x 598 x 450 mm
Anschlusswert: 90 W , 220-240 V



Maßskizzen finden Sie am Ende des Registers.
Piktogramm Hinweise siehe Vorspann

Beko Dunstabzugshauben

Kopffreihaube

Kurzbezeichnung	Ausführung	Kurzbezeichnung	Netto-Ident
BHCA66641BBHS	**Schwarz**	**BHCA66641BBHS**	**592**



Ausstattung
Abluft- oder Umluftbetrieb
3 Leistungsstufen und 1 Intensivstufe
Bedienung über Touch Control
LED Beleuchtung 2 x 3 W, dimmbar
Metallfettfilter, spülmaschinengeeignet
Aktivkohlefilter
Filterwechselanzeige
Raumluft-Reinigungsfunktion

Technische Daten
Max. Lüfterleistung 220-445 m³/h, Intensivstufe 720 m³/h
Energieeffizienzklasse: **A** (Spektrum A+++ bis D)
Fluiddynamische Effizienzklasse: A
Beleuchtungseffizienzklasse: A
Fettfiltereffizienzklasse: C
durchschnittlicher Energieverbrauch: 58,5 kWh/a
Geräuschemission 60 dB(A)
Gerätemaße (H x B x T) 910-1138 x 595 x 419 mm
Anschlusswert: 300 W , 220-240 V

600 | LED | A

Ersatzbedarf für Umluftbetrieb:		
Aktivkohlefilter	**BFAC22641**	**100**

Kopffreihaube

Kurzbezeichnung	Ausführung	Kurzbezeichnung	Netto-Ident
BHCA96641BBHS	**Schwarz**	**BHCA96641BBHS**	**780**



Ausstattung
Abluft- oder Umluftbetrieb
3 Leistungsstufen und 1 Intensivstufe
Bedienung durch touchControl
LED Beleuchtung 2 x 3 W, dimmbar
2 Metallfettfilter, spülmaschinengeeignet
Aktivkohlefilter
Filterwechselanzeige
Raumluft-Reinigungsfunktion
automatische Abschaltung

Technische Daten
Max. Lüfterleistung 220-441 m³/h, Intensivstufe 712 m³/h
Energieeffizienzklasse: **A** (Spektrum A+++ bis D)
Fluiddynamische Effizienzklasse: A
Beleuchtungseffizienzklasse: A
Fettfiltereffizienzklasse: C
durchschnittlicher Energieverbrauch: 60,2 kWh/a
Geräuschemission 58 dB(A)
Gerätemaße (H x B x T) 910-1138 x 895 x 419 mm
Anschlusswert: 300 W , 220-240 V

900 | LED | A

Ersatzbedarf für Umluftbetrieb:		
Aktivkohlefilter	**BFAC22641**	**100**

Beko Geschirrspüler

Geschirrspüler

Kurzbezeichnung	Ausführung	Kurzbezeichnung	Netto-Ident
BDIN16420	**Vollintegriert**	**BDIN16420**	**812**



Breite 60 cm
unterbaufähig / integrierbar

Programme
Auto 40-65°C
Intensiv 70°C
Eco 50°C
Quick&Shine 60°C
Feines 40°C
Mini 35°C

Funktionen:
HygieneIntense
Halbe Beladung

Ausstattung
Fassungsvermögen: 14 Maßgedecke
Trübungssensor
Direct Access
Trubotrocknung
2 Spülebenen
Besteckkorb
2 klappbare Tassenablagen
Salzeinfüllhilfe (Trichter)
Zeitvorwahl: 3-6-9 h
elektrische Nachfüllanzeige für Salz und Klarspüler
Watersafe+
Wasserenthärtung bis 50dH

Technische Daten
Energieeffizienzklasse: **E** (Spektrum A bis G)
Betriebsgeräusch: 49 dB(A) re1pW
Luftschallemissionsklasse: C
Energieverbrauch des Eco-Programms pro 100 Betriebszyklen: 95 kWh
Wasserverbrauch des Eco-Programms pro Betriebszyklus: 12,9 Liter
Dauer des Eco-Programms: 3:25 h
Gerätemaße (H x B x T) 818 x 598 x 550 mm
Anschlusswert: 1,8-2,1 kW

Maßskizzen finden Sie am Ende des Registers.
Piktogramm Hinweise siehe Vorspann

Beko Geschirrspüler

Geschirrspüler

Kurzbezeichnung	Ausführung	Kurzbezeichnung	Netto-Ident
BDIN25530	**Vollintegriert**	**BDIN25530**	**1004**



Breite 60 cm
unterbaufähig/vollintegriert
hocheinbaufähig

Programme
Intensiv 70°C
Eco 50°C
Feines 40°C
Quick&Clean 70°C
Mini 35°C

Funktionen:
HygieneIntense
SteamGloss: längere Trocknungsprozess für strahlende Gläser
SelfDry
Halbe Beladung

Ausstattung
Fassungsvermögen: 15 Maßgedecke
Trübungssensor
Direct Access
Turbo Trocknungssystem
3 Spülebenen
3. Oberkorb als Besteckschublade
3 klappbare Tellerhalter im Oberkorb
2 Tassenablagen im Oberkorb
4 umklappbare Tellerreihen im Unterkorb
Salzeinfüllhilfe (Trichter)
elektrische Zeitvorwahl 1-24 h
elektronische Nachfüllanzeige für Salz und Klarspüler
Wasserenthärtung bis 50dH
SelFit: Durch die selbstjustierende Türfeder stellt sich die Tür automatisch auf das Gewicht der Küchenfront ein und tariert diese optimal aus.
Watersafe+
LED Statusleuchte

Technische Daten
Energieeffizienzklasse: **D** (Spektrum A bis G)
Betriebsgeräusch: 44 dB(A) re1pW
Luftschallemissionsklasse: B
Energieverbrauch des Eco-Programms pro 100 Betriebszyklen: 86 kWh
Wasserverbrauch des Eco-Programms pro Betriebszyklus: 9,9 Liter
Dauer des Eco-Programms: 4:05 h
Gerätemaße (H x B x T) 818 x 598 x 550 mm
Anschlusswert: 1,8-2,1 kW , 220-240 V

Mehrwert Ausstattung
SteamGloss
SelFit

Beko Geschirrspüler

Geschirrspüler

Kurzbezeichnung	Ausführung	Kurzbezeichnung	Netto-Ident
BDIN36541PS	**Vollintegriert**	**BDIN36541PS**	**1188**





Breite 60 cm
unterbaufähig/vollintegriert
hocheinbaufähig

Programme
Auto 40-65 °C
Eco 50 °C
AquaFlex
Feines 40 °C
Intensiv 70 °C
Quick&Clean 70 °C
SilentWash

Funktionen:
Fast+
SteamGloss: längere Trocknungsprozess für strahlende Gläser
Extra Spülen

Ausstattung
Trübungssensor
ProSmart Inverter Kompressor
Direct Access LC-Display
Turbo Trocknungssystem
3 Spülebenen
2 Tassenablagen
Salzeinfüllhilfe (Trichter)
4 umklappbare Tellerreihen im Unterkorb
Besteckschublade
Besteckkorb
Startzeitvorwahl 1-24 h
Kontrollanzeigen für Salz und Klarspüler
Wasserenthärtung bis 50dH
SelFit: Durch die selbstjustierende Türfeder stellt sich die Tür automatisch auf das Gewicht der Küchenfront ein und tariert diese optimal aus.
Watersafe+
SelfDry
Power Intense: Vier Satelliten-Sprüharmen sorgen mit ihrer bidirektionalen Bewegung für eine effiziente und mühelose Reinigung.
Sliding Fit: Mithilfe von SlidingFit gleitet die Möbelfront beim Öffnen an der Tür entlang.
seitlicher Statusindikator

Technische Daten
Energieeffizienzklasse: **C** (Spektrum A bis G)
Betriebsgeräusch: 40 dB(A) re1pW
Luftschallemissionsklasse: B
Energieverbrauch des Eco-Programms pro 100 Betriebszykl en: 76 kWh
Wasserverbrauch des Eco-Programms pro Betriebszyklus: 8,9 Liter
Dauer des Eco-Programms: 3:47 h
Gerätemaße (H x B x T) 818 x 598 x 550 mm
Anschlusswert: 1,8-2,1 kW , 220-240 V

Mehrwert Ausstattung
Sliding Fit
SilentWash
Fast+
Steam Gloss
Extra Spülen
ProSmart Inverter Kompressor
SelFit
PowerIntense

Beko Geschirrspüler

Geschirrspüler

Kurzbezeichnung	Ausführung	Kurzbezeichnung	Netto-Ident
BDIS15N22	**Vollintegriert**	**BDIS15N22**	**888**



Breite 45 cm
unterbaufähig/vollintegriert

Programme
70°C Intensiv
Clean&Shine 65°C
Mini 35°C
Eco 50°C
Quick&Clean 70°C

Funktionen:
Halbe Beladung
HygieneIntense

Ausstattung
Fassungsvermögen: 10 Maßgedecke
Direct Access
2 Spülebenen
2 Tassenablagen im höhenverstellbaren Oberkorb
Salzeinfüllhilfe (Trichter)
Zeitvorwahl: 3-6-9 h
Kontrollanzeigen für Salz und Klarspüler
Wasserenthärtung bis 50dH
Watersafe+

Technische Daten
Energieeffizienzklasse: **E** (Spektrum A bis G)
Betriebsgeräusch: 49 dB (re1pW)
Luftschallemissionsklasse: C
Energieverbrauch des Eco-Programms pro 100 Betriebszyklen: 76 kWh
Wasserverbrauch des Eco-Programms pro Betriebszyklus: 11,9 Liter
Dauer des Eco-Programms: 3:30 h
Gerätemaße (H x B x T) 818 x 448 x 550 mm
Anschlusswert: 1,8-2,1 kW, 220-240 V



Maßskizzen finden Sie am Ende des Registers.
Piktogramm Hinweise siehe Vorspann

Beko Sonderzubehör

	Beschreibung			Kurz-bezeichnung	N
	Aktivkohlefilter **BFHC23600** für HIXI84700UF			**BFHC23600**	**136**
	Aktivkohlefilter **BFAC22641** für BHCA66641BBHS und BHCA96641BBHS			**BFAC22641**	**100**

Beko Maßzeichnungen

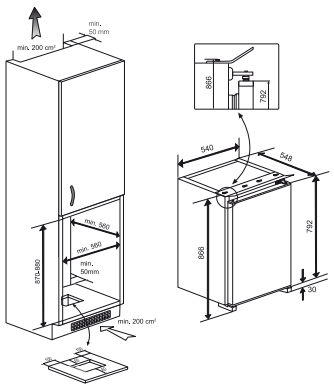

B1804N

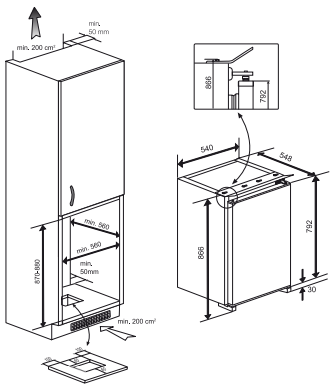

B1754N

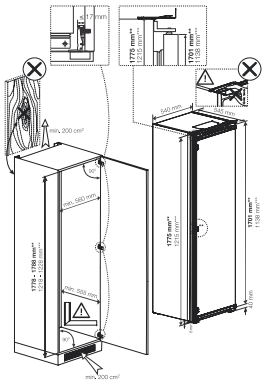

BLSA210M4SN

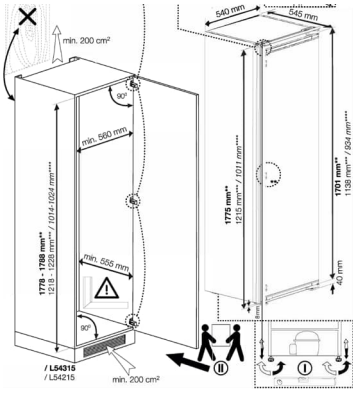

BSSA210K4SN

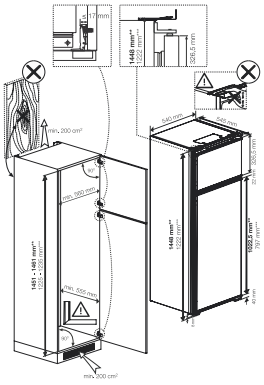

BDSA250K4SN

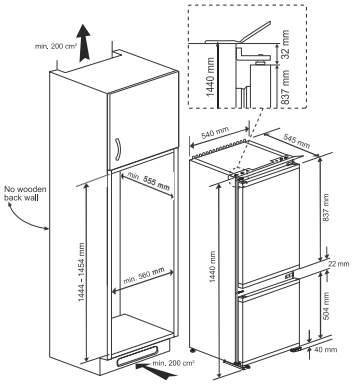

BCSA240K4SN

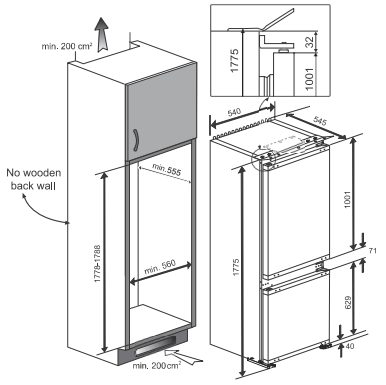

BCSA285K4SN

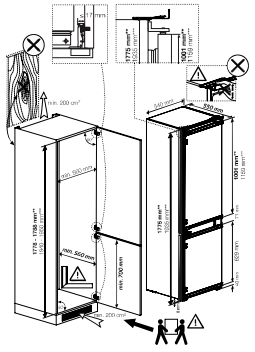

B3BCNA294HS

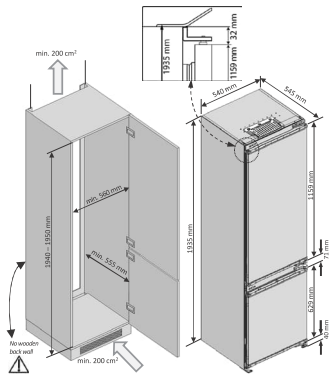

BCHA306K4SN

Beko Maßzeichnungen

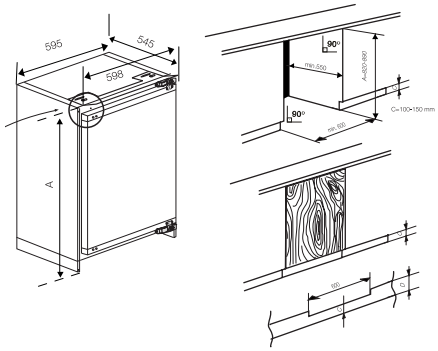

BU1104N, BU1154N

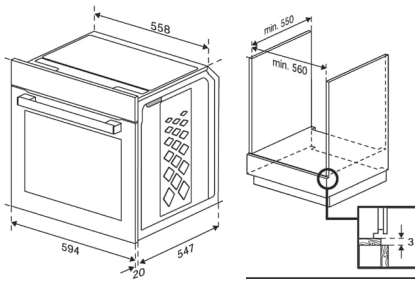

BBUE12020X, BBUM12321X, BBUM17320B

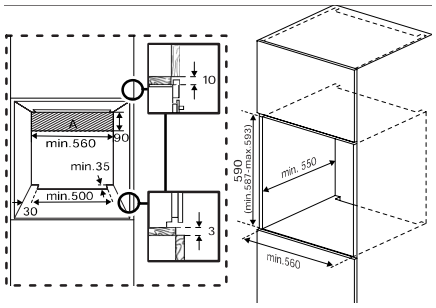

BBIE12000X, BBIE12000B, BBIE17300B, BBIS12301XE, BCBIS17300B, BCBIS17300BMPFC

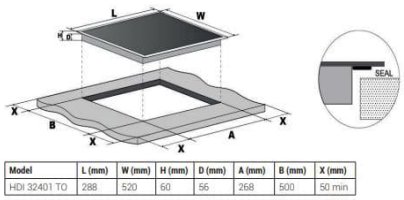

Model	L (mm)	W (mm)	H (mm)	D (mm)	A (mm)	B (mm)	X (mm)
HDI 32401 TO	288	520	60	56	268	500	50 min

HDC32401TO

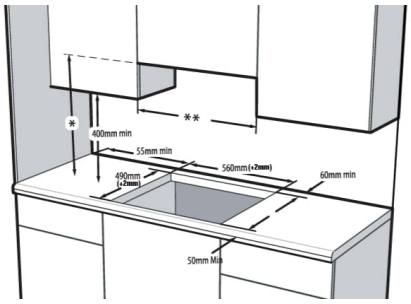

EB9741XHL, HII64400MT, HII64400MTX

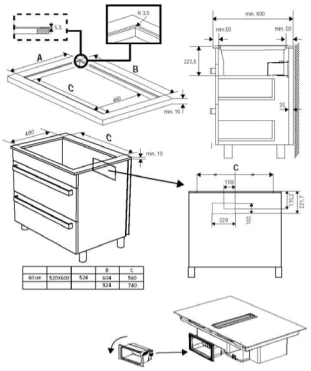

HIXI84700UF

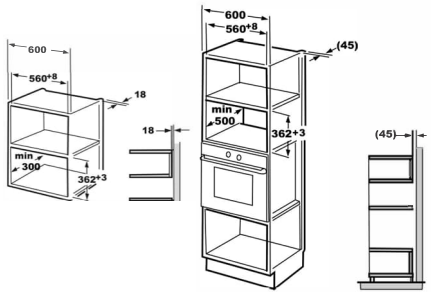

BMOB17131X

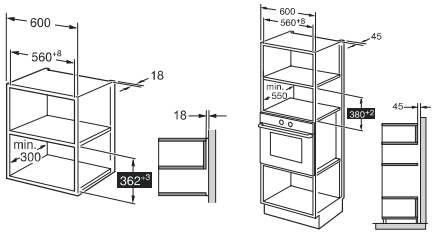

BMGB20212B

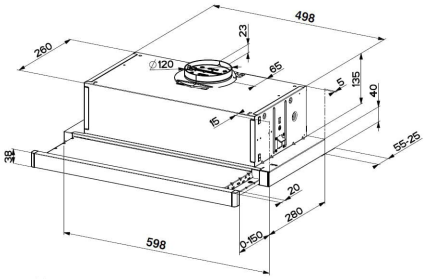

HNT61310BH

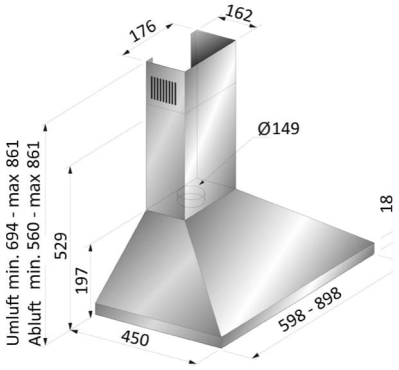

HCP61310IH

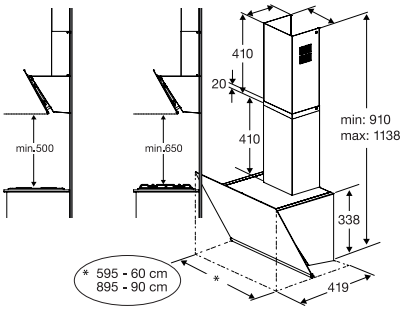

BHCA66641BBHS

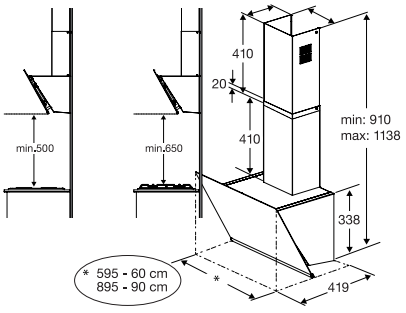

BHCA96641BBHS

Beko Maßzeichnungen

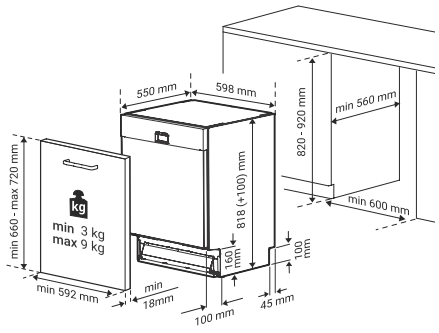

BDIN25530

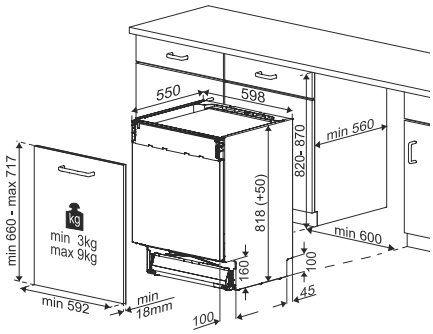

BDIN16420

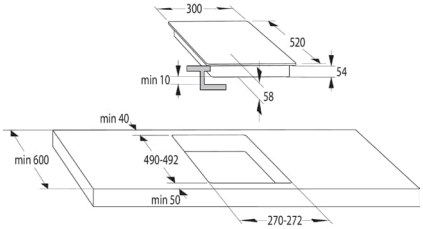

BDIS15N22

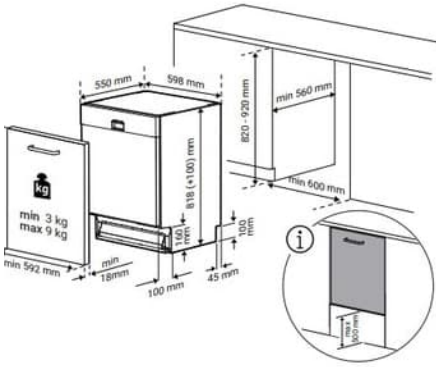

BDIN36541PS