



UNSERE BLACK KÜCHENPROFIS - SCHWARZ EROBERT DIE KÜCHE
1. INTELLIGENT. INTUITIV. LEISE - DIE NEUEN INDUKTIONSKOCHFELDER 3.0

Die aktuelle Kochfeld-Generation von Amica überzeugt durch eine Fülle an innovativen technischen Finessen. Dazu zählen eine äußerst präzise, intuitive Leistungssteuerung sowie ein sehr leiser Betrieb. Der größte Vorteil ist jedoch das interne Belüftungssystem, das völlig ohne Frontbelüftung auskommt. Dadurch lassen sich die Induktion 3.0 Kochfelder selbst in schwierige Küchensituationen einbauen. Und mit der nur geringen Gerätehöhe von 44 mm sind sie zudem ideal für den Einsatz in dünne Arbeitsplatten.



2. WEINKÜHLSCHRANK FÜR GENUSS AUF HÖCHSTEM NIVEAU

Konstante Temperaturen, ruhige Lagerung und eine optimale Luftfeuchtigkeit sind für den perfekten Trinkgenuss entscheidend. Deshalb wird im Amica Weintemperierschrank die Temperatur elektronisch kontrolliert und über ein digitales Display angezeigt. Eine Regulierbarkeit zwischen 5 und 20°C schafft perfekt trinkgerechte Temperaturen für Weine, Champagner oder Prosecco. Die Flaschen lagern ruhig auf ausziehbaren Buchenholzablagen hinter einer UV-geschützten Rauchglastür.



3. GESTURECONTROL - SCHLUSS MIT FINGERABDRÜCKEN

Wie von Zauberhand! Diese Haube wird bedient, ohne sie zu berühren. Durch Handbewegungen lässt sie sich ein- und ausschalten, Licht und Leistung steuern. Der Vorteil: keine unschönen Fingerabdrücke mehr auf dem Haubenglas! Alternativ funktioniert die Steuerung auch über SensorTouch.

Amica Weinkühlschränke

Weinkühlschrank

Kurzbezeichnung	Ausführung	Kurzbezeichnung	Netto-Ident
WK341100-2S	**Schwarz**	**WK341100-2S**	**684**



Weintemperierschrank mit Kompressortechnik
unterbaufähig und als Standgerät nutzbar
Türanschlag rechts, wechselbar
Ausstattung
elektronische Steuerung
Stangengriff aus Metall
1 Temperaturzone
Tür-Offen-Alarm
Alarm bei zu hoher Temperatur
Ventilator
LED-Beleuchtung
6 Kunststoff-Ablageflächen
max. Anzahl Bordeauxflaschen (0,75 l): 7
einfach verglaste Tür (Rauchglas) mit UV-Schutz
Luftfeuchtigkeitssystem

Technische Daten
Gerätemaße (H x B x T) 820 x 148 x 575 mm
Energieeffizienzklasse: **G** (Spektrum A bis G)
Energieverbrauch: 131 kWh/a
Betriebsgeräusch: 40 dB(A) re1pW
Luftschallemissionsklasse: C
Nutzinhalt 19 l
Temperaturbereich: 5°-20°C
Klimaklasse: ST
Gewicht: 18 kg
Länge Anschlusskabel: 1,80 m
Spannung/Frequenz: 220-240 V / 50 Hz

LED
G

Weinkühlschrank

Kurzbezeichnung	Ausführung	Kurzbezeichnung	Netto-Ident
WK341200S	**Schwarz**	**WK341200S**	**1368**



Weintemperierschrank mit Kompressortechnik
einbaufähig / integrierbar
Türanschlag rechts, wechselbar
Ausstattung
elektronische Steuerung
Stangengriff aus Metall
1 Temperaturzone
Tür-Offen-Alarm
Alarm bei zu hoher Temperatur
Ventilator
LED-Beleuchtung
3 Ablageflächen aus Buche
max. Anzahl Bordeauxflaschen (0,75 l): 24
dreifach verglaste Tür (Rauchglas) mit UV-Schutz
Luftfeuchtigkeitssystem

Technische Daten
Gerätemaße (H x B x T) 455 x 590 x 608 mm
Energieeffizienzklasse: **G** (Spektrum A bis G)
Energieverbrauch: 153 kWh/a
Betriebsgeräusch: 39 dB(A) re1pW
Luftschallemissionsklasse: C
Nutzinhalt 63 l
Temperaturbereich: 5°-20°C
Klimaklasse: ST
Gewicht: 26 kg
Länge Anschlusskabel: 1,80 m
Spannung/Frequenz: 220-240 V / 50 Hz

LED
G

Weinkühlschrank

Kurzbezeichnung	Ausführung	Kurzbezeichnung	Netto-Ident
WK341210S	**Schwarz**	**WK341210S**	**1708**

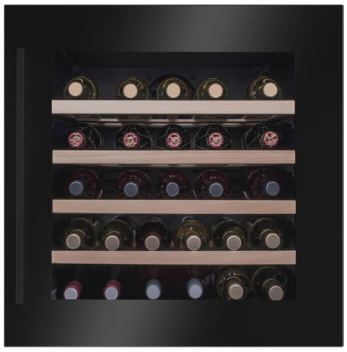



Weintemperierschrank mit Kompressortechnik
einbaufähig / integrierbar
Türanschlag rechts, wechselbar
Ausstattung
elektronische Steuerung
Stangengriff aus Metall
1 Temperaturzone
Tür-Offen-Alarm
Alarm bei zu hoher Temperatur
Ventilator
LED-Beleuchtung
4 Ablageflächen aus Buche
max. Anzahl Bordeauxflaschen (0,75 l): 44
vierfach verglaste Tür (Rauchglas) mit UV-Schutz
Luftfeuchtigkeitssystem

Technische Daten
Gerätemaße (H x B x T) 595 x 590 x 608 mm
Energieeffizienzklasse: **G** (Spektrum A bis G)
Energieverbrauch: 142 kWh/a
Betriebsgeräusch: 39 dB(A) re1pW
Luftschallemissionsklasse: C
Nutzinhalt 90 l
Temperaturbereich: 5°-20°C
Klimaklasse: ST
Gewicht: 33 kg
Länge Anschlusskabel: 1,80 m
Spannung/Frequenz: 220-240 V / 50 Hz

LED
G

Maßskizzen finden Sie am Ende des Registers.
Piktogramm Hinweise siehe Vorspann

Amica Weinkühlschränke

Weinkühlschrank

Kurzbezeichnung	Ausführung	Kurzbezeichnung	Netto-Ident
WK341212S	**Schwarz**	**WK341212S**	**1900**



Weintemperierschrank mit Kompressortechnik
einbaufähig / integrierbar
Türanschlag rechts, wechselbar
X-Type Design
Ausstattung
elektronische Steuerung
Stangengriff aus Metall
Temperaturzonen: 2
Temperaturbereich: 5°-20°C
Tür-Offen-Alarm
Alarm bei zu hoher Temperatur
Ventilator
LED-Beleuchtung
3 Ablageflächen aus Buche
max. Anzahl Bordeauxflaschen (0,75 l): 33
dreifach verglaste Tür (Rauchglas) mit UV-Schutz
Luftfeuchtigkeitssystem

Technische Daten
Gerätemaße (H x B x T) 595 x 590 x 608 mm
Energieeffizienzklasse: **G** (Spektrum A bis G)
Energieverbrauch: 141 kWh/a
Betriebsgeräusch: 39 dB(A) re1pW
Luftschallemissionsklasse: C
Nutzinhalt 75 l
Klimaklasse: ST 16 - 38°C
Spannung/Frequenz: 220-240 V / 50 Hz
Länge Anschlusskabel: 1,80 m

Mehrwert Ausstattung
zwei Temperaturzonen

LED
G

Weinkühlschrank

Kurzbezeichnung	Ausführung	Kurzbezeichnung	Netto-Ident
WK341215S	**Schwarz**	**WK341215S**	**2660**



Weintemperierschrank mit Kompressortechnik
einbaufähig / integrierbar
Türanschlag rechts, wechselbar
X-Type Design
Ausstattung
elektronische Steuerung
push-to-open
1 Temperaturzone
Tür-Offen-Alarm
Alarm bei zu hoher Temperatur
Ventilator
LED-Beleuchtung
3 Ablageflächen aus Buche
max. Anzahl Bordeauxflaschen (0,75 l): 26
einfach verglaste Tür (Rauchglas) mit UV-Schutz
Luftfeuchtigkeitssystem

Technische Daten
Gerätemaße (H x B x T) 595 x 590 x 555 mm
Energieeffizienzklasse: **F** (Spektrum A bis G)
Energieverbrauch: 100 kWh/a
Betriebsgeräusch: 36 dB(A) re1pW
Luftschallemissionsklasse: C
Nutzinhalt 63 l
Klimaklasse: ST 16 - 38°C
Spannung/Frequenz: 220-240 V / 50 Hz
Länge Anschlusskabel: 1,80 m

Mehrwert Ausstattung
push to open
zwei Temperaturzonen

LED
F

Weinkühlschrank

Kurzbezeichnung	Ausführung	Kurzbezeichnung	Netto-Ident
WK341115S	**Schwarz**	**WK341115S**	**948**



Weintemperierschrank mit Kompressortechnik
unterbaufähig und als Standgerät nutzbar
Türanschlag rechts, wechselbar
Ausstattung
elektronische Steuerung
Stangengriff aus Metall
1 Temperaturzone
Tür-Offen-Alarm
Alarm bei zu hoher Temperatur
Ventilator
LED-Beleuchtung
5 Ablageflächen aus Buche
max. Anzahl Bordeauxflaschen (0,75 l):
einfach verglaste Tür (Rauchglas) mit UV-Schutz
Luftfeuchtigkeitssystem

Technische Daten
Gerätemaße (H x B x T) 820 x 295 x 620 mm
Energieeffizienzklasse: **G** (Spektrum A bis G)
Energieverbrauch: 136 kWh/a
Betriebsgeräusch: 40 dB(A) re1pW
Luftschallemissionsklasse: C
Nutzinhalt 57 l
Temperaturbereich: 5°-20°C
Klimaklasse: ST
Gewicht: 25 kg
Länge Anschlusskabel: 1,80 m
Spannung/Frequenz: 220-240 V / 50 Hz

LED
G

Maßskizzen finden Sie am Ende des Registers.
Piktogramm Hinweise siehe Vorspann

Amica Weinkühlschränke

Weinkühlschrank

Kurzbezeichnung	Ausführung	Kurzbezeichnung	Netto-Ident
WK341400S	**Schwarz**	**WK341400S**	**1024**



Weintemperierschrank mit Kompressortechnik
einbaufähig / integrierbar
Türanschlag rechts, wechselbar
X-Type Design

Ausstattung
elektronische Steuerung
Griffleiste aus Metall
1 Temperaturzone
Tür-Offen-Alarm
Alarm bei zu hoher Temperatur
Ventilator
LED-Beleuchtung
1 Ablagefläche aus Buche
max. Anzahl Bordeauxflaschen (0,75 l): 5
einfach verglaste Tür (Rauchglas) mit UV-Schutz
Luftfeuchtigkeitssystem

Technische Daten
Gerätemaße (H x B x T) 141 x 595 x 590 mm
Energieeffizienzklasse: **G** (Spektrum A bis G)
Energieverbrauch: 131 kWh/a
Betriebsgeräusch: 40 dB(A) re1pW
Luftschallemissionsklasse: C
Nutzinhalt 13 l
Klimaklasse: ST 16 - 38°C
Länge Anschlusskabel: 1,80 m
Spannung/Frequenz: 220-240 V / 50 Hz



Amica Einbauherde

Einbauherd-Glaskeramik-Kochfeld-Set

Kurzbezeichnung	Ausführung	Kurzbezeichnung	Netto-Ident
EHC209001EE	**Edelstahl**	**EHC209001EE**	**888**



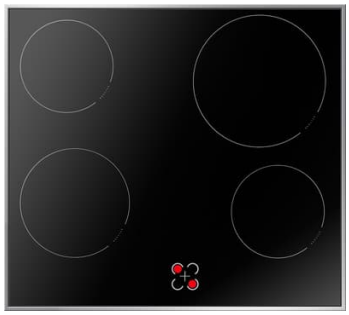

Glaskeramik-Kochfeld

Backofenfunktionen
Ober-/ Unterhitze
Umluft
Unterhitze
Intensivgrill Top
Intensivgrill
Infrarotgrill
RapidWarmUp
Auftauen
Eco-Funktion

Ausstattung
Knebelsteuerung
CoolDoor 3
Steam Clean Reinigung
Clean Emaillierung, schwarz
Beleuchtung 25 W Halogen

Serienzubehör
1 Backblech emailliert
1 Grillrost

Ausstattung herdgesteuertes Glaskeramik-Kochfeld
Edelstahlrahmen
2 x 145 mm Ø, 1200 W
1 x 180 mm Ø, 1800 W
1 x 210 mm Ø, 2300 W
Restwärmeanzeige

Technische Daten
Energieeffizienzklasse: **A** (Spektrum A+++ bis D)
Energieverbrauch (Konventionell): 0,99 kWh
Energieverbrauch (Umluft/Heißluft): 0,77 kWh
Einbaumaße Herd (H x B x T) 600 x 560 x 560 mm
Einbaumaße Kochfeld (B x T) 560 x 490 mm
Anschlusswert: 3,5 kW



Maßskizzen finden Sie am Ende des Registers.
Piktogramm Hinweise siehe Vorspann

Amica Einbauherde

Einbauherd - Glaskeramik- Kochfeld-Set

Kurzbezeichnung	Ausführung	Kurzbezeichnung	Netto-Ident
EHC209212EE	**Edelstahl**	**EHC209212EE**	**960**



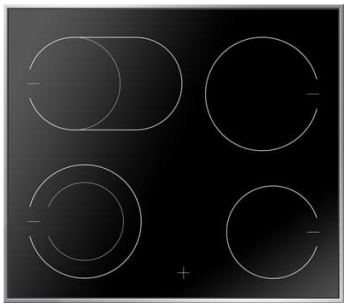

Glaskeramik-Kochfeld
Backofenfunktionen
Ober-/ Unterhitze
Umluft
Unterhitze
Intensivgrill Top
Intensivgrill
Infrarotgrill
RapidWarmUp
Auftauen
Eco-Funktion
Ausstattung
Knebelsteuerung
CoolDoor 3
Steam Clean Reinigung
Clean Emaillierung, schwarz
Beleuchtung 25 W Halogen
Serienzubehör
1 Backblech emailliert
1 Grillrost
Teleskopauszug nachrüstbar

Ausstattung herdgesteuertes Glaskeramik-Kochfeld
Edelstahlrahmen
1 x Zweikreis-Kochzone: 120/180 mm Ø, 700/1700 W
1 x Bräter-Kochzone: 250/140 mm Ø, 2000/1100 W
1 x 145 mm Ø, 1200 W
1 x 180 mm Ø, 1800 W
Restwärmeanzeige

Technische Daten
Energieeffizienzklasse: **A** (Spektrum A+++ bis D)
Energieverbrauch (Konventionell): 0,99 kWh
Energieverbrauch (Umluft/Heißluft): 0,78 kWh
Einbaumaße Herd (H x B x T) 600 x 560 x 560 mm
Einbaumaße Kochfeld (B x T) 560 x 490 mm
Anschlusswert: 3,5 kW

Einbauherd - Glaskeramik- Kochfeld-Set

Kurzbezeichnung	Ausführung	Kurzbezeichnung	Netto-Ident
EHCX933130S	**Glas Schwarz**	**EHCX933130S**	**1108**



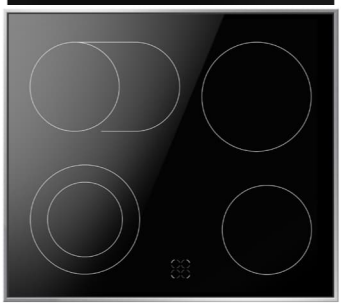

X-Type Design
Glaskeramik-Kochfeld
Backofenfunktionen
Ober-/ Unterhitze
Umluft
Unterhitze
Intensivgrill Top
Intensivgrill
Infrarotgrill
RapidWarmUp
Auftauen
Eco-Funktion
Ausstattung
SensorControl Timer
versenkbare Bedienknebel
CoolDoor 3
Steam Clean Reinigung
Clean Emaillierung, schwarz
Backofenbeleuchtung 25 W
Serienzubehör
1 Backblech emailliert
1 Fettpfanne
1 Grillrost
1 Teleskopauszug 75%

Ausstattung herdgesteuertes Glaskeramik-Kochfeld
Edelstahlrahmen
1 x Zweikreis-Kochzone: 120/180 mm Ø, 700/1700 W
1 x 140x250 mm, 1100/2000 W
1 x 145 mm Ø, 1200 W
1 x 180 mm Ø, 1800 W
Restwärmeanzeige

Technische Daten
XXL-Backofenvolumen: 77 Liter
Energieeffizienzklasse: **A** (Spektrum A+++bis D)
Energieverbrauch (Konventionell): 0,99 kWh
Energieverbrauch (Umluft/Heißluft): 0,83 kWh
Einbaumaße Herd (H x B x T) 600 x 560 x 560 mm
Einbaumaße Kochfeld (B x T) 560 x 490 mm
Anschlusswert: 10,2 kW

Amica Einbauherde

Einbauherd - Induktionskochfeld-Set

Kurzbezeichnung	Ausführung	Kurzbezeichnung	Netto-Ident
EHI935611E	**Edelstahl**	**EHI935611E**	**1332**





Induktion-Glaskeramik-Kochfeld
Backofenfunktionen
Ober-/ Unterhitze
Umluft
Unterhitze
Intensivgrill Top
Infrarotgrill
RapidWarmUp
Auftauen
Eco-Funktion
Ausstattung
SensorControl Timer
versenkbare Bedienknebel
CoolDoor 3
Steam Clean Reinigung
Clean Emaillierung, schwarz
Serienzubehör
1 Backblech emailliert
1 Grillrost

Ausstattung Induktion-Glaskeramik-Kochfeld
Ankochautomatik
Edelstahlrahmen
2 x 210 mm Ø, 2000/3000 W
2 x 160 mm Ø, 1200/1400 W
Topferkennung
Restwärmeanzeige

Technische Daten
Energieeffizienzklasse: **A** (Spektrum A+++ bis D)
Energieverbrauch (Konventionell): 0,99 kWh
Energieverbrauch (Umluft/Heißluft): 0,78 kWh
Einbaumaße Herd (H x B x T) 600 x 560 x 560 mm
Einbaumaße Kochfeld (B x T) 560 x 490 mm
Anschlusswert: 10,35 kW



Einbauherd - Induktionskochfeld-Set

Kurzbezeichnung	Ausführung	Kurzbezeichnung	Netto-Ident
EHIX933133S	**Glas Schwarz**	**EHIX933133S**	**1444**



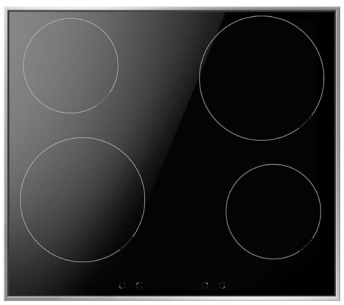

X-Type Design
Induktion-Glaskeramik-Kochfeld
Backofenfunktionen
Ober-/ Unterhitze
Umluft
Unterhitze
Intensivgrill Top
Intensivgrill
Infrarotgrill
RapidWarmUp
Auftauen
Eco-Funktion
Ausstattung
SensorControl Timer
versenkbare Bedienknebel
CoolDoor 3
Steam Clean Reinigung
Clean Emaillierung, schwarz
Backofenbeleuchtung 25 W
Serienzubehör
1 Backblech emailliert
1 Fettpfanne
1 Grillrost
1 Teleskopauszug 75%

Ausstattung Induktion-Glaskeramik-Kochfeld
Edelstahlrahmen
2 x 210 mm Ø, 2000/3000 W
2 x 160 mm Ø, 1200/1400 W
Topferkennung
Restwärmeanzeige

Technische Daten
XXL-Backofenvolumen: 77 Liter
Energieeffizienzklasse: **A** (Spektrum A+++ bis D)
Energieverbrauch (Konventionell): 0,99 kWh
Energieverbrauch (Umluft/Heißluft): 0,83 kWh
Einbaumaße Herd (H x B x T) 600 x 560 x 560 mm
Einbaumaße Kochfeld (B x T) 560 x 490 mm
Anschlusswert: 11,0 kW



Maßskizzen finden Sie am Ende des Registers.
Piktogramm Hinweise siehe Vorspann

Amica Einbaubacköfen

Einbaubackofen

Kurzbezeichnung	Ausführung	Kurzbezeichnung	Netto-Ident
EBX943600S	**Glas Schwarz**	**EBX943600S**	**664**



X-Type Design
9 Backofenfunktionen:
Ober-/Unterhitze
Unterhitze
Umluft
Intensivgrill Top
Intensivgrill
Infrarotgrill
Schnellaufheizung
Auftauen
Eco
Ausstattung
versenkbare Bedienknebel
CoolDoor 3
Leichtreinigungstür
Halogen-Innenbeleuchtung
SuperBright
Steam Clean Reinigung
Clean Emaillierung, schwarz
Teleskopauszug nachrüstbar
Backofenbeleuchtung 25 W
SensorControl
Timer rot
Serienzubehör
1 Fettpfanne
1 Backblech
1 Grillrost

Technische Daten
Energieeffizienzklasse: **A** (Spektrum A+++ bis D)
Nischenmaß (H x B x T) 595 x 560 x min. 560 mm
XXL-Backofenvolumen: 77 Liter
Energieverbrauch (Konventionell): 0,99 kWh
Energieverbrauch (Umluft/Heißluft): 0,83 kWh
Anschlusswert: 3,5 kW
Spannung/Frequenz: 230 V / 50 Hz
Anschlusskabel mit Schuko-Stecker 1,30 m

Mehrwert Ausstattung
Steam Clean Reinigung

optionales Zubehör		
XXL Teleskopvollauszug	**00163**	**148**

Einbaubackofen

Kurzbezeichnung	Ausführung	Kurzbezeichnung	Netto-Ident
EBPX946200S	**Glas Schwarz**	**EBPX946200S**	**1000**



Fusion
10 Backofenfunktionen:
Ober-/Unterhitze
Heißluft
Schnellaufheizung
Pizzastufe
Umluft
Intensivgrill Top
Intensivgrill
Infrarotgrill
Auftauen
Eco
3 Pyrolyseprogramme 480°C: 120-150-180 Minuten
Ausstattung
versenkbare Bedienknebel
CoolDoor 4
Leichtreinigungstür
Halogen-Innenbeleuchtung
Clean Emaillierung, schwarz
Teleskopauszug nachrüstbar
Türverriegelung bei Pyrolysebetrieb
Backofenbeleuchtung 25 W
SensorControl
Timer weiß
Serienzubehör
1 Fettpfanne
1 Backblech
1 Grillrost

Technische Daten
Energieeffizienzklasse: **A+** (Spektrum A+++ bis D)
Nischenmaß (H x B x T) 595 x 560 x min. 560 mm
XXL-Backofenvolumen: 77 Liter
Energieverbrauch (Konventionell): 0,99 kWh
Energieverbrauch (Umluft/Heißluft): 0,71 kWh
Anschlusswert: 3,6 kW
Spannung/Frequenz: 230 V / 50 Hz
Anschlusskabel mit Schuko-Stecker 1,30 m

Mehrwert Ausstattung
Pyrolyse

optionales Zubehör		
XXL Teleskopvollauszug	**00163**	**148**

Amica Kompaktgeräte

Kompaktbackofen mit Mikrowelle

Kurzbezeichnung	Ausführung	Kurzbezeichnung	Netto-Ident
EBC841600S	**Schwarz**	**EBC841600S**	**1108**



4 Backofenfunktionen:
Unterhitze
Umluft
Heißluft
Infrarotgrill
Ausstattung
digitaler Sensor
Timer, rot
13 Automatik Back-/ Bratprogramme
900 W-Mikrowelle
5 Leistungsstufen
Grill 1750 W
Kindersicherung
Innenraumbeleuchtung
Edelstahl-Innenraum
Serienzubehör
2 Grillroste
1 Glasschale
Drehteller Ø 36 cm

Technische Daten
Garraum-Volumen 44 Liter
Nischenmaß (H x B x T) 450 x 560 x 550 mm
Anschlusswert: 3,3 kW
Spannung/Frequenz: 230 V / 50 Hz
Anschlusskabel mit Schuko-Stecker 1,50 m

Mehrwert Ausstattung
Mikrowelle
Glasschale

Amica Mikrowellen

Mikrowelle

Kurzbezeichnung	Ausführung	Kurzbezeichnung	Netto-Ident
MW13152SI	**silberfarbig**	**MW13152SI**	**176**



unterbaufähig
Ausstattung
analoger Timer
Knebelsteuerung
17 l Garraum
700 W-Mikrowelle
6 Leistungsstufen
Auftaufunktion mit Zeiteinstellung
Zeitschaltung bis 30 min.
akustisches Signal am Programmende
Garraum: weiß
Drehtür, Türanschlag links
Türöffnung pushButton
Serienzubehör
inkl. Montageset für den Unterbau
Glasplatte Ø 24,5 cm

Technische Daten
Gerätemaße (H x B x T) 262 x 452 x 335 mm
Anschlusswert: 1,2 kW
Spannung/Frequenz: 220-240 V / 50 Hz
Länge Anschlusskabel: 1,0 m

Mikrowelle

Kurzbezeichnung	Ausführung	Kurzbezeichnung	Netto-Ident
MW13151S	**Schwarz**	**MW13151S**	**176**



unterbaufähig
Ausstattung
analoger Timer
Knebelsteuerung
17 l Garraum
700 W-Mikrowelle
6 Leistungsstufen
Auftaufunktion mit Zeiteinstellung
Zeitschaltung bis 30 min.
akustisches Signal am Programmende
Garraum: weiß
Drehtür, Türanschlag links
Türöffnung pushButton
Serienzubehör
inkl. Montageset für den Unterbau
Glasplatte Ø 24,5 cm

Technische Daten
Gerätemaße (H x B x T) 262 x 452 x 335 mm
Anschlusswert: 1,2 kW
Spannung/Frequenz: 220-240 V / 50 Hz
Länge Anschlusskabel: 1,0 m

Maßskizzen finden Sie am Ende des Registers.
Piktogramm Hinweise siehe Vorspann

Amica Mikrowellen

Mikrowelle

Kurzbezeichnung	Ausführung	Kurzbezeichnung	Netto-Ident
EMW13170S	**Schwarz**	**EMW13170S**	**296**



zur Montage in einen 60 cm breiten Hängeschrank
Ausstattung
digitaler Timer
Knebelsteuerung
LED Display
20 l Edelstahl-Garraum
900 W Mikrowelle mit Grill
9 Automatikprogramme
Auftauen nach Zeit und Gewicht
Zeiteinstellung: 95 min
akustisches Signal am Programmende
Kindersicherung
Drehtür, Türanschlag links
Türöffnung pushButton
Serienzubehör
inkl. Einbaurahmen
Glasplatte Ø 24,5 cm
1 Gitterrost

Technische Daten
Gerätemaße (H x B x T) 390 x 595 x 320 mm
Anschlusswert: 1,2 kW
Spannung/Frequenz: 220-240 V / 50 Hz
Länge Anschlusskabel: 1,0 m



Mikrowelle

Kurzbezeichnung	Ausführung	Kurzbezeichnung	Netto-Ident
EMW13184E	**Edelstahl**	**EMW13184E**	**316**



zur Montage in einen 60 cm breiten Hochschrank
Ausstattung
digitaler Timer
Knebelsteuerung
LED Display
20 l Edelstahl-Garraum
800 W Mikrowelle
1000 W Grill
9 Automatikprogramme
Auftauen nach Zeit und Gewicht
Zeiteinstellung: 95 min
akustisches Signal am Programmende
Kindersicherung
Drehtür, Türanschlag links
Türöffnung pushButton
Serienzubehör
inkl. Einbaurahmen
Glasplatte Ø 24,5 cm
1 Gitterrost

Technische Daten
Gerätemaße (H x B x T) 372 x 595 x 368 mm
Anschlusswert: 1,2 kW
Spannung/Frequenz: 220-240 V / 50 Hz
Länge Anschlusskabel: 1,0 m



Mikrowelle

Kurzbezeichnung	Ausführung	Kurzbezeichnung	Netto-Ident
EMW13185E	**Edelstahl**	**EMW13185E**	**332**



zur Montage in einen 60 cm breiten Hochschrank
Ausstattung
digitaler Timer
Knebelsteuerung
LED Display
20 l Edelstahl-Garraum
700 W Mikrowelle
900 W Grill
9 Automatikprogramme
Auftauen nach Zeit und Gewicht
Zeiteinstellung: 95 min
akustisches Signal am Programmende
Kindersicherung
Drehtür, Türanschlag links
Türöffnung pushButton
Serienzubehör
inkl. Einbaurahmen
Glasplatte Ø 24,5 cm
1 Gitterrost

Technische Daten
Gerätemaße (H x B x T) 390 x 595 x 320 mm
Anschlusswert: 1,2 kW
Spannung/Frequenz: 220-240 V / 50 Hz
Länge Anschlusskabel: 1,0 m



Amica Dunstabzugshauben

Kopffreihaube

Kurzbezeichnung	Ausführung	Kurzbezeichnung	Netto-Ident
KHF664611S	**Schwarz, 60 cm**	**KHF664611S**	**296**
KHF684611S	**Schwarz, 80 cm**	**KHF684611S**	**352**



Ausstattung
Abluft- oder Umluftbetrieb
schwarzer Glasschirm mit Edelstahlstreifen
SensorTouch Bedienung
3 Leistungsstufen
bürstenloser Motor (BLDC)
max. 15 Minuten Nachlaufautomatik
1 Aluminium-Fettfilter, spülmaschinengeeignet
gleichmäßige, helle Beleuchtung mit 2 x 2 W LED
Lichtwärme 6500 K
Abluftschlauch beigefügt

Technische Daten
Abluftstutzen: Ø 150 mm
Lüfterleistung nach EN 61591
Min. 317 m³/h
Max. 595 m³/h
Energieeffizienzklasse: **A++** (Spektrum A+++ bis D)
durchschnittlicher Energieverbrauch: 22,7 kWh/a
Fluiddynamische Effizienzklasse: A
Beleuchtungseffizienzklasse: A
Klasse Fettabscheidegrad: E
Geräusch: min. 49 dB - max. 67 dB
Gerätemaße (H x B x T) 758-1138 x 600 bzw. 800 x 378 mm
Anschlusskabel mit Schuko-Stecker 1,20 m
Anschlusswert: 230 W Spannung 230 V (50 Hz)

600 800 LED A‡

optionales Zubehör		
Auslassabdeckung	OGF150	**20**
Aktivkohlefilter	FWP18	**28**

Kopffreihaube

Kurzbezeichnung	Ausführung	Kurzbezeichnung	Netto-Ident
KHF664630S	**Schwarz, 60 cm**	**KHF664630S**	**316**
KHF684630S	**Schwarz, 80 cm**	**KHF684630S**	**352**

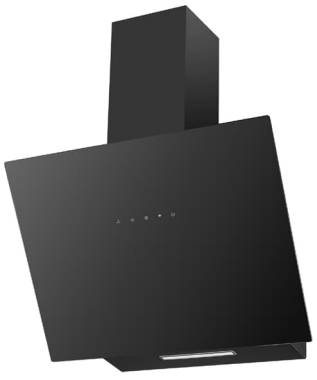

Ausstattung
Abluft- oder Umluftbetrieb
schwarzer Glasschirm
SensorTouch Bedienung
3 Leistungsstufen
1 Aluminium-Fettfilter, spülmaschinengeeignet
gleichmäßige, helle Beleuchtung mit 1 x 4 W LED Stripe
Lichtwärme 6500 K

Technische Daten
Abluftstutzen: Ø 150 mm
Lüfterleistung nach EN 61591
Min.: 318 m³/h
Max.: 620 m³/h
Energieeffizienzklasse: **A** (Spektrum A+++ bis D)
Fluiddynamische Effizienzklasse: A
Beleuchtungseffizienzklasse: B
Klasse Fettabscheidegrad: E
durchschnittlicher Energieverbrauch: 46,4 kWh/a
Geräusch: min. 49 dB - max. 67 dB
Gerätemaße (H x B x T) 758-1138 x 600 bzw. 800 x 376 mm
Anschlusskabel mit Schuko-Stecker 1,20 m
Anschlusswert: 230 W Spannung 230 V (50 Hz)

600 800 LED A

optionales Zubehör		
Auslassabdeckung	OGF150	**20**
Aktivkohlefilter	FWP18	**28**

Amica Sonderzubehör

					N
	**XXL Teleskopvollauszug** **00163** 1 Paar für EBPX946200S und EBX943600S			**00163**	148
	**Auslassabdeckung** **OGF150** für KHF664611S, KHF684611S, KHF664630S, KHF684630S			**OGF150**	20
	**Aktivkohlefilter** **FWP18** für KHF664611S, KHF684611S, KHF664630S, KHF684630S			**FWP18**	28

Amica Maßzeichnungen

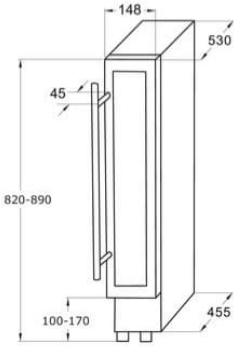

WK341100-2S

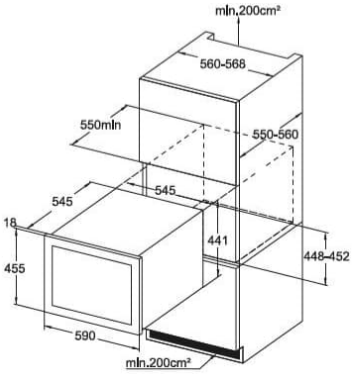

WK341200S

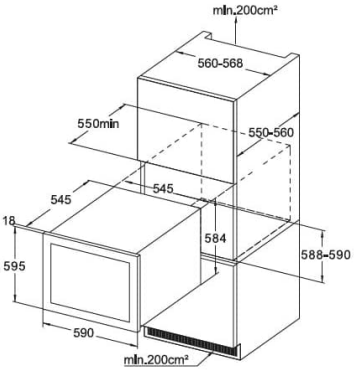

WK341210S

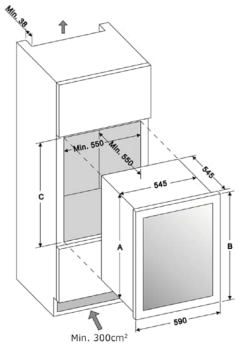

WK341212S

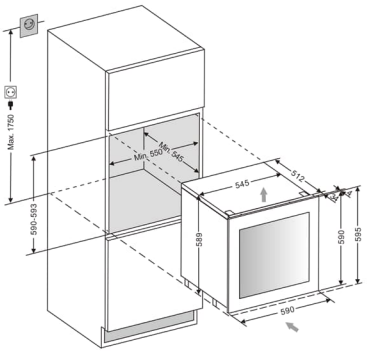

WK341215S

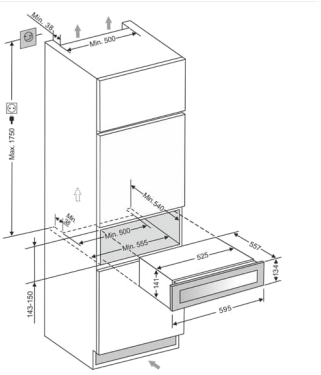

WK341400S

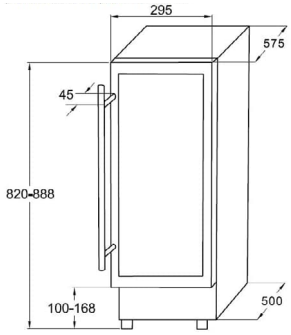

WK341115S

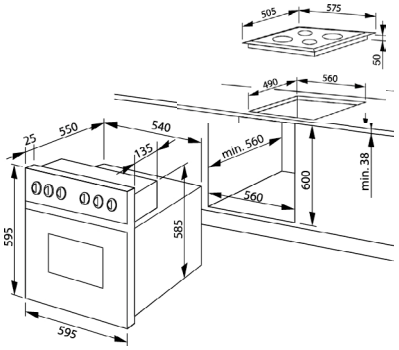

EHC209001EE, EHC209212EE, EHCX933130S, EHI935611E

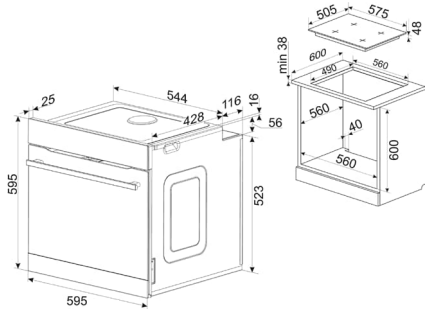

EHIX933133S

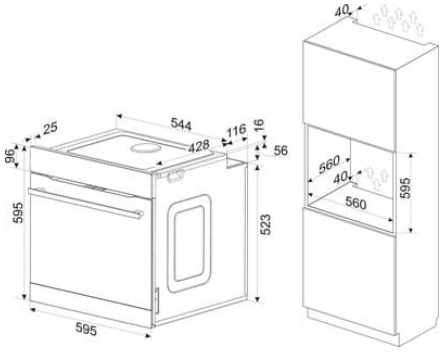

EBPX946200S

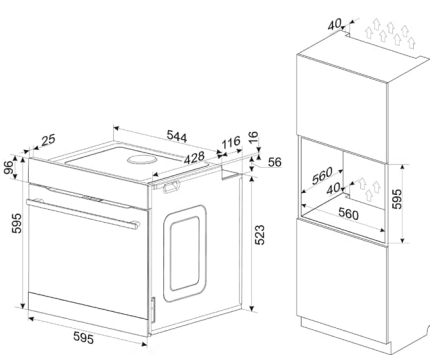

EBX943600S

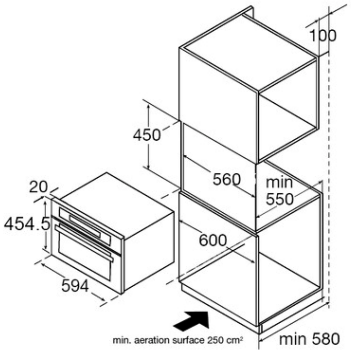

EBC841600S

Amica Maßzeichnungen

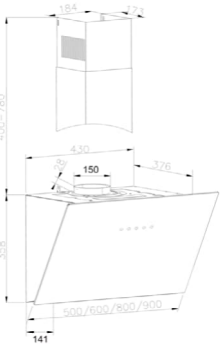

KHF664611S, KHF664630S

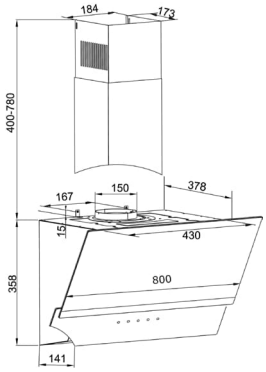

KHF684611S, KHF684630S

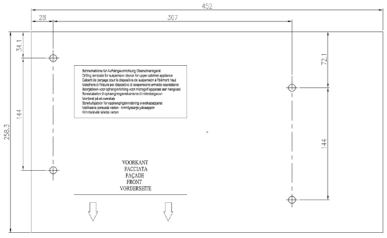

MW13151S, MW13152SI

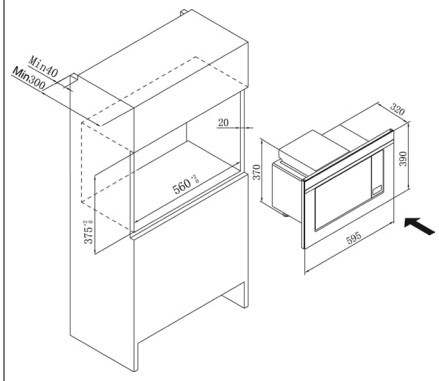

EMW13170S, EMW13185E

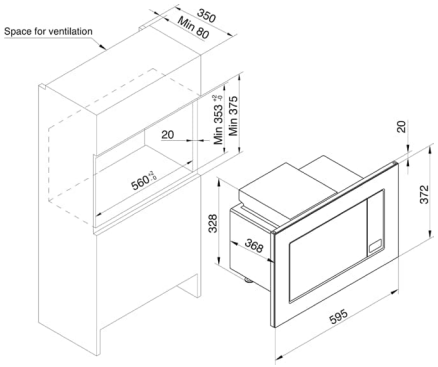

EMW13184E