AEG



DEINE KÜCHE VOLLER MÖGLICHKEITEN



INTELLIGENTE ANLEITUNG FÜR EIN BESSERES KOCHERLEBNIS

Das CookSmart Touch Display ermöglicht dir eine einfache und benutzerfreundliche Touch-Bedienung. Dank der Navigation mit Schritt-für-Schritt-Anleitungen gelingt jedes Gericht. Der KI-Rezept-Assistent der AEG App ermittelt die optimalen Einstellungen für jedes deiner Online-Lieblingsrezepte.



Bis zu 3x weniger sichtbare Kratzer als auf Standard-Kochfeldoberflächen*

MINIMALISTISCHE ELEGANZ

Genieße Induktionskochfelder, die mit ihrem matten Finish alle Blicke auf sich ziehen. AEG SaphirMatt® SE perfektioniert den Look jeder Küche und bewahrt die Freude am Kochen auf langer Sicht.

* Basierend auf einem Vergleich mit unseren Standard-Glaskeramikkochfeldern ohne spezielle Behandlung oder Beschichtung. Die Kratzer wurden von einem externen Labor durchgeführt, wobei die Sichtbarkeit der Kratzer intern mittels Bildanalyse unter fest definierten visuellen Bedingungen bewertet wurde.



GRÜNDLICHE REINIGUNG

Flüsterleise, kraftvoll: Mit nur 8,4 Litern* Wasserverbrauch sorgt die neue Generation für strahlend sauberes Geschirr.

* Modellabhängig, im ECO Programm.

MAXIMALE FLEXIBILITÄT

Die neuen, multifunktionalen Körbe gleiten sanft, passen sich jeder Beladung an und bieten maximalen Platz – vom Weinglas bis zum Backblech.

STILVOLLES DESIGN

Die neue Designsprache überzeugt mit sanft schließender Tür, intuitiver Bedienung – so wird aus Technik ein Erlebnis.

AEG

AEG Einbaukühlgeräte

Einbaukühlschrank

Kurzbezeichnung	Ausführung	Kurzbezeichnung	Netto-Ident
NSK7A121ES		**NSK7A121ES**	**1156**



einbaufähig / integrierbar
Schlepptürtechnik, Anschlagtechnik-Variante 05
Türanschlag rechts, wechselbar
Einbaumaße (H x B x T) 1219 x 560 x 550 mm
Ausstattung Kühlteil
5 Glasablagen
3 Türablagen
1 Flaschenablage
1 transparenter Obst- und Gemüsebehälter
akustischer Türalarm
elektronische Temperaturregelung
LED-Innenraumbeleuchtung
KI CoolAssist

Technische Daten
Energieeffizienzklasse: **E** (Spektrum A bis G)
Energieverbrauch: 102 kWh/a
Nutzinhalt 209 l
Klimaklasse: SN-ST
Betriebsgeräusch: 33 dB (A) re1pW
Luftschallemissionsklasse: B

Mehrwert Ausstattung
KI CoolAssist

Passende Geräteschränke zu diesem Elektrogerät entnehmen Sie bitte der Zuordnung in den IDM-Daten.

Einbaukühlschrank

Kurzbezeichnung	Ausführung	Kurzbezeichnung	Netto-Ident
NSF7A121ES		**NSF7A121ES**	**1212**



einbaufähig / integrierbar
Schlepptürtechnik, Anschlagtechnik-Variante 05
Türanschlag rechts, wechselbar
Einbaumaße (H x B x T) 1219 x 560 x 550 mm
Ausstattung Kühlteil
4 Glasablagen
3 Türablagen
1 Flaschenablage
1 transparenter Obst- und Gemüsebehälter
elektronische Temperaturregelung
LED-Innenraumbeleuchtung
KI CoolAssist
Ausstattung Gefrierteil
manuelle Abtauung

Technische Daten
Energieeffizienzklasse: **E** (Spektrum A bis G)
Energieverbrauch: 147 kWh/a
Nutzinhalt 189 l davon 14 l ****Gefrierfach
Gefriervermögen: 2 kg / 24 h
Lagerzeit bei Störungen: 8 h
Klimaklasse: SN-ST
Betriebsgeräusch: 34 dB(A) re1pW
Luftschallemissionsklasse: B

Mehrwert Ausstattung
KI CoolAssist

Passende Geräteschränke zu diesem Elektrogerät entnehmen Sie bitte der Zuordnung in den IDM-Daten.

AEG Einbaukühlgeräte

Einbaukühl-Gefrierkombination****

Kurzbezeichnung	Ausführung	Kurzbezeichnung	Netto-Ident
NSC6L141ES		**NSC6L141ES**	**1276**



einbaufähig / integrierbar
Schlepptürtechnik, Anschlagtechnik-Variante 05
Türanschlag rechts, wechselbar
Einbaumaße (H x B x T) 1442 x 560 x 550 mm
Ausstattung Kühlteil
4 Glasablagen
2 Türablagen
1 Flaschenablage
2 transparente Gefriergut-Schubladen
akustischer Türalarm
elektronische Temperaturregelung
LED-Innenraumbeleuchtung
KI CoolAssist
Ausstattung Gefrierteil
2 Gefriergutschubladen
manuelle Abtauung
lowFrost - geringere Eisbildung, schnelleres Abtauen
superGefrieren

Technische Daten
Energieeffizienzklasse: **E** (Spektrum A bis G)
Energieverbrauch: 203 kWh/a
Nutzinhalt 215 l davon 57 l ****Gefrierfach
Gefriervermögen: 2,6 kg / 24 h
Lagerzeit bei Störungen: 11,5 h

Klimaklasse: SN-ST
Betriebsgeräusch: 34 dB(A) re1pW
Luftschallemissionsklasse: B

Mehrwert Ausstattung
KI CoolAssist
LowFrost

Passende Geräteschränke zu diesem Elektrogerät entnehmen Sie bitte der Zuordnung in den IDM-Daten.



Einbaukühlschrank

Kurzbezeichnung	Ausführung	Kurzbezeichnung	Netto-Ident
NSK7D181EC		**NSK7D181EC**	**2032**



einbaufähig / integrierbar
Festtürtechnik, Anschlagtechnik-Variante 05
Türanschlag rechts, wechselbar
Einbaumaße (H x B x T) 1770 x 560 x 550 mm
Ausstattung Kühlteil
5 Glasablagen
4 Türablagen
1 Flaschenablage
akustischer Alarm
Display
elektronische Temperaturregelung
LED-Innenraumbeleuchtung
superKühlen
dynamische Kühlung
1 x Schublade „ExtraZone“ auf Teleskopschienen
KI CoolAssist
Soft Close

Technische Daten
Energieeffizienzklasse: **E** (Spektrum A bis G)
Energieverbrauch: 114 kWh/a
Nutzinhalt 310 l
Klimaklasse: SN-ST
Betriebsgeräusch: 32 dB (A) re1pW
Luftschallemissionsklasse: B

Mehrwert Ausstattung
KI CoolAssist
Soft Close

Passende Geräteschränke zu diesem Elektrogerät entnehmen Sie bitte der Zuordnung in den IDM-Daten.



AEG Einbaukühlgeräte

Einbaugefrierschrank****

Kurzbezeichnung	Ausführung	Kurzbezeichnung	Netto-Ident
NAB7A181EC		**NAB7A181EC**	**1972**



einbaufähig / integrierbar
Festtürtechnik, Anschlagtechnik-Variante 06
Türanschlag rechts, wechselbar
Einbaumaße (H x B x T) 1770 x 560 x 550 mm
Ausstattung Kühlteil
5 Gefrierschubladen
akustischer Alarm
Display
elektronische Temperaturregelung
KI CoolAssist
Soft Close
automatische Abtauung - NoFrost
superGefrieren

Technische Daten
Energieeffizienzklasse: **E** (Spektrum A bis G)
Energieverbrauch: 236 kWh/a
Nutzinhalt 212 l Gefrierfach
Gefriervermögen: 15 kg / 24 h
Lagerzeit bei Störungen: 9 h
Klimaklasse: SN-ST
Betriebsgeräusch: 35 dB(A) re1pW
Luftschallemissionsklasse: B

Mehrwert Ausstattung
KI CoolAssist
Soft Close
NoFrost

Passende Geräteschränke zu diesem Elektrogerät entnehmen Sie bitte der Zuordnung in den IDM-Daten.

Einbaukühl-Gefrierkombination****

Kurzbezeichnung	Ausführung	Kurzbezeichnung	Netto-Ident
NSC7N181ES		**NSC7N181ES**	**1852**



einbaufähig / integrierbar
Schlepptürtechnik, Anschlagtechnik-Variante 05
Türanschlag rechts, wechselbar
Einbaumaße (H x B x T) 1773 x 560 x 550 mm
Ausstattung Kühlteil
4 Glasablagen
2 Türablagen
1 Flaschenablage
2 transparente Obst- und Gemüsebehälter
akustischer Alarm
elektronische Temperaturregelung
LED-Innenbeleuchtung
superKühlen
KI CoolAssist
Ausstattung Gefrierteil
2 Gefriergutschubladen
automatische Abtauung - NoFrost
1 Gefrierauszug

Technische Daten
Energieeffizienzklasse: **E** (Spektrum A bis G)
Energieverbrauch: 147 kWh/a
Nutzinhalt 257 l davon 62 l ****Gefrierfach
Gefriervermögen: 4,5 kg / 24 h
Lagerzeit bei Störungen: 9,5 h
Klimaklasse: SN-ST
Betriebsgeräusch: 35 dB(A) re1pW
Luftschallemissionsklasse: B

Mehrwert Ausstattung
KI CoolAssist
NoFrost

Passende Geräteschränke zu diesem Elektrogerät entnehmen Sie bitte der Zuordnung in den IDM-Daten.

AEG Einbaukühlgeräte

Einbaukühl-Gefrierkombination****

Kurzbezeichnung	Ausführung	Kurzbezeichnung	Netto-Ident
EK8D19S		**EK8D19S**	**1952**



einbaufähig / integrierbar
Schlepptürtechnik, Anschlagtechnik-Variante 05
Türanschlag rechts, wechselbar
Einbaumaße (H x B x T) 1894 x 560 x 550 mm
Ausstattung Kühlteil
5 Glasablagen
5 Türablagen
1 Flaschenablage
1 Eierablage
1 transparenter Obst- und Gemüsebehälter
akustischer Türalarm
Display
elektronische Temperaturregelung
LED-Innenbeleuchtung
superKühlen
MultiFlow 360°
CustomFlex® besehend aus 6 verschiedenen Türablagen
KI CoolAssist
1 x GreenZone+
Ausstattung Gefrierteil
3 Gefriergutschubladen
automatische Abtauung - NoFrost
superGefrieren
2 herausnehmbare Glasablagen

Technische Daten
Energieeffizienzklasse: **D** (Spektrum A bis G)
Energieverbrauch: 172 kWh/a
Nutzinhalt 269 l davon 62 l ****Gefrierfach
Klimaklasse: SN-ST
Betriebsgeräusch: 34 dB(A) re1pW
Luftschallemissionsklasse: B

Mehrwert Ausstattung
KI CoolAssist
GreenZone+
NoFrost

Passende Geräteschränke zu diesem Elektrogerät entnehmen Sie bitte der Zuordnung in den IDM-Daten.

Einbaukühl-Gefrierkombination****

Kurzbezeichnung	Ausführung	Kurzbezeichnung	Netto-Ident
EK7E75S2		**EK7E75S2**	**3404**



einbaufähig / integrierbar
Schlepptürtechnik, Anschlagtechnik-Variante 05
Türanschlag rechts, wechselbar
Einbaumaße (H x B x T) 1894 x 710 x 550 mm
Ausstattung Kühlteil
5 Glasablagen
2 Türablagen
1 Flaschenablage
1 transparenter Obst- und Gemüsebehälter
akustischer Türalarm
Display
elektronische Temperaturregelung
LED-Innenbeleuchtung
superKühlen
KI CoolAssist
Multiflow Kühlung
1 x ExtraZone
Ausstattung Gefrierteil
2 Gefriergutschubladen
automatische Abtauung - NoFrost
superGefrieren
1 Gefrierauszug

Technische Daten
Energieeffizienzklasse: **E** (Spektrum A bis G)
Energieverbrauch: 247 kWh/a
Nutzinhalt 375 l davon 89 l ****Gefrierfach
Gefriervermögen: 4,5 kg / 24 h
Lagerzeit bei Störungen: 15 h
Klimaklasse: SN-ST
Betriebsgeräusch: 35 dB(A) re1pW
Luftschallemissionsklasse: B

Mehrwert Ausstattung
KI CoolAssist
NoFrost

Passende Geräteschränke zu diesem Elektrogerät entnehmen Sie bitte der Zuordnung in den IDM-Daten.

AEG Einbaubacköfen

Einbaubackofen

Kurzbezeichnung	Ausführung	Kurzbezeichnung	Netto-Ident
BEK43511XB	**Schwarz**	**BEK43511XB**	**1056**



Backofenfunktionen
Ober-/ Unterhitze
Unterhitze
Auftauen
Umluft
Grill
Heißluft
Ausstattung
Heißluft mit Ringheizkörper
Aqua-Reinigungsfunktion
versenkbare Bedienknebel
Display
Leichtreinigungstür
longClean-Emaille
Kühlgebläse
Teleskopauszug nachrüstbar
Serienzubehör
1 Backblech emailliert
1 Kombirost

Technische Daten
Energieeffizienzklasse: **A** (Spektrum A+++ bis D)
Temperaturbereich: 50°-250°C
Einbaumaße (H x B x T) 590 x 560 x 550 mm
Backofenbeleuchtung 40 W, Halogen
Backofenvolumen: 65 Liter
Energieverbrauch (Konventionell): 0,89 kWh
Anschlusskabel mit Schuko-Stecker 1,60 m
Anschlusswert: 2,09 kW

Mehrwert Ausstattung
Aqua-Reinigungsfunktion

optionales Zubehör		
Teilauszüge mit Sicherheitsstopp	**M10HTR2N**	**156**

Einbaubackofen

Kurzbezeichnung	Ausführung	Kurzbezeichnung	Netto-Ident
BPK53516XB		**BPK53516XB**	**1380**



Backofenfunktionen
Ober-/ Unterhitze
Unterhitze
Auftauen
Tiefkühlgerichte
Grill
Feuchte Umluft
Pizzafunktion
Heißluft
Heißluftgrillen
Ausstattung
Pyrolyse-Reinigung
versenkbare Bedienknebel
Display
Restwärmeanzeige
Leichtreinigungstür
Kindersicherung
Kühlgebläse
Schnellaufheizung zuschaltbar
Teleskopauszug nachrüstbar
Serienzubehör
1 Backblech emailliert
1 Kombirost

Technische Daten
Energieeffizienzklasse: **A+** (Spektrum A+++ bis D)
Temperaturbereich: 50°-250°C
Einbaumaße (H x B x T) 590 x 560 x 550 mm
Backofenbeleuchtung 40 W, Halogen
Backofenvolumen: 65 Liter
Energieverbrauch (Konventionell): 0,94 kWh
Anschlusskabel mit Schuko-Stecker 1,60 m
Anschlusswert: 2,32 kW

Mehrwert Ausstattung
Pyrolyse

optionales Zubehör		
Teilauszüge mit Sicherheitsstopp	**M10HTR2N**	**156**

Maßskizzen finden Sie am Ende des Registers.
Piktogramm Hinweise siehe Vorspann

AEG Einbaubacköfen

Einbaubackofen

Kurzbezeichnung	Ausführung	Kurzbezeichnung	Netto-Ident
NBU7P60KT	**Schwarz matt**	**NBU7P60KT**	**1688**



Backofenfunktionen
Ober-/ Unterhitze
Unterhitze
Auftauen
Dörren
Gärstufe
Tiefkühlgerichte
Grill
Warmhaltefunktion
Feuchte Umluft
Pizzafunktion
Teller wärmen
Einkochen
Niedertemperaturgaren
Heißluft
Heißluftgrillen

Ausstattung
Pyrolyse-Reinigung
Display
Restwärmeanzeige
Leichtreinigungstür
Einhängegitter mit Einschubhilfe
Kochassistent
Kindersicherung
Kühlgebläse
Schnellaufheizung zuschaltbar
Teleskopauszug nachrüstbar

Serienzubehör
1 Backblech emailliert
1 Fettpfanne
1 Kombirost

Technische Daten
Energieeffizienzklasse: **A+** (Spektrum A+++ bis D)
Temperaturbereich: 30°-300°C
Einbaumaße (H x B x T) 578-590 x 560 x 550 mm
Backofenbeleuchtung 40 W, Halogen
Backofenvolumen: 72 Liter
Energieverbrauch (Konventionell): 0,93 kWh
Anschlusskabel mit Schuko-Stecker 1,50 m
Anschlusswert: 3,5 kW

Mehrwert Ausstattung
Pyrolyse
Kochassistent
99 Automatikprogramme
31 Sprachen
Soft Close

optionales Zubehör		
AirFry Backrost	**A900AFWM**	**72**
FlexiRunners™: 1-fach Teilauszug mit Sicherheitsstopp	**TR1LV**	**136**
FlexiRunners™ 1-fach Vollauszug mit Sicherheitsstopp	**TR1LFV**	**148**

Einbaubackofen

Kurzbezeichnung	Ausführung	Kurzbezeichnung	Netto-Ident
BP6200B	**Schwarz**	**BP6200B**	**1848**



Backofenfunktionen
Ober-/ Unterhitze
Unterhitze
Auftauen
Dörren
Gärstufe
Tiefkühlgerichte
Grill
Warmhaltefunktion
Feuchte Umluft
Pizzafunktion
Teller wärmen
Einkochen
Niedertemperaturgaren
Heißluft
Heißluftgrillen

Ausstattung
Pyrolyse-Reinigung
Display
Restwärmeanzeige
Leichtreinigungstür
Einhängegitter mit Einschubhilfe
Kochassistent
Kindersicherung
homeConnect-fähig über WLAN
Kerntemperatursensor
Kühlgebläse
Schnellaufheizung zuschaltbar
Teleskopauszug nachrüstbar
Soft Close

Serienzubehör
1 Backblech emailliert
1 Fettpfanne
1 Kombirost
FlexiRunners™ – Vollauszug (1 Paar)

Technische Daten
Energieeffizienzklasse: **A++** (Spektrum A+++ bis D)
Temperaturbereich: 30°-300°C
Einbaumaße (H x B x T) 578-590 x 560 x 550 mm
Backofenbeleuchtung 40 W, Halogen
Backofenvolumen: 71 Liter
Energieverbrauch (Konventionell): 1,09 kWh
Anschlusskabel mit Schuko-Stecker 1,50 m
Anschlusswert: 3,5 kW

Mehrwert Ausstattung
Pyrolyse
Kochassistent
Kerntemperatursensor
Soft Close
1-fach Teleskopauszug
160 Automatikprogramme
31 Sprachen

optionales Zubehör		
AirFry Backrost	**A900AFWM**	**72**
FlexiRunners™: 1-fach Teilauszug mit Sicherheitsstopp	**TR1LV**	**136**
FlexiRunners™ 1-fach Vollauszug mit Sicherheitsstopp	**TR1LFV**	**148**

AEG Kompaktgeräte

Kompakt-Einbaubackofen

Kurzbezeichnung	Ausführung	Kurzbezeichnung	Netto-Ident
CM7300B	**Schwarz**	**CM7300B**	**1688**



Backofenfunktionen
Oberhitze
Auftauen
Grill
Grill & Mikrowelle
Schmelzen
Mikrowelle 1000 W
Aufwärmen
Braten

Ausstattung
Mikrowellen- und Grillfunktion
homeConnect-fähig über WLAN
CookSmart
Touch Display mit Kochassistent 2.0
Softclose
elektronische Temperaturregelung
Restwärmeanzeige
longClean-Emaille
Grillheizstab abklappbar
Kindersicherung
Kühlgebläse
Schnellaufheizen

Serienzubehör
1 Grillrost Set
Snapper kit
1 Drehteller

Technische Daten
Temperaturbereich: 30°-230°C
Einbaumaße (H x B x T) 440-450 x 560 x 550 mm
Backofenbeleuchtung 40 W
Backofenvolumen: 44 Liter
Energieverbrauch: 170 kWh/a
Anschlusskabel mit Schuko-Stecker 1,50 m
Anschlusswert: 2,1 kW

Mehrwert Ausstattung
Kochassistent
Mikrowelle
Softclose

Kompakt-Einbaubackofen

Kurzbezeichnung	Ausführung	Kurzbezeichnung	Netto-Ident
NKK8N721T	**Schwarz matt**	**NKK8N721T**	**2284**



Backofenfunktionen
Ober-/ Unterhitze
Oberhitze
Unterhitze
Brotbackstufe
Mikrowelle 1000 W
Auftauen
Dörren
Gärstufe
Grill
Grill & Mikrowelle
Heißluft
Pizzastufe
Heißluftgrillen
Warmhaltefunktion
Schmelzfunktion
Teller wärmen
Einkochen
Aufwärmen
Braten
Niedertemperaturgaren
Schmoren

Ausstattung
Mikrowellen- und Grillfunktion
homeConnect-fähig über WLAN
CookSmart
Touch Display mit Kochassistent 2.0
Softclose
Kerntemperatursensor
elektronische Temperaturregelung
Restwärmeanzeige
longClean-Emaille
Grillheizstab abklappbar
Kindersicherung
Kühlgebläse
Schnellaufheizen

Serienzubehör
1 Grillrost Set
Snapper kit
1 Drehteller

Technische Daten
Temperaturbereich: 30°-230°C
Einbaumaße (H x B x T) 440-450 x 560 x 550 mm
Backofenbeleuchtung 25 W
Backofenvolumen: 44 Liter
Energieverbrauch: 170 kWh/a
Anschlusskabel mit Schuko-Stecker 1,50 m
Anschlusswert: 3,0 kW

Mehrwert Ausstattung
CombiQuick®
Mikrowellen-Kerntemperatursensor
Kochassistent 2.0
Mikrowelle
Soft Close

Maßskizzen finden Sie am Ende des Registers.
Piktogramm Hinweise siehe Vorspann

Einbau-Wärmeschublade

Kurzbezeichnung	Ausführung	Kurzbezeichnung	Netto-Ident
OD8K11B	**Schwarz**	**OD8K11B**	**1176**
OD8K11T	**Schwarz matt**	**OD8K11T**	**1296**



OD8K11B



OD8K11T

Funktion
Warmhalten von Speisen
Geschirr vorwärmen
Hefeteig gehen lassen
Antauen von Speisen
mechanische Steuerung

Ausstattung
Push&Pull Öffnung
Kontrollleuchte für Ein / Aus
Temperaturbereich: 30°-80°C

Technische Daten
Nischenmaß (H x B x T) 140 x 560 x 550 mm
Garraum-Volumen 23 Liter
Länge Anschlusskabel: 2,0 m
Anschlusswert: 81 W

N

AEG Autarke Kochfelder

Glaskeramik-Kochfeld

Kurzbezeichnung	Ausführung	Kurzbezeichnung	Netto-Ident
NRO64A07XB	**Edelstahlrahmen**	**NRO64A07XB**	**768**



Ausstattung
UltraFlatrahmen Edelstahl
4 Kochzonen
1 x Dreikreis:Kochzone: 120/175/210 mm Ø, 800/1600/2300 W
2 x 145 mm Ø, 1200 W
1 x Bräter-Kochzone: 170/265 mm Ø, 1500/2400 W
14 Leistungsstufen
directControl Kochzonen-Ansteuerung
Schnellaufheizen
Timer
OptiHeat Control - 3-stufige Restwärmeanzeige
Kindersicherung
Verriegelung

Technische Daten
Einbaumaße (B x T) 560 x 490 mm
Anschlusswert: 7,1 kW



Bei Montage eines Kochfelds über einem Schubkasten verwenden Sie bitte einen Kochstellenschrank mit Schutzboden. Flächenbündiger Einbau ist nur bei rahmenlosen Modellen möglich!

Glaskeramik-Kochfeld

Kurzbezeichnung	Ausführung	Kurzbezeichnung	Netto-Ident
OHI84A07XB	**Edelstahlrahmen**	**OHI84A07XB**	**1136**

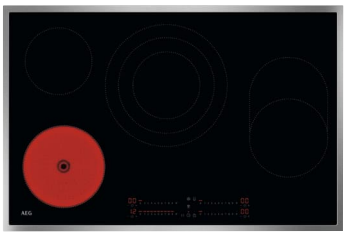

Ausstattung
UltraFlatrahmen Edelstahl
4 Kochzonen
1 x 180 mm Ø, 2000 W
1 x 145 mm Ø, 1600 W
1 x Dreikreis:Kochzone: 145/210/270 mm Ø, 1100/2300/3400 W
1 x Bräter-Kochzone: 170/265 mm Ø, 1800/2800 W
9 Leistungsstufen
directControl Kochzonen-Ansteuerung
Hob²Hood-Funktion
Timer
OptiHeat Control - 3-stufige Restwärmeanzeige
Kindersicherung
Verriegelung

Technische Daten
Einbaumaße (B x T) 750 x 490 mm
Anschlusswert: 7,4 kW



Bei Montage eines Kochfelds über einem Schubkasten verwenden Sie bitte einen Kochstellenschrank mit Schutzboden. Flächenbündiger Einbau ist nur bei rahmenlosen Modellen möglich!

Induktion-Glaskeramik-Kochfeld

Kurzbezeichnung	Ausführung	Kurzbezeichnung	Netto-Ident
OIO64C00XB	**Edelstahlrahmen**	**OIO64C00XB**	**1252**



Ausstattung
UltraFlatrahmen Edelstahl
4 Kochzonen
1 x 210 mm Ø, 2300/3700 W
1 x 180 mm Ø, 1800/2800 W
1 x 145 mm Ø, 1400/2500 W
1 x 170x265 mm Ø, 1400/2500 W
14 Leistungsstufen
directControl Kochzonen-Ansteuerung
Hob²Hood-Funktion
Pausen-Funktion
powerBoost-Funktion
OptiHeat Control - 3-stufige Restwärmeanzeige
Kindersicherung
Verriegelung

Technische Daten
Einbaumaße (B x T) 560 x 490 mm
Anschlusswert: 7,2 kW



Maßskizzen finden Sie am Ende des Registers.
Piktogramm Hinweise siehe Vorspann

AEG Autarke Kochfelder

Induktion-Glaskeramik-Kochfeld

Kurzbezeichnung	Ausführung	Kurzbezeichnung	Netto-Ident
IO64A00IT	**Rahmenlos, SaphirMatt SE**	**IO64A00IT**	**1412**
IO84A00IT	**Rahmenlos, SaphirMatt SE**	**IO84A00IT**	**1688**



Ausstattung
4 Kochzonen
IO64A00IT
1 x 210 mm Ø, 2300/3700 W
1 x 180 mm Ø, 1800/2800 W
1 x 145 mm Ø, 1400/2500 W
1 x 180 mm Ø, 1400/2500 W
IO84A00IT
4 x 210 mm Ø, 2300/3200 W
14 Leistungsstufen
directControl Kochzonen-Ansteuerung
Hob²Hood-Funktion
Kurzzeitwecker
powerBoost-Funktion
OptiHeat Control - 3-stufige Restwärmeanzeige
Kindersicherung
Verriegelung
inklusive SaphirMatt® Reinigungsschwamm

Technische Daten
IO64A00IT
Einbaumaße (B x T) 560 x 490 mm
IO84A00IT
Einbaumaße (B x T) 750 x 490 mm
Anschlusswert: 7,2 kW



Induktion-Glaskeramik-Kochfeld

Kurzbezeichnung	Ausführung	Kurzbezeichnung	Netto-Ident
IO84B00XB	**Edelstahlrahmen**	**IO84B00XB**	**1488**



Ausstattung
4 Kochzonen
2 x 210 mm Ø, 2300/3200 W
1 x 145 mm Ø, 1400/2500 W
1 x 240 mm Ø, 2300/3600 W
14 Leistungsstufen
Bridge-Funktion
directControl Kochzonen-Ansteuerung
Hob²Hood-Funktion
powerBoost-Funktion
OptiHeat Control - 3-stufige Restwärmeanzeige
Kindersicherung
Verriegelung

Technische Daten
Einbaumaße (B x T) 750 x 490 mm
Anschlusswert: 7,2 kW



AEG Muldenlüfter

Muldenlüfter

Kurzbezeichnung	Ausführung	Kurzbezeichnung	Netto-Ident
NCT84A00CB	**Rahmenlos**	**NCT84A00CB**	**2808**
NCT84A00CT	**Rahmenlos, SaphirMatt SE**	**NCT84A00CT**	**2808**





Ausstattung Dunstabzug
Sättigungsanzeige für Fett- und Geruchsfilter
Auto-Funktion
Umluft

Ausstattung Kochfeld
4 Induktions-Kochzonen
2 x 210 mm Ø, 2300/3200 W
1 x 145 mm Ø, 1400/2500 W
1 x 180 mm Ø, 1800/2800 W
TouchSlider-Bedienung
Kochzonen-Ansteuerung
9 Stufen mit Halbstufen
powerBoost-Funktion

Technische Daten
Leistungswerte im Umluftbetrieb:
Max. Lüfterleistung 650 m³/h
Energieeffizienzklasse: **A+** (Spektrum A+++ bis D)
Fluiddynamische Effizienzklasse: A
Fettfiltereffizienzklasse: B
durchschnittlicher Energieverbrauch: 32,7 kWh/a
Geräuschpegel: max. 71 dB(A) re1pW
Einbaumaße (B x T) 750-780 x 490 mm
Anschlusswert: 7,35 kW

für Umluftbetrieb benötigt:		
Installations-Kit	**M2CKCF17C**	**140**
Aktivkohlefilter	**MCFP101ST**	**156**

AEG Mikrowellen

Mikrowelle

Kurzbezeichnung	Ausführung	Kurzbezeichnung	Netto-Ident
NMB6S171SB	**Schwarz**	**NMB6S171SB**	**956**



zur Montage in einen 60 cm breiten Hängeschrank/Wandschrank

Ausstattung
LED-Display
Display mit Touch Bedienung
Drehwähler
800 W Mikrowelle
Elektronikuhr
Garraum: edelstahlfarbig
Volumen: 17 Liter
Drehtür, Türanschlag links
quickStart: max. Mikrowellenleistung für 30 Sekunden
Türöffnung pushButton
Auftaufunktion
Kindersicherung
Garzeitende mit Signalton

Serienzubehör
Glasplatte Drehteller Ø 27,2 cm

Technische Daten
Gerätemaße (H x B x T) 371 x 594 x 316 mm
Anschlusswert: 1,2 kW
Spannung/Frequenz: 220-240 V / 50 Hz
Länge Anschlusskabel: 1,40 m

Maßskizzen finden Sie am Ende des Registers.
Piktogramm Hinweise siehe Vorspann

AEG Dunstabzugshauben

Flachschirmhaube

Kurzbezeichnung	Ausführung	Kurzbezeichnung	Netto-Ident
NDP5661M	**Edelstahl**	**NDP5661M**	**560**
NDP5661B	**Schwarz**	**NDP5661B**	**616**





zur Montage in einen 60 cm breiten Hängeschrank

Ausstattung
Abluft- oder Umluftbetrieb
3 Leistungsstufen + 1 Intensivstufe
2 Metallfettfilter
Beleuchtung mit 7,7 W LED
Teleskopauszug mit Griffleiste

Technische Daten
Abluftstutzen: Ø 150 mm
Lüfterleistung bei Abluftbetrieb max. 660 m³/h, min. 235 m³/h
Geräusch min./max. Normalstufe: 46/69 dB
durchschnittlicher Energieverbrauch: 57,4 kWh/a
Energieeffizienzklasse: **A** (Spektrum A+++ bis D)
Lüftereffizienzklasse: A
Beleuchtungseffizienzklasse: A
Fettfiltereffizienzklasse: C
Gerätemaße (H x B x T) 395 x 598 x 300 mm
Länge Anschlusskabel: 1,40 m
Anschlusswert: 237,7 W

für Umluftbetrieb benötigt:		
Aktivkohlefilter Standard	**MCFB82ST**	**72**

Kopffreihaube

Kurzbezeichnung	Ausführung	Kurzbezeichnung	Netto-Ident
NDV7791SB	**Schwarz**	**NDV7791SB**	**1136**
GV77D91ST	**Schwarz matt**	**GV77D91ST**	**1824**



NDV7791SB



GV77D91ST

für Wandmontage

Ausstattung
Abluft- oder Umluftbetrieb
Hob²Hood-Funktion
SilenceTech
Randabsaugung
Touch Control
3 Leistungsstufen und 1 Intensivstufen
2 Fettfilter
Optische Sättigungsanzeige: Fettfilter und Kohleaktivfilter
gleichmäßige, helle Beleuchtung mit 2 x 6 W LED

Technische Daten
Abluftstutzen: Ø 150 mm
Lüfterleistung nach EN 61591
Intensivstufe max. 725 m³/h
bei Abluftbetrieb max. 445 m³/h
bei Umluftbetrieb max. 440 m³/h
Geräusch min./max. Normalstufe: 43/55 dB
durchschnittlicher Energieverbrauch: 40,7 kWh/a
Energieeffizienzklasse: **A+** (Spektrum A+++ bis D)
Lüftereffizienzklasse: A
Beleuchtungseffizienzklasse: A
Fettfiltereffizienzklasse: B
Gerätemaße bei Umluft (H x B x T) 1260 x 898 x 410 mm
Länge Anschlusskabel: 1,10 m
Anschlusswert: 282 W, 220-240 V

für Umluftbetrieb benötigt:		
Aktivkohlefilter	**MCFB91**	**72**

AEG Geschirrspüler

Geschirrspüler

Kurzbezeichnung	Ausführung	Kurzbezeichnung	Netto-Ident
NG52IE10K	**Vollintegriert**	**NG52IE10K**	**1100**



unterbaufähig/vollintegriert
5 Spülprogramme:
50° Eco
120 Minuten
90 Minuten
Quick 30 Minuten
Vorspülen
Ausstattung
PerfectFit – Schlepptürscharnier
fixe Tellerhalter im Unterkorb
2 klappbare Tassenablagen
Aqua Control - Wasserstopp
akustisches Signal am Programmende
AutoOff
Zeitvorwahl: 3 h
elektronische Nachfüllanzeige für Salz und Klarspüler
AirDry

Technische Daten
Energieeffizienzklasse: **E** (Spektrum A bis G)
Betriebsgeräusch: 47 dB(A) re1pW
Luftschallemissionsklasse: C
Energieverbrauch des Eco-Programms pro 100 Betriebszyklen: 94 kWh
Wasserverbrauch des Eco-Programms pro Betriebszyklus: 9,9 Liter
Dauer des Eco-Programms: 4:00 h
Gerätemaße (H x B x T) 820 x 600 x 550 mm
Anschlusswert: 1,95 kW

Mehrwert Ausstattung
AirDry
PerfectFit – Schlepptürscharnier

optionales Zubehör		
Verlängerungsschlauchsatz für Waschgeräte	**WRFLEX200**	**112**

Geschirrspüler

Kurzbezeichnung	Ausführung	Kurzbezeichnung	Netto-Ident
GN750C	**Vollintegriert**	**GN750C**	**1736**



unterbaufähig/vollintegriert
hocheinbaufähig
8 Spülprogramme:
120 Minuten
60 Minuten
90 Minuten
AutoSense 50° - 60°C
Eco 50°C
Maschinenpflegeprogramm
Quick 30 Minuten
Vorspülen
Ausstattung
TouchControl-Bedienung
LED Display
homeConnect (App Steuerung)
LightOnFloor
Besteckschublade
AirDry
Optionen: Glasschutz, XtraPower
14 Maßgedecke
Unterkorb: 4 flexible klappbare Tellerreihen
Oberkorb: 2 klappbare Tassenablagen, 2 umklappbare Tellerreihen für Gläser, 2 SoftSpikes (Fixierung für Gläser)
AquaSave
Oberkorb mit Quickliftfunktion: Beidseitige Schnellhöhenverstellung auch im beladenen Zustand
akustisches Signal am Programmende
AutoOff
Startzeitvorwahl: 1-24 h
Restlaufanzeige
ExtraSilent

Technische Daten
Energieeffizienzklasse: **C** (Spektrum A bis G)
Betriebsgeräusch: 44 dB(A) re1pW
Luftschallemissionsklasse: B
Wasserverbrauch des Eco-Programms pro Betriebszyklus: 8,4 Liter
Energieverbrauch des Eco-Programms pro 100 Betriebszyklen: 75 kWh
Dauer des Eco-Programms: 3:30 h
Gerätemaße (H x B x T) 815 x 596 x 550 mm
Anschlusswert: 1,55-2,2 kW

Mehrwert Ausstattung
AquaSave
AirDry
ExtraSilent
Oberkorb mit Quickliftfunktion
PerfectFit – Schlepptürscharnier

optionales Zubehör		
Verlängerungsschlauchsatz für Waschgeräte	**WRFLEX200**	**112**

Maßskizzen finden Sie am Ende des Registers.
Piktogramm Hinweise siehe Vorspann

AEG Geschirrspüler

Geschirrspüler

Kurzbezeichnung	Ausführung	Kurzbezeichnung	Netto-Ident
GX750C	**Vollintegriert XL**	**GX750C**	**1872**



unterbaufähig/vollintegriert
hocheinbaufähig
8 Spülprogramme:
120 Minuten
60 Minuten
90 Minuten
AutoSense 50° - 60°C
Eco 50°C
Maschinenpflegeprogramm
Quick 30 Minuten
Vorspülen
Ausstattung
TouchControl-Bedienung
LED Display
homeConnect (App Steuerung)
LightOnFloor
Besteckschublade
AirDry
Optionen: Glasschutz, XtraPower
15 Maßgedecke
Unterkorb: 4 flexible klappbare Tellerrreihen
Oberkorb: 2 klappbare Tassenablagen, 2 umklappbare Tellerrreihen für Gläser, 2 SoftSpikes (Fixierung für Gläser)
AquaSave
Oberkorb mit Quickliftfunktion: Beidseitige Schnellhöhenverstellung auch im beladenen Zustand
akustisches Signal am Programmende
AutoOff
Startzeitvorwahl: 1-24 h
Restlaufanzeige
push-to-open
ExtraSilent
Satelitensprüharm

Technische Daten
Energieeffizienzklasse: **C** (Spektrum A bis G)
Betriebsgeräusch: 44 dB(A) re1pW
Luftschallemissionsklasse: B
Wasserverbrauch des Eco-Programms pro Betriebszyklus: 8,4 Liter
Energieverbrauch des Eco-Programms pro 100 Betriebszyklen: 75 kWh
Dauer des Eco-Programms: 4:30 h
Gerätemaße (H x B x T) 865 x 596 x 550 mm
Anschlusswert: 1,55-2,2 kW

Mehrwert Ausstattung
push-to-open
AirDry
Oberkorb mit Quickliftfunktion
PerfectFit – Schlepptürscharnier

optionales Zubehör		
Verlängerungsschlauchsatz für Waschgeräte	**WRFLEX200**	**112**

AEG Geschirrspüler

Geschirrspüler

Kurzbezeichnung	Ausführung	Kurzbezeichnung	Netto-Ident
NG82IC40SK	**Vollintegriert**	**NG82IC40SK**	**2036**



unterbaufähig/vollintegriert
8 Spülprogramme:
120 Minuten
60 Minuten
90 Minuten
AutoSense 50° - 60°C
Eco
Maschinenpflegeprogramm
Quick 30 Minuten
Vorspülen

Ausstattung
PerfectFit – Schlepptürscharnier
ZoneClean
Glasschutz
Extra Silent
13 Maßgedecke
Unterkorb: 4 flexible klappbare Tellerhalter
Oberkorb: 2 klappbare Tassenablagen, 2 umklappbare Tellerhalter für Gläser, 2 SoftSpikes (Fixierung für Gläser) im Oberkorb
6 x Weinglas SoftGrips
Besteckkorb
höhenverstellbarer Oberkorb
AirDry
akustisches Signal am Programmende
Beladungs-Sensor
Durchlauferhitzer
Glasschutz-Technik
Startzeitvorwahl 1-24 h
homeConnect (App Steuerung)
LightOnFloor
Aquastop
elektronische Nachfüllanzeige für Salz und Klarspüler
Satelitensprüharm

Technische Daten
Energieeffizienzklasse: **C** (Spektrum A bis G)
Betriebsgeräusch: 44 dB(A) re1pW
Luftschallemissionsklasse: C
Energieverbrauch des Eco-Programms pro 100 Betriebszykden: 74 kWh
Wasserverbrauch des Eco-Programms pro Betriebszyklus: 8,4 Liter
Dauer des Eco-Programms: 4:00 h
Gerätemaße (H x B x T) 820 x 600 x 550 mm
Anschlusswert: 1,55-2,2 kW

Mehrwert Ausstattung
AirDry
PerfectFit – Schlepptürscharnier
Satelitensprüharm
Comfort Lift

optionales Zubehör		
Verlängerungsschlauchsatz für Waschgeräte	**WRFLEX200**	**112**

AEG Geschirrspüler

Geschirrspüler

Kurzbezeichnung	Ausführung	Kurzbezeichnung	Netto-Ident
FSE32407Z	**Vollintegriert**	**FSE32407Z**	**1180**



unterbaufähig/vollintegriert
5 Spülprogramme:
90 Minuten
AutoSense 50° - 60°C
Eco 50°C
Maschinenpflegeprogramm
Quick 30 Minuten
Ausstattung
AirDry
XtraPower
Unterkorb: 2 klappbare Tellerhalter, Korbgriff
Oberkorb: 2 klappbare Tassenablagen
Aqua Control - Wasserstopp
akustisches Signal am Programmende
AutoOff
Startzeitvorwahl: 3 h
elektrische Nachfüllanzeige für Salz und Klarspüler

Technische Daten
Energieeffizienzklasse: **E** (Spektrum A bis G)
Betriebsgeräusch: 46 dB(A) re1pW
Luftschallemissionsklasse: C
Energieverbrauch des Eco-Programms pro 100 Betriebszyklen: 70 kWh
Wasserverbrauch des Eco-Programms pro Betriebszyklus: 9,9 Liter
Dauer des Eco-Programms: 4:00 h
Gerätemaße (H x B x T) 818 x 446 x 550 mm
Anschlusswert: 1,95 kW

Mehrwert Ausstattung
AirDry
AutoSense Programm
PerfectFit – Schlepptürscharnier

optionales Zubehör		
Verlängerungsschlauchsatz für Waschgeräte	**WRFLEX200**	**112**

AEG Sonderzubehör

	Beschreibung		Ausführung	Kurz-bezeichnung	N
	**Teilauszüge mit Sicherheitsstopp** für BEK43511XB, BPK53516XB	N		**M10HTR2N**	156
	**FlexiRunners™ 1-fach Teilauszug mit Sicherheitsstopp** für NBU7P60KT, BP6200B	N		**TR1LV**	136
	**FlexiRunners™ 1-fach Vollauszug mit Sicherheitsstopp** für NBU7P60KT, BP6200B	N		**TR1LFV**	148
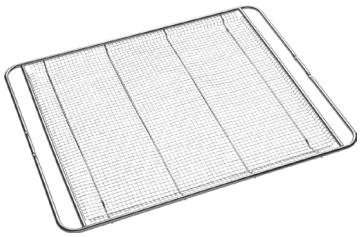	**AirFry Backrost** Maße (H x B x T): 2,4 x 46,8 x 38,2 mm für NBU7P60KT, BP6200B	N		**A900AFWM**	72
	**Installations-Kit** Umluft-Installations-Kit für XTM bestehend aus Rohrbogen 90° vertikal, Flachkanalrohr 100 cm, PVC-Klebeband – Maße 220 x 90 mm. für NCT84A00CB, NCT84A00CT	N		**M2CKCF17C**	140
	Aktivkohlefilter für NCT84A00CB, NCT84A00CT	N		**MCFP101ST**	156
	**Aktivkohlefilter** für NDV77S1SB, GV77D91ST	N		**MCFB91**	72
	**Aktivkohlefilter Standard** für NDPS661M, NDP5661B	N		**MCFB82ST**	72
	**Verlängerungsschlauchsatz für Waschgeräte** für alle AEG Geschirrspüler	N		**WRFLEX200**	112

AEG Maßzeichnungen

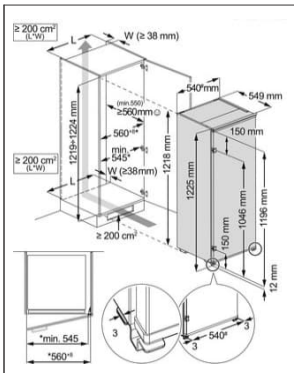

NSK7A121ES, NSF7A121ES

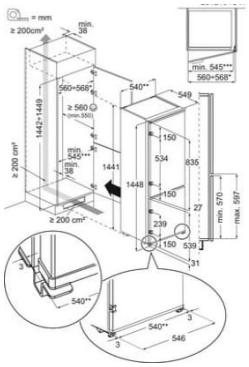

NSC6L141ES

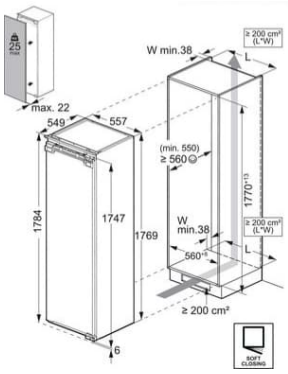

NSK7D181EC, NAB7A181EC

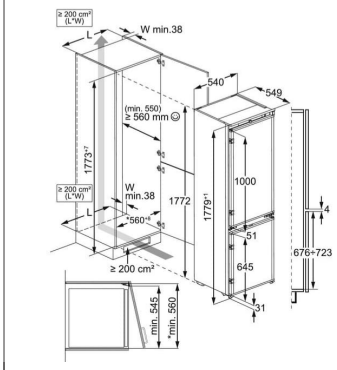

NSC7N181ES

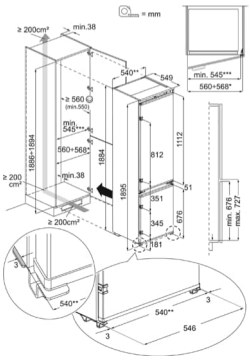

EK8D19S

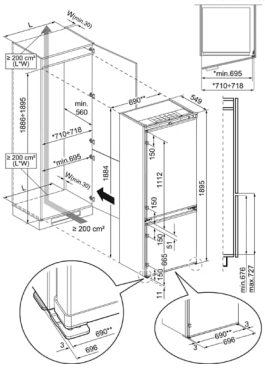

EK7E75S2

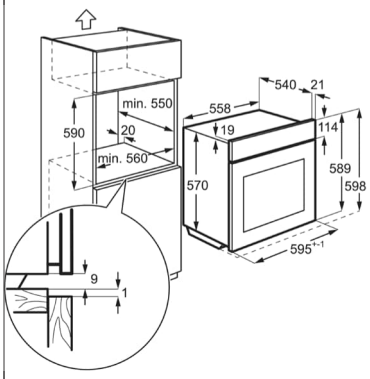

BEK43511XB

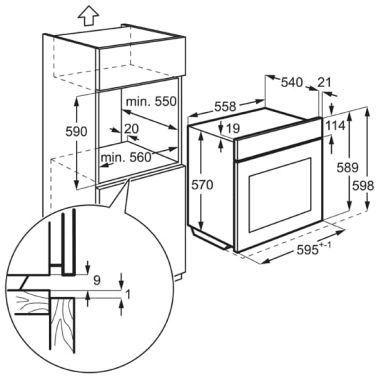

BPK53516XB

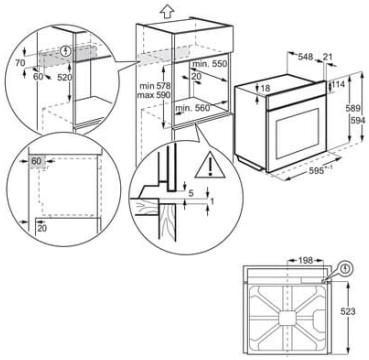

NBU7P60KT

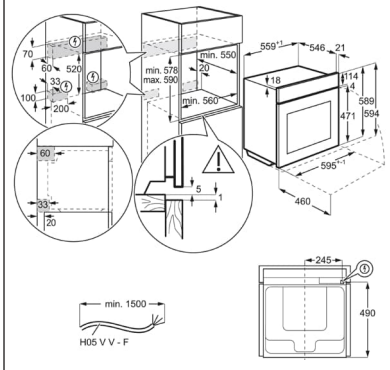

BP6200B

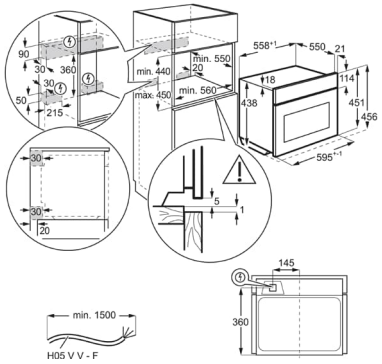

CM7300B

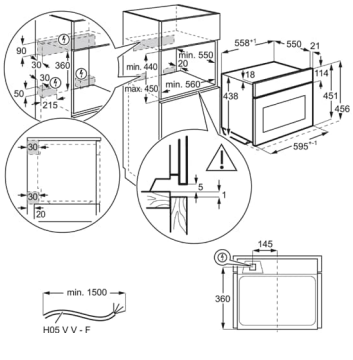

NKK8N721T

AEG Maßzeichnungen

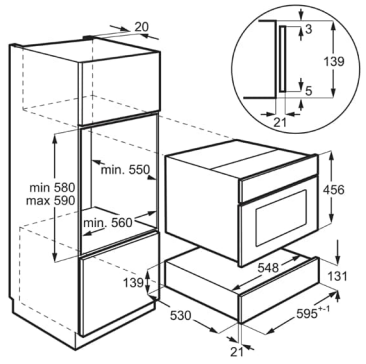

OD8K11B, OD8K11T

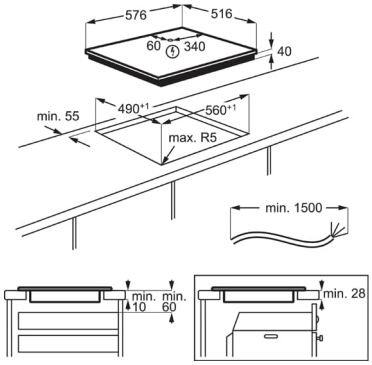

NRO64A07XB

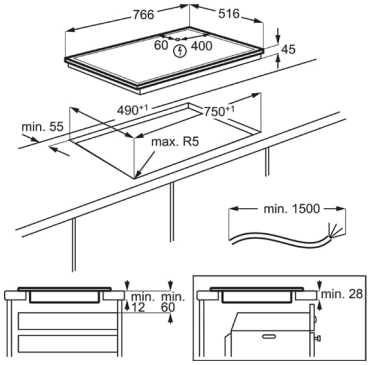

OHI84A07XB

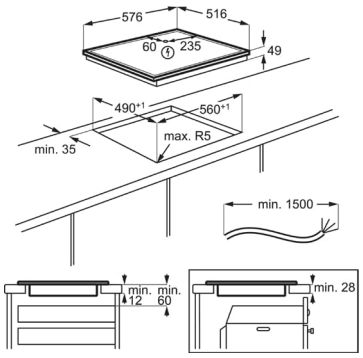

OIO64C00XB

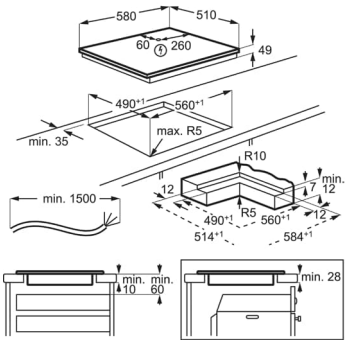

OIO64A00IT

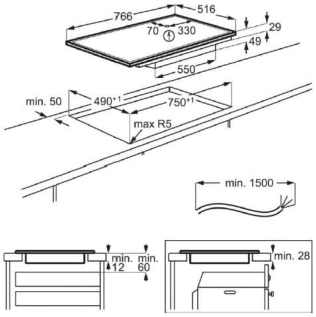

OIO84B00XB

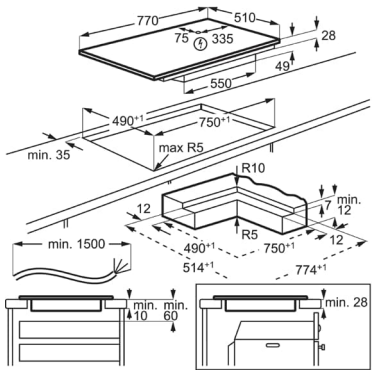

OIO84A00IT

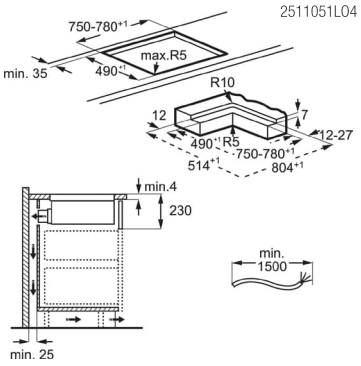

NCT84A00CB, NCT84A00CT

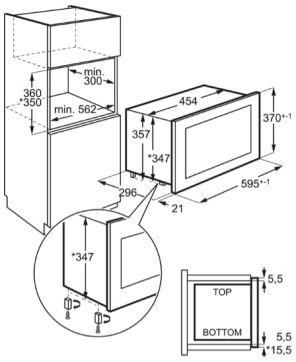

NMB6S171SB

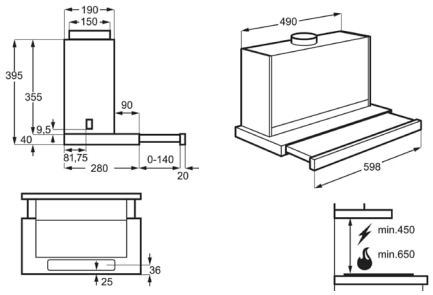

NDP5661M, NDP5661B

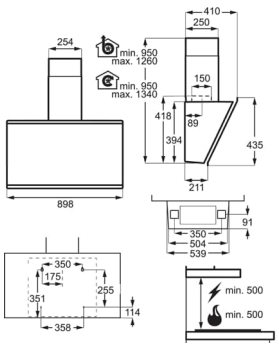

NDV7791SB, GV77D91ST

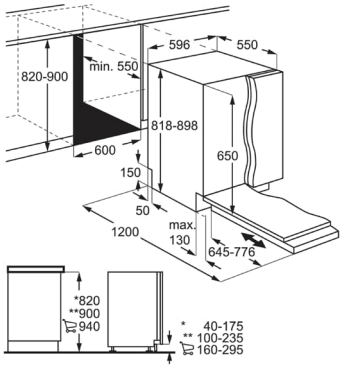

NG52IE10K

AEG Maßzeichnungen

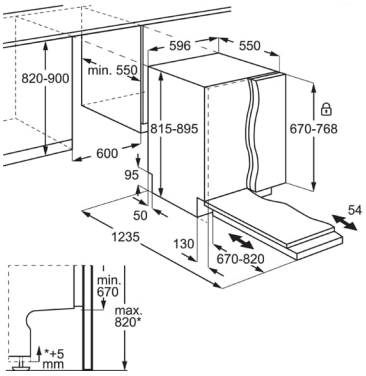

GN750C, NG82IC40SK

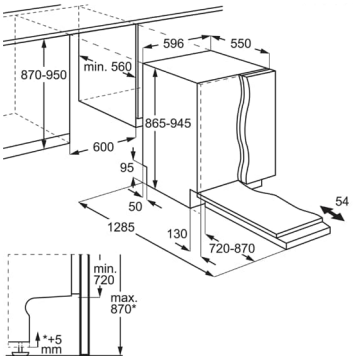

GX750C

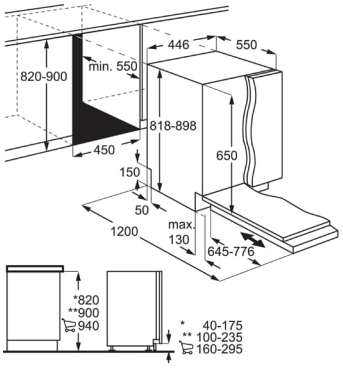

FSE32407Z